Luxury

Listino prezzi

Price list

2026

Valido dal 16 Gennaio 2026
Effective from January 16, 2026

ISA

Luxury

Listino prezzi

Price list

2026

Valido dal 16 Gennaio 2026
Effective from January 16, 2026

espone | conserva | arreda

Luxury

Delta New IAT.

Delta View IAT.

Amalfi IAT.

OneShow IAT.

Taormina IAT.

Portofino IAT.

Mito IAT.

Stratos IAT.

Supercapri IAT.

Kaleido IAT.

Diva IAT.

3DShow IAT.

SweetDreams / MultyCool

Metro

Metro Combi

Cristal Tower

MultyShow IAT.

Delta New	9
Delta View	21
Amalfi	33
OneShow	47
Taormina	63
Portofino	87
Mito	113
Stratos	139
Supercapri	165
Kaleido	191
Diva	217
3DShow	243
SweetDreams	261
MultyCool	273
Metro	285
Metro Combi	309
Cristal Tower	325
MultyShow	339
Energy Label	351
Condizioni generali di vendita General sale terms	352
Condizioni generali di garanzia Warranty terms and conditions	353

Luxury

	Refrigerante Refrigerant		H96	H117	H125	H135	H140	H160	H206	Gelato		Gelato-Pastry		Pastry		Chocolate-Pastry	Chocolate	Hot snack	Pastry-Hot&Cold	Not refrigerated
	R290	R452A																		
	UC-B	UC-R								TB RS	VG RV	TB RV - TN RV	VG RV - VP RV	TN RV	VP RV	VCH - VP RV	VCH	VCS	VP RV - VCS	N
Delta New	√	√		√		√							√							
Delta View	√	√		√		√							√							
Amalfi	√	√		√		√							√							
OneShow	√	√	√										√		√	√				
Taormina	√	√			√								√		√	√			√	
Portofino	√	√		√		√							√		√	√			√	
Mito	√	√				√							√		√	√			√	
Stratos	√	√			√								√		√	√			√	
Supercapri	√	√		√		√							√		√	√			√	
Kaleido	√	√		√		√							√		√	√			√	
Diva	√	√			√		√						√		√	√			√	
3DShow	√	√		√		√							√		√					
SweetDreams	√	√	√	√							√									
MultyCool	√	√	√	√						√										
Metro	√	√		√		√									√		√	√		√
Metro Combi	√	√		√		√									√					
Cristal Tower	√	-						√	√	√		√		√						
MultyShow	√	√		√		√							√							

UC-B	**Unità condensatrici a bordo**	Plug-In
UC-R	**Unità condensatrici remote**	Remote condensing units
H	**Altezza**	Height
TB RS	**Espositore refrigerazione statica negativa**	Negative static refrigeration display cabinet
VG RV	**Banchi pozzetti a refrigerazione ventilata**	Ventilated refrigeration cabinets
TB RV - TN RV	**Espositore per Gelato - Pasticceria a refrigerazione ventilata**	Display cabinet for Ice Cream - Pastry with ventilated refrigeration
VG RV - VP RV	**Vetrina Gelato - Pasticceria a refrigerazione ventilata**	Gelato - Pastry display cabinet at ventilated refrigeration
TN RV	**Espositore per Pasticceria a refrigerazione ventilata**	Display cabinet for Pastry with ventilated refrigeration
VP RV	**Vetrina Pasticceria a refrigerazione ventilata**	Pastry display cabinet at ventilated refrigeration
VCH - VP RV	**Vetrina Cioccolato - Pasticceria a refrigerazione ventilata**	Chocolate - Pastry display cabinet at ventilated refrigeration
VCH	**Vetrina Cioccolato a refrigerazione ventilata**	Chocolate display cabinet at ventilated refrigeration
VCS	**Vetrina Calda a secco**	Dry heat display cabinet
VP RV - VCS	**Vetrina Pasticceria a refrigerazione ventilata - Calda a secco**	Pastry display cabinet at ventilated refrigeration - Dry heat display cabinet
N	**Vetrina non refrigerata**	Display cabinet not refrigerated

Delta New

Gelato

H117

RAL 9003
Fianchi - Pannello frontale
finitura opaca
Sides - Front panel - Bottom front grille
Matte finish

Gelato-Pastry

VG RV - VP RV

Immagine sopra indicata a solo scopo illustrativo - non contrattuale. L'immagine rappresentata, è puramente indicativa del prodotto finito con fianchi laterali, pannello frontale e griglia frontale inferiore installate.
Image for illustration purposes only - not contractual.The image shown is purely indicative of the finished product with side panels, front panel and bottom front grille installed.

Configurazione standard	Standard configuration	11
Gelato-Pastry	**UC-B / UCR**	12
Unità condensatrici remote	Remote condensing units	14
Varianti	Functions	15
Accessori	Optionals	16
Allestimenti	Setup	17
Dati tecnici	Technical data	18
Piante tecniche	Technical plants	20
Spedizioni	Shipping	20

Configurazione Standard
Standard Configuration

		Gelato-Pastry **VG RV - VP RV**
Altezza Height	**H**117	√
	H135	√
Installazione Installation	**UC-B**	√
	UC-R	√
Piano di lavoro: Work top	**Acciaio inox** Stainless steel	√
Funzione doppia temperatura Dual temperature function		√
Basamento: Basement	**Piedini regolabili in altezza** Height adjustable feet	√
Illuminazione: Lighting	**Led Bianco freddo 5700 K** Cool white led	√
Chiusura posteriore Closing system	**Scorrevoli in plexiglass** Plexiglass sliding doors	√
Imballo: Packaging	**Pallet + cartone** Pallet + carton	√
Kit distanziali per vaschette gelato Support kit containersSupport kit		√

Escluso: Fianchi - Pannello frontale
Excluded: Sides - Front panel

VG RV - VP RV	**Vetrina Gelato - Pasticceria a refrigerazione ventilata**	Gelato - Pastry display cabinet at ventilated refrigeration
H	**Altezza**	Height
L	**Lunghezza**	Lenght
P	**Profondità**	Depth
UC-B	**Unità condensatrice a bordo**	Plug-In
UC-R	**Unità condensatrice remota**	Remote condensing unit

UC-B

UNITÀ CONDENSATRICI A BORDO
INCLUSO:
- **Unità condensatrice ermetica**
- **Funzione Doppia temperatura**
- **Vaschetta asciuga condensa**

ESCLUSO:
- **Fianchi**
- **Pannello frontale**
- **Griglia frontale inferiore**

PLUG-IN
INCLUDED:
- Hermetic condensing unit
- Dual Temperature function
- Self evaporating tray

EXCLUDED:
- Sides
- Front panel
- Bottom front grille

UC-R

UNITÀ CONDENSATRICI REMOTE
INCLUSO:
- **Unità condensatrice Semi-Ermetica Tropicalizzata**
- **Funzione Doppia temperatura**

ESCLUSO:
- **Fianchi**
- **Pannello frontale**
- **Griglia frontale inferiore**
- **Tubazioni**
- **Installazione unità condensatrice**

REMOTE CONDENSING UNITS
INCLUDED:
- Tropicalised Semi-Hermetic condensing Unit
- Dual Temperature function

EXCLUDED:
- Sides
- Front panel
- Bottom front grille
- Pipes
- Condensing units installation

Teca illuminata con scorrevoli
Lighted glass case
with rear sliding covers

Altezza
Height

H117

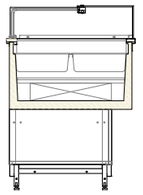

Modelli Models	**Condensazione** Condensation	**UC-B** R290	**UC-R** R452A 0 > 35 m
125	**Aria** Air	€ 11.540 (C A I G)	€ 15.740
	Acqua Water	-	€ 16.940
	Acqua/Aria Water/Air	-	€ 16.940

Nota: I prezzi sopraindicati sono in accordo alla configurazione standard indicata a pagina 11.
Note: The above prices are in accordance with the standard configuration shown on page 11.

Castello vetri apribile con scorrevoli posteriori
Opening glass upper structure with rear sliding panels

Altezza
Height

H117

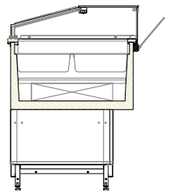

Castello vetri apribile con scorrevoli posteriori
Opening glass upper structure with rear sliding panels

Altezza
Height

H135

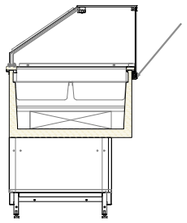

		UC-B R290	**UC-R** R452A 0 > 35 m	**UC-B** R290	**UC-R** R452A 0 > 35 m
125	**Aria** Air	€ 11.800 (C A I G)	€ 16.000	€ 11.840 (D A I G)	€ 16.040
	Acqua Water	-	€ 17.200	-	€ 17.240
	Acqua/Aria Water/Air	-	€ 17.200	-	€ 17.240

Nota: I prezzi sopraindicati sono in accordo alla configurazione standard indicata a pagina 11.
Note: The above prices are in accordance with the standard configuration shown on page 11.

Delta New Unità condensatrici remote / Remote condensing units

UC-R

Prezzo già incluso nelle versioni UC-R
Detrarre i prezzi sottoindicati in caso di richiesta della sola vetrina con predisposizione per unità remota.

Price already included in UC-R versions
Deduct the prices below in case of requesting the showcase only with provision for remote unit.

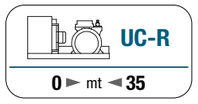

Modelli Models	Condensazione Condensation	Gelato-Pastry VG RV - VP RV	
125	**Aria** Air	9004770800057	**-€ 4.400**
	Acqua Water	9004770800106	**-€ 5.600**
	Acqua/Aria Water/Air	9004770800106	**-€ 5.600**

Nota: Non vengono garantite le corrette performance della vetrina se l'Unità Condensatrice Remota non è fornita direttamente da ISA S.p.A.
Note: The correct performance of the showcase is not guaranteed if the Remote Condensing Unit is not directly supplied by ISA S.p.A.

Delta New Varianti / Functions

		H117 Teca	H117	H135
1 Vetro fianco 1 Side glass **Prezzo da detrarre in caso di canalizzazione** Price deduction for channelling	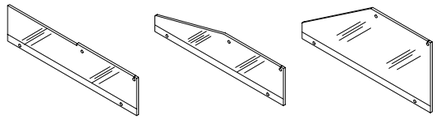	**-€ 210**	**-€ 320**	**-€ 370**

		H117 Teca	H117	H135
Canalizzazione Channelling **Kit divisori** Partitions kit **1 divisorio in plexiglass** 1 Plexiglass partition	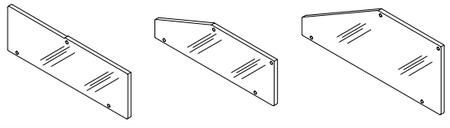	**+€ 120**	**+€ 140**	**+€ 180**

Kit obbligatorio ad ogni canalizzazione Mandatory kit for each channelling	**+€ 100**

		Colori Colours	125
Pannello frontale Front panel	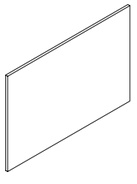	**RAL 9003** **Bianco** White **RAL 7022** **Grigio** Grey **RAL 9005** **Nero** Black	**+€ 400**
		Extra colori Extra Colours	**+€ 600**

		Colori Colours	125
Fianco laterale sx / dx **Finitura opaca** Side panel sx / dx Matte finish	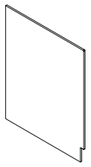	**RAL 9003** **Bianco** White **RAL 7022** **Grigio** Grey **RAL 9005** **Nero** Black	**+€ 220** **prezzo unitario** unit price
		Extra colori Extra Colours	**+€ 320** **prezzo unitario** unit price

60 Hz	**Disponibile solo nella versione UCB** Available only for UCB version	**+€ 400**
Imballo cassa Packaging crate		**+€ 420**
Kit ruote pivottanti con freno Swivel castor kit with brake	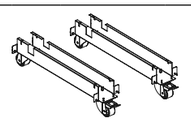	**+€ 220**
Zoccolo basamento in acciaio inox Stainless steel base plinth	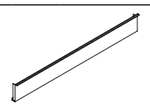	**+€ 40**
Energy meter	**Disponibile solo nella versione UCB** Available only for UCB version	
Alimentazione elettrica monofase Single-phase electric power		**+€ 104**
Alimentazione elettrica trifase Three-phase electric power		**+€ 192**

Delta New Accessori / Optionals

			Codice Code	Quantità Quantity	
Portaconi completo grigio Complete grey cone holder			9001390900802	1	**€ 180**
Portaconi completo grigio con vaschette portagranelle Complete grey cone holder with toppings container			9001390900801	1	**€ 300**
Lavaporzionatore con vaschetta inox e rubinetto Scoop washer with stainless steel container and water tap			9001920000262	1	**€ 180**
Vaschetta gelato in acciaio inox Stainless steel ice cream container	**5** lt.	360x165x120H (mm)	9001990000005	1	**€ 60**
	5 lt.	360x250x80H (mm)	9001990000017	1	**€ 72**
	10 lt.	360x250x120H (mm)	9001990000010	1	**€ 80**
Vaschetta gelato stecchi in policarbonato Policarbonate ice cream stick container		360x250x43H (mm)	9001990000014	1	**€ 90**
Vaschetta gelato monoporzioni in policarbonato Policarbonate ice cream single portion container		360x250x43H (mm)	9001390900816	1	**€ 84**
Kit vassoi (4) in acciaio inox Stainless steel trays (4) kit			9001390900819		**€ 550**

Portaconi completo grigio
Complete grey cone holder

9001390900802

Vaschetta gelato stecchi in policarbonato
Policarbonate
ice cream stick container

9001990000014

Vaschetta gelato monoporzioni in policarbonato
Policarbonate
ice cream single portion container

9001390900816

Lavaporzionatore con vaschetta inox e rubinetto
Scoop washer
with stainless steel container and water tap

9001920000262

Vaschette portagranelle
Toppings container

Delta New Allestimenti / Setup

Vaschette gelato (accessori)
Ice cream containers (optionals)

Gelato		125
5 lt. 360x165x120H (mm)		 **12** (6+6)
5 lt. 360x250x80H (mm) **10 lt.** 360x250x120H (mm)		 **8** (4+4)
Stecchi Ice cream stick 360x250x43H (mm)		 **8** (4+4)
Monoporzioni Single portions 360x250x43H (mm)		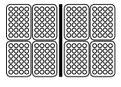 **8** (4+4)

Vassoi pasticceria (accessori)
Pastry tray (optionals)

Pastry		125
(LxP) (LxD)	mm	 **8** (4+4) (460x350)

Dati tecnici Technical data **UC-B**

Incluso: Fianchi-Pannello frontale-Griglia frontale inferiore
Included: Sides-Front panel-Bottom front grille

UC-B

				125
Dimensioni esterne (LxPxH) mm External dimensions (LxDxH)	**Teca illuminata con scorrevoli** Lighted glass case with rear sliding	H117	**Piedini regolabili in altezza** Height adjustable feet	1270x825x1170
			Ruote pivottanti con freno Swivel casters with brake	1270x825x1175
	Castello vetri Glass upper structure	H117	**Piedini regolabili in altezza** Height adjustable feet	1270x835x1170
			Ruote pivottanti con freno Swivel casters with brake	1270x835x1175
		H135	**Piedini regolabili in altezza** Height adjustable feet	1270x835x1350
			Ruote pivottanti con freno Swivel casters with brake	1270x835x1355
Peso (netto) kg Weight (net)	**Teca illuminata con scorrevoli** Lighted glass case with rear sliding	H117		140
	Castello vetri Glass upper structure	H117		150
		H135		170
Refrigerazione Refrigeration				**Ventilata** Ventilated
Sbrinamento Defrost				**Gas caldo** Hot gas
Temperatura di esercizio °C Operating temperature				-20 / -10
Classe climatica - Condizioni ambientali (°C / %RH) Climate class - Operating conditions	**R290**			4 (30 / 55)

Dati elettrici Electrical data

Modelli con unità condensatrici a bordo - condensazione ad aria
Models with on-board condensing units - air condensing

Compressore (Quantità - Tipologia) Compressor (Quantity - Type)		**2 - Ermetici** Hermetics
Alimentazione elettrica (V / Ph / Hz) Power supply		230 / 1 / 50
Refrigerante Refrigerant		**R290**
Assorbimento elettrico (W / A) Electrical input	**a regime** nominal	1350 / 7,4
	in sbrinamento defrost	1240 / 6,6

H117

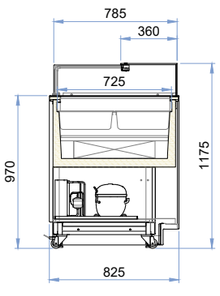

H117

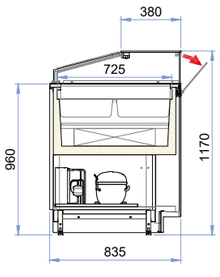

H135

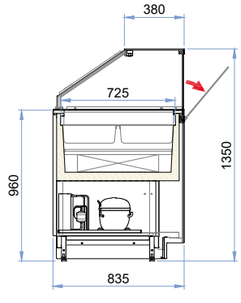

Dati tecnici Technical data **UC-R**

Incluso: Fianchi-Pannello frontale-Griglia frontale inferiore
Included: Sides-Front panel-Bottom front grille

				125
Dimensioni esterne (LxPxH) mm External dimensions (LxDxH)	**Teca illuminata con scorrevoli** Lighted glass case with rear sliding	H117	**Piedini regolabili in altezza** Height adjustable feet	1270x825x1170
			Ruote pivottanti con freno Swivel casters with brake	1270x825x1175
	Castello vetri Glass upper structure	H117	**Piedini regolabili in altezza** Height adjustable feet	1270x835x1170
			Ruote pivottanti con freno Swivel casters with brake	1270x835x1175
		H135	**Piedini regolabili in altezza** Height adjustable feet	1270x835x1350
			Ruote pivottanti con freno Swivel casters with brake	1270x835x1355
Peso (netto) kg - Unità Condensatrice esclusa Weight (net) - Condensing units excluded	**Teca illuminata con scorrevoli** Lighted glass case with rear sliding	H117		110
	Castello vetri Glass upper structure	H117		120
		H135		140
Refrigerazione Refrigeration				**Ventilata** Ventilated
Sbrinamento Defrost				**Inversione di ciclo** Reverse cycle

UC-R
0 ► mt ◄ **35**

Compressore (Quantità - Tipologia) Compressor (Quantity - Type)		**1 - Semi-Ermetico Tropicalizzato** Tropicalised Semi_Hermetic
Refrigerante Refrigerant		**R452A**
Dimensioni esterne (LxPxH) mm - UC-R External dimensions (LxDxH)		920x600x380
Peso (netto) kg Weight (net)		82
Sbrinamento Defrost		**Inversione di ciclo** Reverse cycle
Classe climatica - Condizioni ambientali (°C / %RH) Climate class - Operating conditions		4 (30 / 55)
Richiesta frigo Heat extraction rate (Ørun) [W@-40 °C]		577
Alimentazione elettrica V/Ph/Hz Power supply		380 / 3 / 50
Assorbimento elettrico Unità condensatrice V/A Absorbed power of Condensing unit		3000 / 5,5
Tubazioni Piping	**Liquida** Liquid Ø mm	10
	Aspirazione Suction Ø mm	22

H117

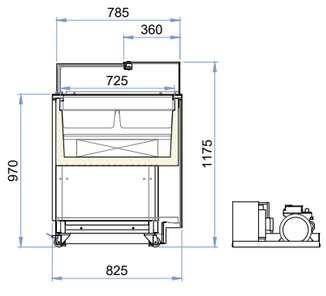

H117

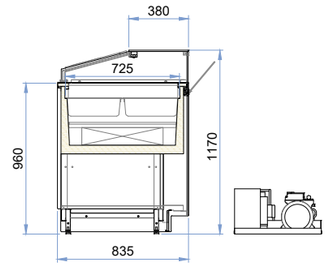

H135

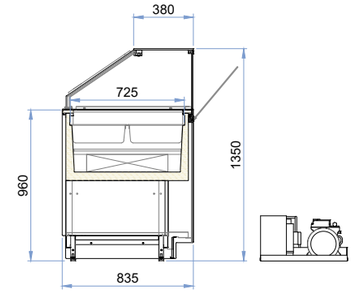

Delta New Piante tecniche / Technical plants

Gelato-Pastry • Pastry

125

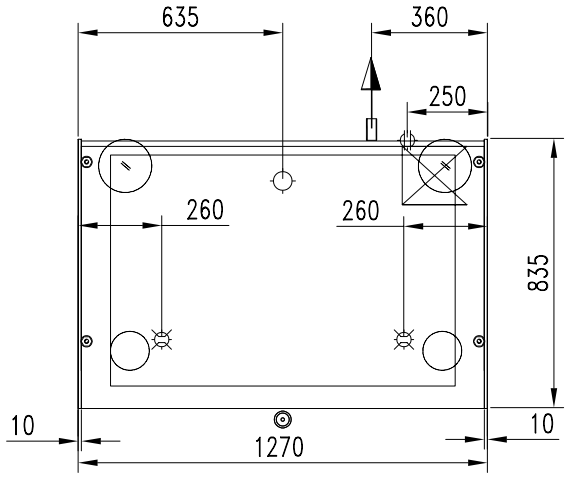

Piedi appoggio	Support feet	⬢ 32		
Scarico	Discharge	Ø int. 25 mm		
Allacciamento gas	Gas connection	Ø in 8 mm	Ø out 10 mm	
Uscita cavi	Cable output			
Quadro comandi	Control panel			

Ruota	Wheel
Ruota con freno	Wheel with brake
Lato cliente	Customer side
Passaggio tubi	Pipe passage

Delta New Spedizioni / Shipping

Imballo standard: Pallet + cartone
Standard packaging: Pallet + carton

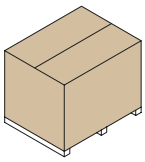

Altezza Height	**Modelli** Models	**Dimensioni esterne - imballo singolo (LxPxH)** External dimensions - single packaging (LxDxH) mm	**Volume** Volume m^3	**Container** Container 20 ft 5,9 m	40 ft 12 m	HC 12 m	**Trailer** Motrice 9,6 m	Bilico 13,6 m	Mega 13,6 m
H117 H135	125	1350 x 880 x 1480	1,76	10	21	21	17	24	24

Delta View

Gelato

H117

RAL 7022
Fianchi - Pannello frontale
finitura opaca
Sides - Front panel - Bottom front grille
Matte finish

Gelato-Pastry

VG RV - VP RV

Immagine sopra indicata a solo scopo illustrativo - non contrattuale. L'immagine rappresentata, è puramente indicativa del prodotto finito con fianchi laterali, pannello frontale e griglia frontale inferiore installate.
Image for illustration purposes only - not contractual.The image shown is purely indicative of the finished product with side panels, front panel and bottom front grille installed.

Configurazione standard	Standard configuration	23
Gelato-Pastry	**UC-B / UCR**	24
Unità condensatrici remote	Remote condensing units	25
Varianti	Functions	26
Accessori	Optionals	27
Allestimenti	Setup	28
Dati tecnici	Technical data	29
Piante tecniche	Technical plants	31
Spedizioni	Shipping	31

Delta View

Configurazione Standard
Standard Configuration

		Gelato-Pastry **VG RV - VP RV**
Altezza Height	**H**117	√
	H135	√
Installazione Installation	**UC-B**	√
	UC-R	√
Piano di lavoro: Work top	**Acciaio inox** Stainless steel	√
Funzione doppia temperatura Dual temperature function		√
Basamento: Basement	**Piedini regolabili in altezza** Height adjustable feet	√
Illuminazione: Lighting	**Led Bianco freddo 5700 K** Cool white led	√
Chiusura posteriore Closing system	**Scorrevoli in plexiglass** Plexiglass sliding doors	√
Imballo: Packaging	**Pallet + cartone** Pallet + carton	√
Kit distanziali per vaschette gelato Support kit containersSupport kit		√

√ **Disponibile** Available

Escluso: Fianchi - Pannello frontale
Excluded: Sides - Front panel

VG RV - VP RV	**Vetrina Gelato - Pasticceria a refrigerazione ventilata**	Gelato - Pastry display cabinet at ventilated refrigeration
H	**Altezza**	Height
L	**Lunghezza**	Lenght
P	**Profondità**	Depth
UC-B	**Unità condensatrice a bordo**	Plug-In
UC-R	**Unità condensatrice remota**	Remote condensing unit

Delta View Gelato-Pastry / VG RV - VP RV

IAT.

UC-B

UNITÀ CONDENSATRICI A BORDO
INCLUSO:
- **Unità condensatrice ermetica**
- **Funzione Doppia temperatura**
- **Vaschetta asciuga condensa**

ESCLUSO:
- **Fianchi**
- **Pannello frontale**
- **Griglia frontale inferiore**

PLUG-IN
INCLUDED:
- Hermetic condensing unit
- Dual Temperature function
- Self evaporating tray

EXCLUDED:
- Sides
- Front panel
- Bottom front grille

UC-R

UNITÀ CONDENSATRICI REMOTE
INCLUSO:
- **Unità condensatrice Semi-Ermetica Tropicalizzata**
- **Funzione Doppia temperatura**

ESCLUSO:
- **Fianchi**
- **Pannello frontale**
- **Griglia frontale inferiore**
- **Tubazioni**
- **Installazione unità condensatrice**

REMOTE CONDENSING UNITS
INCLUDED:
- Tropicalised Semi-Hermetic condensing Unit
- Dual Temperature function

EXCLUDED:
- Sides
- Front panel
- Bottom front grille
- Pipes
- Condensing units installation

Altezza
Height

H117

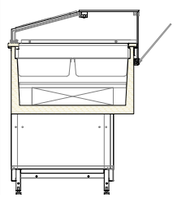

H135

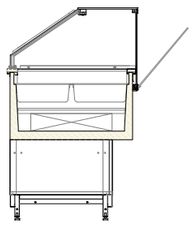

Modelli Models	Condensazione Condensation	UC-B R290	UC-R R452A 0 > 35 m	UC-B R290	UC-R R452A 0 > 35 m
125	**Aria** Air	€ 13.420 (C)	€ 17.590	€ 13.460 (D)	€ 17.630
	Acqua Water	-	€ 18.790	-	€ 18.830
	Acqua/Aria Water/Air	-	€ 18.790	-	€ 18.830

Nota: I prezzi sopraindicati sono in accordo alla configurazione standard indicata a pagina 23.
Note: The above prices are in accordance with the standard configuration shown on page 23.

Delta View Unità condensatrici remote / Remote condensing units

UC-R

UC-R
0 ► mt ◄ **35**

Prezzo già incluso nelle versioni UC-R
Detrarre i prezzi sottoindicati in caso di richiesta della sola vetrina con predisposizione per unità remota.

Price already included in UC-R versions
Deduct the prices below in case of requesting the showcase only with provision for remote unit.

Modelli Models	Condensazione Condensation	Gelato-Pastry VG RV - VP RV	
125	**Aria** Air	9004770800057	**-€ 4.400**
	Acqua Water	9004770800106	**-€ 5.600**
	Acqua/Aria Water/Air	9004770800106	**-€ 5.600**

Nota: Non vengono garantite le corrette performance della vetrina se l'Unità Condensatrice Remota non è fornita direttamente da ISA S.p.A.
Note: The correct performance of the showcase is not guaranteed if the Remote Condensing Unit is not directly supplied by ISA S.p.A.

Delta View Varianti / Functions

		H117	H135
1 Vetro fianco 1 Side glass	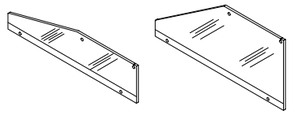		
Prezzo da detrarre in caso di canalizzazione Price deduction for channelling		-€ 320	-€ 370

CanalizzazioneChannelling		H117	H135
Kit divisori Partitions kit	**1 divisorio in plexiglass** 1 Plexiglass partition 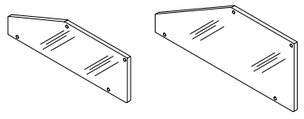	+€ 140	+€ 180

Kit obbligatorio ad ogni canalizzazione Mandatory kit for each channelling	+€ 100

Pannello frontale Front panel 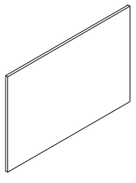	**Colori** Colours			125
	RAL 9003 **Bianco** White	**RAL 7022** **Grigio** Grey	**RAL 9005** **Nero** Black	+€ 400
	Extra colori Extra Colours			+€ 600

Fianco laterale sx / dx **Finitura opaca** Side panel sx / dx Matte finish 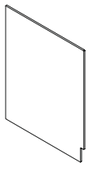	**Colori** Colours			125
	RAL 9003 **Bianco** White	**RAL 7022** **Grigio** Grey	**RAL 9005** **Nero** Black	+€ 220 **prezzo unitario** unit price
	Extra colori Extra Colours			+€ 320 **prezzo unitario** unit price

60 Hz	**Disponibile solo nella versione UCB** Available only for UCB version	+€ 400
Imballo cassa Packaging crate 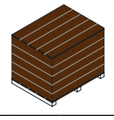		+€ 420
Kit ruote pivottanti con freno Swivel castor kit with brake 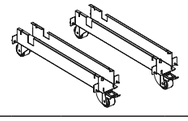		+€ 220
Zoccolo basamento in acciaio inox Stainless steel base plinth 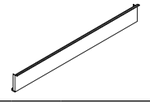		+€ 40
Energy meter	**Disponibile solo nella versione UCB** Available only for UCB version	
Alimentazione elettrica monofase Single-phase electric power		+€ 104
Alimentazione elettrica trifase Three-phase electric power		+€ 192

Delta View Accessori / Optionals

			Codice Code	Quantità Quantity	
Portaconi completo grigio Complete grey cone holder			9001390900802	1	€ 180
Portaconi completo grigio con vaschette portagranelle Complete grey cone holder with toppings container			9001390900801	1	€ 300
Lavaporzionatore con vaschetta inox e rubinetto Scoop washer with stainless steel container and water tap			9001920000262	1	€ 180
Vaschetta gelato in acciaio inox Stainless steel ice cream container	**5** lt.	360x165x120H (mm)	9001990000005	1	€ 60
	5 lt.	360x250x80H (mm)	9001990000017	1	€ 72
	10 lt.	360x250x120H (mm)	9001990000010	1	€ 80
Vaschetta gelato stecchi in policarbonato Policarbonate ice cream stick container		360x250x43H (mm)	9001990000014	1	€ 90
Vaschetta gelato monoporzioni in policarbonato Policarbonate ice cream single portion container		360x250x43H (mm)	9001390900816	1	€ 84
Kit vassoi (4) in acciaio inox Stainless steel trays (4) kit			9001390900819		€ 550

Portaconi completo grigio
Complete grey cone holder

9001390900802

Vaschetta gelato stecchi in policarbonato
Policarbonate
ice cream stick container

9001990000014

Vaschetta gelato monoporzioni in policarbonato
Policarbonate
ice cream single portion container

9001390900816

Lavaporzionatore con vaschetta inox e rubinetto
Scoop washer
with stainless steel container and water tap

9001920000262

Vaschette portagranelle
Toppings container

Delta View Allestimenti / Setup

Vaschette gelato (accessori)
Ice cream containers (optionals)

Gelato	125
5 lt. 360x165x120H (mm)	**12** (6+6)
5 lt. 360x250x80H (mm) **10 lt.** 360x250x120H (mm)	**8** (4+4)
Stecchi Ice cream stick 360x250x43H (mm)	**8** (4+4)
Monoporzioni Single portions 360x250x43H (mm)	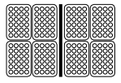 **8** (4+4)

Vassoi pasticceria (accessori)
Pastry tray (optionals)

Pastry	125
(LxP) (LxD) mm	**8** (4+4) (460x350)

Delta View Gelato-Pastry / VG RV - VP RV

Dati tecnici Technical data UC-B

Incluso: Fianchi-Pannello frontale-Griglia frontale inferiore
Included: Sides-Front panel-Bottom front grille

				125
Dimensioni esterne (LxPxH) mm External dimensions (LxDxH)	**Castello vetri** Glass upper structure	H117	**Piedini regolabili in altezza** Height adjustable feet	1270x835x1170
			Ruote pivottanti con freno Swivel casters with brake	1270x835x1175
		H135	**Piedini regolabili in altezza** Height adjustable feet	1270x835x1350
			Ruote pivottanti con freno Swivel casters with brake	1270x835x1355
Peso (netto) kg Weight (net)	**Castello vetri** Glass upper structure	H117		150
		H135		170
Refrigerazione Refrigeration				**Ventilata** Ventilated
Sbrinamento Defrost				**Gas caldo** Hot gas
Temperatura di esercizio °C Operating temperature				-20 / +10
Classe climatica - Condizioni ambientali (°C / %RH) Climate class - Operating conditions	**R290**			4 (30 / 55)

Dati elettrici Electrical data

Modelli con unità condensatrici a bordo - condensazione ad aria
Models with on-board condensing units - air condensing

Compressore (Quantità - Tipologia) Compressor (Quantity - Type)		**2 - Ermetici** Hermetics
Alimentazione elettrica (V / Ph / Hz) Power supply		230 / 1 / 50
Refrigerante Refrigerant		**R290**
Assorbimento elettrico (W / A) Electrical input	**a regime** nominal	1350 / 7,4
	in sbrinamento defrost	1240 / 6,6

H117

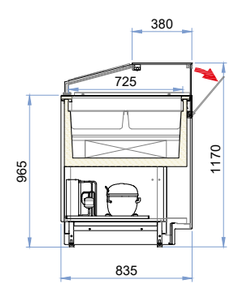

H135

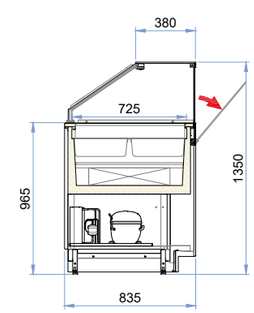

Delta View Gelato-Pastry / VG RV - VP RV

Dati tecnici Technical data UC-R

Incluso: Fianchi-Pannello frontale-Griglia frontale inferiore
Included: Sides-Front panel-Bottom front grille

				125
Dimensioni esterne (LxPxH) mm External dimensions (LxDxH)	**Castello vetri** Glass upper structure	H117	**Piedini regolabili in altezza** Height adjustable feet	1270x835x1170
			Ruote pivottanti con freno Swivel casters with brake	1270x835x1175
		H135	**Piedini regolabili in altezza** Height adjustable feet	1270x835x1350
			Ruote pivottanti con freno Swivel casters with brake	1270x835x1355
Peso (netto) kg - Unità Condensatrice esclusa Weight (net) - Condensing units excluded	**Castello vetri** Glass upper structure	H117		120
		H135		140
Refrigerazione Refrigeration				**Ventilata** Ventilated
Sbrinamento Defrost				**Inversione di ciclo** Reverse cycle

UC-R
0 ► mt ◄ **35**

Compressore (Quantità - Tipologia) Compressor (Quantity - Type)			**1 - Semi-Ermetico Tropicalizzato** Tropicalised Semi_Hermetic
Refrigerante Refrigerant			**R452A**
Dimensioni esterne (LxPxH) mm - UC-R External dimensions (LxDxH)			920x600x380
Peso (netto) kg Weight (net)			82
Sbrinamento Defrost			**Inversione di ciclo** Reverse cycle
Classe climatica - Condizioni ambientali (°C / %RH) Climate class - Operating conditions			4 (30 / 55)
Richiesta frigo Heat extraction rate (Ørun) [W@-40 °C]			577
Alimentazione elettrica V/Ph/Hz Power supply			400 / 3 / 50
Assorbimento elettrico Unità condensatrice V/A Absorbed power of Condensing unit			3000 / 5,5
Tubazioni Piping	**Liquida** Liquid	Ø mm	10
	Aspirazione Suction	Ø mm	22

H117

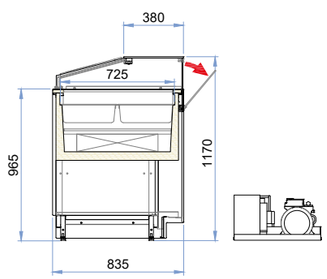

H135

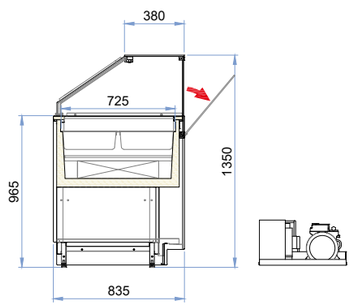

Delta View Piante tecniche / Technical plants

Gelato-Pastry • Pastry

125

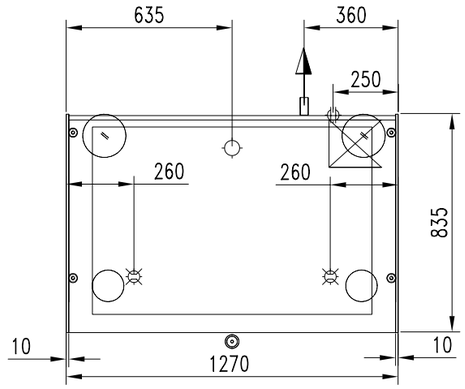

	Piedi appoggio	Support feet	● 32			**Ruota**	Wheel
	Scarico	Discharge	Ø int. 25 mm			**Ruota con freno**	Wheel with brake
	Allacciamento gas	Gas connection	Ø in 8 mm	Ø out 10 mm		**Lato cliente**	Customer side
	Uscita cavi	Cable output				**Passaggio tubi**	Pipe passage
	Quadro comandi	Control panel					

Delta View Spedizioni / Shipping

Imballo standard: Pallet + cartone
Standard packaging: Pallet + carton

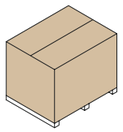

Altezza Height	**Modelli** Models	**Dimensioni esterne - imballo singolo (LxPxH)** External dimensions - single packaging (LxDxH) mm	**Volume** Volume m^3	**Container** Container 20 ft 5,9 m	 40 ft 12 m	 HC 12 m	**Trailer** Motrice 9,6 m	 Bilico 13,6 m	 Mega 13,6 m
H117 H135	125	1350 x 880 x 1480	1,76	10	21	21	17	24	24

Amalfi

IAT.
ISA Adaptive Technology

Gelato

H117

RAL 9003
Fianchi - Pannello frontale - Griglia frontale inferiore
finitura opaca
Sides - Front panel - Bottom front grille
Matte finish

Gelato-Pastry

VG RV - VP RV

CE

Immagine sopra indicata a solo scopo illustrativo - non contrattuale. L'immagine rappresentata, è puramente indicativa del prodotto finito con fianchi laterali, pannello frontale e griglia frontale inferiore installate.
Image for illustration purposes only - not contractual.The image shown is purely indicative of the finished product with side panels, front panel and bottom front grille installed.

Configurazione standard	Standard configuration	35
Gelato-Pastry	**UC-B / UCR**	36
Unità condensatrici remote	Remote condensing units	37
Varianti	Functions	38
Accessori	Optionals	40
Allestimenti	Setup	41
Dati tecnici	Technical data	42
Piante tecniche	Technical plants	44
Spedizioni	Shipping	45

Configurazione Standard
Standard Configuration

		Gelato-Pastry **VG RV - VP RV**
Altezza Height	**H**117	√
	H135	√
Installazione Installation	**UC-B**	√
	UC-R	√
Piano di lavoro: Work top	**Acciaio inox** Stainless steel	√
Funzione doppia temperatura Dual temperature function		√
Basamento: Basement	**Piedini regolabili in altezza** Height adjustable feet	√
Illuminazione: Lighting	**Led Bianco freddo 5700 K** Cool white led	√
Chiusura posteriore Closing system	**Scorrevoli in plexiglass** Plexiglass sliding doors	√
Imballo: Packaging	**Pallet + cartone** Pallet + carton	√
Kit distanziali per vaschette gelato Support kit containersSupport kit		√

√ **Disponibile** Available

Escluso: Fianchi - Pannello frontale - Griglia frontale inferiore
Excluded: Sides - Front panel - Bottom front grille

VG RV - VP RV	**Vetrina Gelato - Pasticceria a refrigerazione ventilata**	Gelato - Pastry display cabinet at ventilated refrigeration
H	**Altezza**	Height
L	**Lunghezza**	Lenght
P	**Profondità**	Depth
UC-B	**Unità condensatrice a bordo**	Plug-In
UC-R	**Unità condensatrice remota**	Remote condensing unit

UC-B

UNITÀ CONDENSATRICI A BORDO
INCLUSO:
- **Unità condensatrice ermetica**
- **Funzione Doppia temperatura**
- **Vaschetta asciuga condensa**

ESCLUSO:
- **Fianchi**
- **Pannello frontale**
- **Griglia frontale inferiore**

PLUG-IN
INCLUDED:
- Hermetic condensing unit
- Dual Temperature function
- Self evaporating tray

EXCLUDED:
- Sides
- Front panel
- Bottom front grille

UC-R

UNITÀ CONDENSATRICI REMOTE
INCLUSO:
- **Unità condensatrice Semi-Ermetica Tropicalizzata**
- **Funzione Doppia temperatura**

ESCLUSO:
- **Fianchi**
- **Pannello frontale**
- **Griglia frontale inferiore**
- **Tubazioni**
- **Installazione unità condensatrice**

REMOTE CONDENSING UNITS
INCLUDED:
- Tropicalised Semi-Hermetic condensing Unit
- Dual Temperature function

EXCLUDED:
- Sides
- Front panel
- Bottom front grille
- Pipes
- Condensing units installation

Altezza
Height

H117

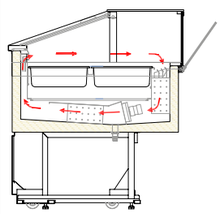

H135

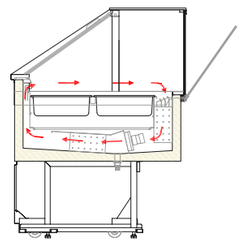

Modelli Models	Condensazione Condensation	UC-B R290	UC-R R452A 0 > 35 m	UC-B R290	UC-R R452A 0 > 35 m
120	**Aria** Air	€ 14.790 D	€ 16.890	€ 15.090 E	€ 17.190
	Acqua Water	-	€ 18.090	-	€ 18.390
	Acqua/Aria Water/Air	€ 15.390	€ 18.090	€ 15.690	€ 18.390
170	**Aria** Air	€ 17.090 D	€ 18.690	€ 17.410 E	€ 19.010
	Acqua Water	-	€ 20.590	-	€ 20.910
	Acqua/Aria Water/Air	€ 18.290	€ 20.590	€ 18.610	€ 20.910
220	**Aria** Air	€ 20.240 D	€ 21.840	€ 20.580 E	€ 22.180
	Acqua Water	-	€ 23.040	-	€ 23.380
	Acqua/Aria Water/Air	€ 21.440	€ 23.040	€ 21.780	€ 23.380

Nota: I prezzi sopraindicati sono in accordo alla configurazione standard indicata a pagina 35.
Note: The above prices are in accordance with the standard configuration shown on page 35.

UC-R

Prezzo già incluso nelle versioni UC-R
Detrarre i prezzi sottoindicati in caso di richiesta della sola vetrina con predisposizione per unità remota.

Price already included in UC-R versions
Deduct the prices below in case of requesting the showcase only with provision for remote unit.

UC-R
0 ► mt ◄ **35**

Modelli Models	Condensazione Condensation	Gelato-Pastry VG RV - VP RV	
120	**Aria** Air	9004770800057	-€ 4.400
	Acqua Water	9004770800106	-€ 5.600
	Acqua/Aria Water/Air	9004770800106	-€ 5.600
170	**Aria** Air	9004770800058	-€ 4.700
	Acqua Water	9004770800107	-€ 6.600
	Acqua/Aria Water/Air	9004770800107	-€ 6.600
220	**Aria** Air	9004770800059	-€ 6.100
	Acqua Water	9004770800108	-€ 7.300
	Acqua/Aria Water/Air	9004770800108	-€ 7.300

Nota: Non vengono garantite le corrette performance della vetrina se l'Unità Condensatrice Remota non è fornita direttamente da ISA S.p.A.
Note: The correct performance of the showcase is not guaranteed if the Remote Condensing Unit is not directly supplied by ISA S.p.A.

120	**+€ 250**
170 - 220	**+€ 320**

Kit tecnico obbligatorio per la fornitura della sola vetrina predisposta a motore remoto. Non valido per allacci a centrale; tali casi dovranno essere valutati dagli uffici interni.
Mandatory technical kit for the supply of only the display case equipped with a remote motor. Not valid for central connections; such cases will have to be evaluated by the internal offices.

Mensole: Prezzo da aggiungere o detrarre rispetto alla configurazione standard. Shelves: Price to be added to or deducted from the standard configuration.	**VG** **H**135	120	170	220
1 Mensola illuminata 1 Illuminated shelf 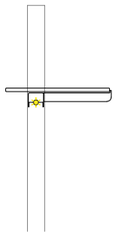	√	**+€ 280**	**+€ 360**	**+€ 420**

√ **Disponibile** Available

		H117	**H**135
1 Vetro fianco 1 Side glass **Prezzo da detrarre in caso di canalizzazione** Price deduction for channelling	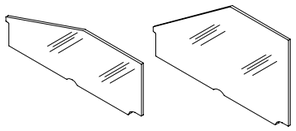	**-€ 480**	**-€ 510**

		H117	**H**135
Canalizzazione Channelling **Kit divisori** Partitions kit	**1 divisorio** 1 partition 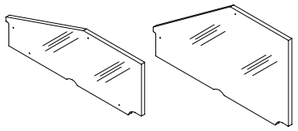	**+€ 360**	**+€ 470**

Energy meter

Disponibile solo nella versione UCB
Available only for UCB version

Alimentazione elettrica monofase Single-phase electric power	**+€ 104**
Alimentazione elettrica trifase Three-phase electric power	**+€ 192**

Kit ruote pivottanti con freno Swivel castor kit with brake	120	**+€ 50**
	170	**+€ 80**
	220	**+€ 80**

60 Hz

Disponibile solo nella versione UCB
Available only for UCB version

+€ 400

Imballo cassa
Packaging crate

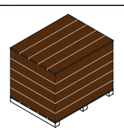

+€ 400

Pannello frontale
+ Griglia frontale inferiore

Front panel
+ Bottom front grille

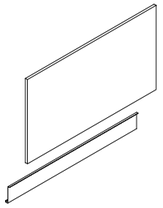

Colori Colours	120	170	220
Pannello frontale Front panel **RAL 9003** **Bianco** White · **RAL 7022** **Grigio** Grey · **RAL 9005** **Nero** Black **Griglia frontale inferiore** Bottom front grille **Acciaio inox** Stainless steel	**+€ 240**	**+€ 310**	**+€ 380**
Pannello frontale Extra colori Extra colours Front panel **Griglia frontale inferiore** Bottom front grille **Acciaio inox** Stainless steel	**+€ 440**	**+€ 510**	**+€ 580**

Fianco laterale sx / dx
Finitura opaca

Side panel sx / dx
Matte finish

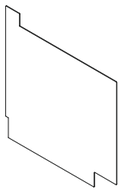

Colori Colours	120	170	220
Pannello frontale Front panel **RAL 9003** **Bianco** White · **RAL 7022** **Grigio** Grey · **RAL 9005** **Nero** Black	**+€ 90** **prezzo unitario** unit price		
Pannello frontale Extra colori Extra colours Front panel	**+€ 190** **prezzo unitario** unit price		

Amalfi Accessori / Optionals

			Codice Code	Quantità Quantity	
Portaconi completo grigio Complete grey cone holder			9001390900802	1	**€ 180**
Portaconi completo grigio con vaschette portagranelle Complete grey cone holder with toppings container			9001390900801	1	**€ 300**
Consolle lavaporzionatore con rubinetto Consolle scoop washer with water tap			9001920000280	1	**€ 460**
Consolle lavaporzionatore con doccetta avvolgitubo Consolle scoop with shower selfrolling			9001920000279	1	**€ 1.490**
Vaschetta gelato in acciaio inox Stainless steel ice cream container	**5** lt.	360x165x120H (mm)	9001990000005	1	**€ 60**
	5 lt.	360x250x80H (mm)	9001990000017	1	**€ 72**
	10 lt.	360x250x120H (mm)	9001990000010	1	**€ 80**
Vaschetta gelato stecchi in policarbonato Policarbonate ice cream stick container		360x250x43H (mm)	9001990000014	1	**€ 90**
Vaschetta gelato monoporzioni in policarbonato Policarbonate ice cream single portion container		360x250x43H (mm)	9001390900816	1	**€ 84**
Kit vassoi in acciaio inox Stainless steel trays kit	**120**		9001700000060		**€ 252**
	170		9001700000061		**€ 410**
	220		9001700000062		**€ 460**

Portaconi completo grigio
Complete grey cone holder

9001390900802

Vaschetta gelato stecchi in policarbonato
Policarbonate
ice cream stick container

9001990000014

Vaschetta gelato monoporzioni in policarbonato
Policarbonate
ice cream single portion container

9001390900816

Vaschette portagranelle
Toppings container

Amalfi Allestimenti / Setup

Gelato	120	170	220
5 lt. 360x165x120H (mm)	**12**	**18**	**24**
5 lt. 360x250x80H (mm) **10 lt.** 360x250x120H (mm)	**8**	**12**	**16**
Stecchi Ice cream stick 360x250x43H (mm)	**8**	**12**	**16**
Monoporzioni Single portions 360x250x43H (mm)	**8**	**12**	**16**

Vassoi pasticceria (accessori)
Pastry tray (optionals)

Pastry	120	170	220
(LxP) (LxD) mm	**1046x720**	**1541x720**	**2036x720**

Dati tecnici Technical data **UC-B**

Incluso: Fianchi-Pannello frontale-Griglia frontale inferiore
Included: Sides-Front panel-Bottom front grille

UC-B

		120	170	220
Dimensioni esterne (LxPxH) mm External dimensions (LxDxH)	H117	1155x1035x1170	1650x1035x1170	2150x1035x1170
	H135	1155x1035x1350	1650x1035x1350	2150x1035x1350
Peso (netto) kg Weight (net)	H117	200	290	370
	H135	210	300	380
Refrigerazione Refrigeration		**Ventilata** Ventilated		
Sbrinamento Defrost		**Inversione di ciclo** Reverse cycle		
Temperatura di esercizio °C Operating temperature		-20 / +10		
Classe climatica - Condizioni ambientali (°C / %RH) Climate class - Operating conditions	R290	7 (30 / 55)		

Dati elettrici Electrical data

Modelli con unità condensatrici a bordo - condensazione ad aria
Models with on-board condensing units - air condensing

		1 - Ermetico Hermetic	2 - Ermetici Hermetics	
Compressore (Quantità - Tipologia) Compressor (Quantity - Type)		1 - Ermetico Hermetic	2 - Ermetici Hermetics	
Alimentazione elettrica (V / Ph / Hz) Power supply		230 / 1 / 50	400 / 3 / 50	
Refrigerante Refrigerant		**R290**		
Assorbimento elettrico (W / A) Electrical input	**a regime** nominal	1050 / 5,1	1720 / 2,8	1750 / 2,9
	in sbrinamento defrost	1400 / 6,6	2400 / 3,6	2650 / 4,3

H117

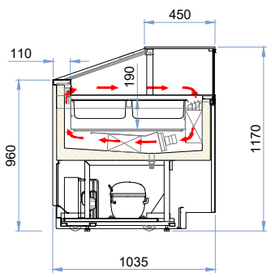

H135

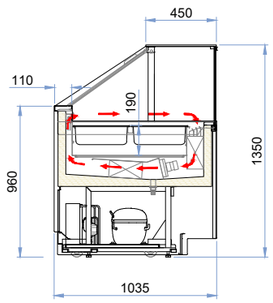

Dati tecnici Technical data **UC-R**

Incluso: Fianchi-Pannello frontale-Griglia frontale inferiore
Included: Sides-Front panel-Bottom front grille

		120	170	220
Dimensioni esterne (LxPxH) mm External dimensions (LxDxH)	H117	1155x1035x1170	1650x1035x1170	2150x1035x1170
	H135	1155x1035x1350	1650x1035x1350	2150x1035x1350
Peso (netto) kg - Unità Condensatrice esclusa Weight (net) - Condensing units excluded	H117	170	240	320
	H135	180	250	330
Refrigerazione Refrigeration		**Ventilata** Ventilated		
Sbrinamento Defrost		**Inversione di ciclo** Reverse cycle		

UC-R

0 ► mt ◄ 35

Compressore (Quantità - Tipologia) Compressor (Quantity - Type)		1 - Semi-Ermetico Tropicalizzato Tropicalised Semi_Hermetic		
Refrigerante Refrigerant		**R452A**		
Dimensioni esterne (LxPxH) mm - UC-R External dimensions (LxDxH)		920x600x380	1177x613x380	
Peso (netto) kg Weight (net)		82	87	100
Sbrinamento Defrost		**Inversione di ciclo** Reverse cycle		
Classe climatica - Condizioni ambientali (°C / %RH) Climate class - Operating conditions		7 (30 / 55)		
Richiesta frigo Heat extraction rate (Ørun) [W@-40 °C]		577	876	1154
Alimentazione elettrica V/Ph/Hz Power supply		400 / 3 / 50		
Assorbimento elettrico Unità condensatrice V/A Absorbed power of Condensing unit		3000 / 5,5	3290 / 6	4380 / 8
Tubazioni Piping	**Liquida** Liquid Ø mm	10		12
	Aspirazione Suction Ø mm	22		28

H117

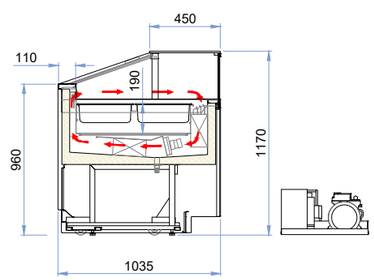

H135

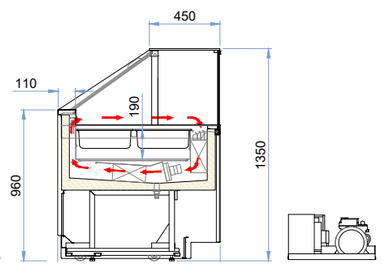

Gelato-Pastry

120 | 170 | 220

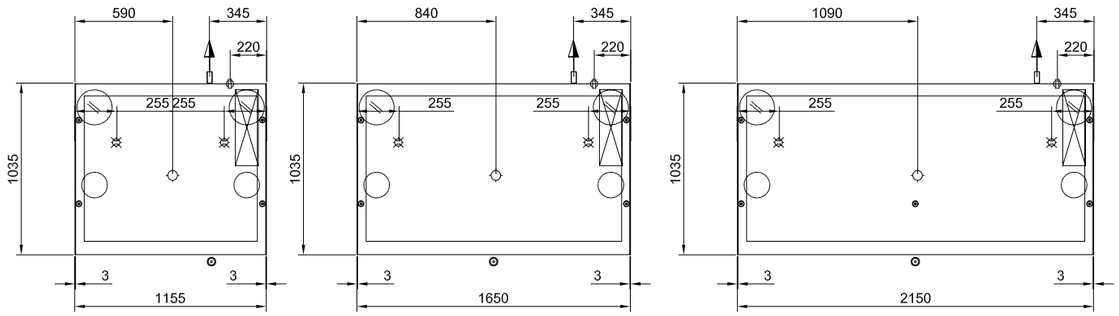

Piedi appoggio	Support feet	⬢ 32		
Scarico	Discharge	Ø int. 25 mm		
Allacciamento gas	Gas connection	Ø in 8 mm	Ø out 10 mm	
Uscita cavi	Cable output			
Quadro comandi	Control panel			

Ruota	Wheel
Ruota con freno	Wheel with brake
Lato cliente	Customer side
Passaggio tubi	Pipe passage

Imballo standard: Pallet + cartone
Standard packaging: Pallet + carton

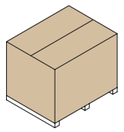

Altezza Height	**Modelli** Models	**Dimensioni esterne - imballo singolo (LxPxH)** External dimensions - single packaging (LxDxH) mm	**Volume** Volume m³	**Container** Container 20 ft 5,9 m	40 ft 12 m	HC 12 m	**Trailer** Motrice 9,6 m	Bilico 13,6 m	Mega 13,6 m
	120	1380 x 1360 x 1550	2,90	4	8	8	7	9	9
H117 H135	170	1875 x 1360 x 1550	3,95	4	8	8	7	9	9
	220	2370 x 1360 x 1550	5,00	2	5	5	7	9	9

Oneshow

IAT.
ISA Adaptive Technology

Gelato

170

H96

RAL 9003
Fianchi - Pannello frontale - Griglia frontale inferiore
finitura opaca
Sides - Front panel - Bottom front grille
Matte finish

Gelato-Pastry	Pastry	Chocolate-Pastry
VG RV - VP RV	**VP RV**	**VCH - VP RV**
CE, Intertek, Intertek	CE, Intertek, Intertek	CE

Immagine sopra indicata a solo scopo illustrativo - non contrattuale. L'immagine rappresentata, è puramente indicativa del prodotto finito con fianchi laterali, pannello frontale e griglia frontale inferiore installate.
Image for illustration purposes only - not contractual.The image shown is purely indicative of the finished product with side panels, front panel and bottom front grille installed.

Configurazione standard	Standard configuration	49
Gelato	**UC-B / UCR**	50
Pastry	**UC-B / UCR**	51
Chocolate - Pastry	**UC-B / UCR**	52
Unità condensatrici remote	Remote condensing units	53
Varianti	Functions	54
Accessori	Optionals	55
Allestimenti	Setup	55
Dati tecnici	Technical data	56
Piante tecniche	Technical plants	62
Spedizioni	Shipping	62

Configurazione Standard
Standard Configuration

		Gelato-Pastry **VG RV - VP RV**	Pastry **VP RV**	Chocolate-Pastry **VCH - VP RV**
Altezza Height	**H**96	√	√	√
Installazione Installation	**UC-B**	√	√	√
	UC-R	√	√	√
Piano di lavoro: Work top	**Solid surface (Bianco)** White	√	√	√
Funzione doppia temperatura Dual temperature function		√		√
Basamento: Basement	**Ruote pivottanti con freno e piedini regolabili in altezza** Swivel casters with brake and height adjustable feet	√	√	√
Illuminazione: Lighting	**Led Bianco freddo 5700 K** Cool white led	√	√	√
Imballo: Packaging	**Pallet + cartone** Pallet + carton	√	√	√
Kit distanziali per vaschette gelato Support kit containers		√		

Escluso: Fianchi - Pannello frontale - Griglia frontale inferiore
Excluded: Sides - Front panel - Bottom front grille

VG RV - VP RV	**Vetrina Gelato - Pasticceria a refrigerazione ventilata**	Gelato - Pastry display cabinet at ventilated refrigeration
VP RV	**Vetrina Pasticceria a refrigerazione ventilata**	Pastry display cabinet at ventilated refrigeration
VCH - VP RV	**Vetrina Cioccolato - Pasticceria a refrigerazione ventilata**	Chocolate - Pastry display cabinet at ventilated refrigeration
H	**Altezza**	Height
L	**Lunghezza**	Lenght
P	**Profondità**	Depth
UC-B	**Unità condensatrice a bordo**	Plug-In
UC-R	**Unità condensatrice remota**	Remote condensing unit

Oneshow Gelato-Pastry / VG RV - VP RV

IAT.

UC-B

UNITÀ CONDENSATRICI A BORDO
INCLUSO:
- **Unità condensatrice ermetica**
- **Vaschetta asciuga condensa**

ESCLUSO:
- **Fianchi**
- **Pannello frontale**
- **Griglia frontale inferiore**

PLUG-IN
INCLUDED:
- Hermetic condensing unit
- Self evaporating tray

EXCLUDED:
- Sides
- Front panel
- Bottom front grille

UC-R

UNITÀ CONDENSATRICI REMOTE
INCLUSO:
- **Unità condensatrice Semi-Ermetica Tropicalizzata**
- **Funzione Doppia temperatura**

ESCLUSO:
- **Fianchi**
- **Pannello frontale**
- **Griglia frontale inferiore**
- **Tubazioni**
- **Installazione unità condensatrice**

REMOTE CONDENSING UNITS
INCLUDED:
- Tropicalised Semi-Hermetic condensing Unit
- Dual Temperature function

EXCLUDED:
- Sides
- Front panel
- Bottom front grille
- Pipes
- Condensing units installation

Altezza
Height

H96

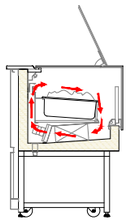

Modelli Models	**Condensazione** Condensation	**UC-B** R290	**UC-R** R452A 0 > 35 m
120	**Aria** Air	€ 10.440	€ 13.210
	Acqua Water	-	€ 14.410
	Acqua/Aria Water/Air	-	€ 14.410
170	**Aria** Air	€ 11.760	€ 14.240
	Acqua Water	-	€ 15.440
	Acqua/Aria Water/Air	-	€ 15.440

Nota: I prezzi sopraindicati sono in accordo alla configurazione standard indicata a pagina 49.
Note: The above prices are in accordance with the standard configuration shown on page 49.

(1) Vendibile solo in paesi extra UE.
Sold only in non EU countries.

Oneshow Pastry / VP RV

IAT.

UC-B

UNITÀ CONDENSATRICI A BORDO
INCLUSO:
- **Unità condensatrice ermetica**
- **Vaschetta asciuga condensa**

ESCLUSO:
- **Fianchi**
- **Pannello frontale**
- **Griglia frontale inferiore**

PLUG-IN
INCLUDED:
- Hermetic condensing unit
- Self evaporating tray

EXCLUDED:
- Sides
- Front panel
- Bottom front grille

UC-R

UNITÀ CONDENSATRICI REMOTE
INCLUSO:
- **Unità condensatrice Semi-Ermetica Tropicalizzata**

ESCLUSO:
- **Fianchi**
- **Pannello frontale**
- **Griglia frontale inferiore**
- **Tubazioni**
- **Installazione unità condensatrice**

REMOTE CONDENSING UNITS
INCLUDED:
- Tropicalised Semi-Hermetic condensing Unit

EXCLUDED:
- Sides
- Front panel
- Bottom front grille
- Pipes
- Condensing units installation

Altezza
Height

H96

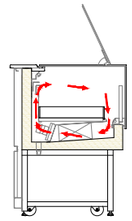

Modelli Models	**Condensazione** Condensation	**UC-B** R290	**UC-R** R452A 0 > 35 m
120	**Aria** Air	€ 9.620	€ 11.140
	Acqua Water	-	€ 11.540
	Acqua/Aria Water/Air	-	€ 11.050
170	**Aria** Air	€ 10.910	€ 12.300
	Acqua Water	-	€ 12.700
	Acqua/Aria Water/Air	-	€ 12.900

Nota: I prezzi sopraindicati sono in accordo alla configurazione standard indicata a pagina 49.
Note: The above prices are in accordance with the standard configuration shown on page 49.

Oneshow Chocolate - Pastry / VCH - VP RV

UC-B

UNITÀ CONDENSATRICI A BORDO
INCLUSO:
- **Unità condensatrice ermetica**
- **Funzione Doppia temperatura**
- **Vaschetta asciuga condensa**

ESCLUSO:
- **Fianchi**
- **Pannello frontale**
- **Griglia frontale inferiore**

PLUG-IN
INCLUDED:
- Hermetic condensing unit
- Dual Temperature function
- Self evaporating tray

EXCLUDED:
- Sides
- Front panel
- Bottom front grid

UC-R

UNITÀ CONDENSATRICI REMOTE
INCLUSO:
- **Unità condensatrice Ermetica Tropicalizzata**
- **Funzione Doppia temperatura**

ESCLUSO:
- **Fianchi**
- **Pannello frontale**
- **Griglia frontale inferiore**
- **Tubazioni**
- **Installazione unità condensatrice**

REMOTE CONDENSING UNITS
INCLUDED:
- Tropicalised Semi-Hermetic condensing Unit
- Dual Temperature function

EXCLUDED:
- Sides
- Front panel
- Bottom front grid
- Pipes
- Condensing units installation

Altezza
Height

H96

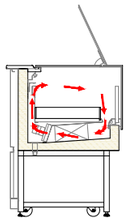

Modelli Models	Condensazione Condensation	UC-B R290	UC-R R452A 0 > 35 m
120	**Aria** Air	€ 10.880	€ 12.400
	Acqua Water	-	€ 12.800
	Acqua/Aria Water/Air	-	€ 13.000
170	**Aria** Air	€ 12.210	€ 12.910
	Acqua Water	-	€ 14.000
	Acqua/Aria Water/Air	-	€ 14.200

Nota: I prezzi sopraindicati sono in accordo alla configurazione standard indicata a pagina 49.
Note: The above prices are in accordance with the standard configuration shown on page 49.

Oneshow Unità condensatrici remote / Remote condensing units

UC-R

Prezzo già incluso nelle versioni UC-R
Detrarre i prezzi sottoindicati in caso di richiesta della sola vetrina con predisposizione per unità remota.

Price already included in UC-R versions
Deduct the prices below in case of requesting the showcase only with provision for remote unit.

UC-R
0 ► mt ◄ **35**

Modelli Models	Condensazione Condensation	Gelato VG RV		Pastry VP RV Chocolate - Pastry VP RV	
120	**Aria** Air	9004770800057	-€ 4.400	9004770800068	-€ 2.200
	Acqua Water	9004770800106	-€ 5.600	9004770800075	-€ 2.600
	Acqua/Aria Water/Air	9004770800106	-€ 5.600	9004770800109	-€ 2.800
170	**Aria** Air	9004770800057	-€ 4.400	9004770800068	-€ 2.200
	Acqua Water	9004770800106	-€ 5.600	9004770800075	-€ 2.600
	Acqua/Aria Water/Air	9004770800106	-€ 5.600	9004770800109	-€ 2.800

Nota: Non vengono garantite le corrette performance della vetrina se l'Unità Condensatrice Remota non è fornita direttamente da ISA S.p.A.
Note: The correct performance of the showcase is not guaranteed if the Remote Condensing Unit is not directly supplied by ISA S.p.A.

120	+€ 230	+€ 250
170		

Kit tecnico obbligatorio per la fornitura della sola vetrina predisposta a motore remoto. Non valido per allacci a centrale; tali casi dovranno essere valutati dagli uffici interni.
Mandatory technical kit for the supply of only the display case equipped with a remote motor. Not valid for central connections; such cases will have to be evaluated by the internal offices.

Oneshow Varianti / Functions

	Colori Colours			120	170
Pannello frontale Front panel	**RAL 9003** **Bianco** White	**RAL 7022** **Grigio** Grey	**RAL 9005** **Nero** Black	+€ 680	+€ 800
	Solid surface (Bianco) White			+€ 1.150	+€ 1.220
	Extra colori Extra colours			+€ 880	+€ 1.000
Griglia frontale inferiore Bottom front grille 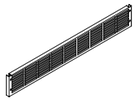	**RAL 9003** **Bianco** White	**RAL 7022** **Grigio** Grey	**RAL 9005** **Nero** Black	+€ 110	+€ 170
	Acciaio inox **Stainless steel**			+€ 310	+€ 440
	Extra colori Extra colours			+€ 310	+€ 370
Fianco laterale sx/dx **Finitura opaca** Side panel sx/dx Matte finish 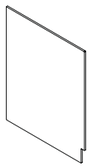	**RAL 9003** **Bianco** White	**RAL 7022** **Grigio** Grey	**RAL 9005** **Nero** Black	+€ 320 **prezzo unitario** unit price	
	Solid surface (Bianco) White			+€ 1.300 **prezzo unitario** unit price	
	Extra colori Extra colours			+€ 420 **prezzo unitario** unit price	

60 Hz

+€ 400

Predisposizione Carapine "Carapine" arrangement	120	3 Lt	+€ 180
		5 Lt	
	170	3 Lt	+€ 190
		5 Lt	
Predisposizione vassoio gelateria/pasticceria Ice cream/pastry tray arrangement	120		+€ 100
	170		+€ 110
Imballo cassa Packaging crate			+€ 400

Energy meter

Disponibile solo nella versione UCB
Available only for UCB version

Alimentazione elettrica monofase Single-phase electric power	+€ 104
Alimentazione elettrica trifase Three-phase electric power	+€ 192

Oneshow Accessori / Optionals

			Codice Code	Quantità Quantity	
Portaconi completo grigio Complete grey cone holder			9001390900802	1	€ 180
Portaconi completo grigio con vaschette portagranelle Complete grey cone holder with toppings container			9001390900801	1	€ 300
Consolle lavaporzionatore con rubinetto Consolle scoop washer with water tap			9001920000273	1	€ 460
Consolle lavaporzionatore con doccetta avvolgitubo Consolle scoop with shower selfrolling			9001920000272	1	€ 1.490
Vaschetta gelato in policarbonato Policarbonate ice cream container	**5** lt.	360x165x120H (mm)	9001991000006	1	€ 50
	5 lt.	360x250x80H (mm)	9001991000007	1	€ 60
Carapina gelato in policarbonato Carapina policarbonate ice cream container	**3** lt.	Ø154x160H (mm)	9002140011001	1	€ 70
	5 lt.	Ø219x140H (mm)	9002140011003	1	€ 80
Vaschetta gelato stecchi in policarbonato Policarbonate ice cream stick container		360x250x43H (mm)	9001990000014	1	€ 90
Vaschetta gelato monoporzioni in policarbonato Policarbonate ice cream single portion container		360x250x43H (mm)	9001390900816	1	€ 84
Kit interno vaschette policarbonato Polycarbonate container inner kit		**OSH 6**	9001390900803	1	€ 150
		OSH 9	9001390900804	1	€ 220
Kit interno carapine policarbonato 3 lt. Polycarbonate carapine inner kit 3 lt.		**OSH 6**	9001390900805	1	€ 330
		OSH 9	9001390900806	1	€ 410
Kit interno carapine policarbonato 5 lt. Polycarbonate carapine inner kit 5 lt.		**OSH 6**	9001390900809	1	€ 330
		OSH 9	9001390900826	1	€ 410
Kit interno vassoi policarbonato Polycarbonate tray inner kit		**OSH 6**	9001390900807	1	€ 250
		OSH 9	9001390900808	1	€ 330

Oneshow Allestimenti / Setup

Vaschette gelato (accessori)
Ice cream containers (optionals)

Gelato		120	170
5 lt. 360x165x120H (mm)		**6**	**9**
5 lt. 360x250x80H (mm)		**4**	**6**
3 lt. "Carapina" ø 154x160H (mm)		**10**	**16**
Stecchi Ice cream stick 360x250x43H (mm)		**4**	**6**
Monoporzioni Single portions 360x250x43H (mm)		**4**	**6**

Vassoi pasticceria
Pastry tray

Pastry		120	170
(LxP) (LxD)	mm	**1060x400**	**1565x400**

Dati tecnici Technical data **UC-B**

Incluso: Fianchi-Pannello frontale-Griglia frontale inferiore
Included: Sides-Front panel-Bottom front grille

UC-B

	120	170
Dimensioni esterne (LxPxH) mm External dimensions (LxDxH)	1180x740x960	1685x740x960
Peso (netto) kg Weight (net)	210	280
Refrigerazione Refrigeration	**Ventilata** Ventilated	
Sbrinamento Defrost	**Inversione di ciclo** Reverse cycle	
Temperatura di esercizio °C Operating temperature	-20 / +2	
Classe climatica - Condizioni ambientali (°C / %RH) Climate class - Operating conditions	4 (30 / 55)	

Dati elettrici Electrical data

Modelli con unità condensatrici a bordo - condensazione ad aria
Models with on-board condensing units - air condensing

Compressore (Quantità - Tipologia) Compressor (Quantity - Type)		**1 - Ermetico** Hermetic	
Alimentazione elettrica (V / Ph / Hz) Power supply		230 / 1 / 50	
Refrigerante Refrigerant		**R290**	
Assorbimento elettrico (W / A) Electrical input	**a regime** nominal	1050 / 5,4	1270 / 6,4
	in sbrinamento defrost	1400 / 6,6	1350 / 6,6

H96

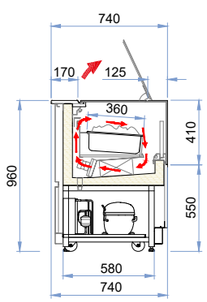

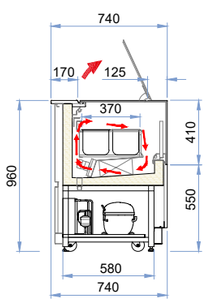

Dati tecnici Technical data **UC-R**

Incluso: Fianchi-Pannello frontale-Griglia frontale inferiore
Included: Sides-Front panel-Bottom front grille

	120	170
Dimensioni esterne (LxPxH) mm External dimensions (LxDxH)	1180x740x960	1685x740x960
Peso (netto) kg - Unità Condensatrice esclusa Weight (net) - Condensing units excluded	180	250
Refrigerazione Refrigeration	**Ventilata** Ventilated	
Sbrinamento Defrost	**Inversione di ciclo** Reverse cycle	

UC-R

0 ► mt ◄ 35

Compressore (Quantità - Tipologia) Compressor (Quantity - Type)			**1 - Semi-Ermetico Tropicalizzato** Tropicalised Semi_Hermetic
Refrigerante Refrigerant			**R452A**
Dimensioni esterne (LxPxH) mm - UC-R External dimensions (LxDxH)			920x600x380
Peso (netto) kg Weight (net)			82
Sbrinamento Defrost			**Inversione di ciclo** Reverse cycle
Classe climatica - Condizioni ambientali (°C / %RH) Climate class - Operating conditions			4 (30 / 55)
Richiesta frigo Heat extraction rate (Ørun) [W@-40 °C]			577
Alimentazione elettrica V/Ph/Hz Power supply			400 / 3 / 50
Assorbimento elettrico Unità condensatrice V/A Absorbed power of Condensing unit			3000 / 5,5
Tubazioni Piping	**Liquida** Liquid	Ø mm	10
	Aspirazione Suction	Ø mm	22

H96

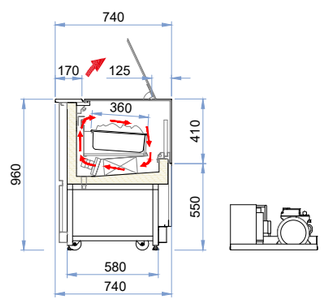

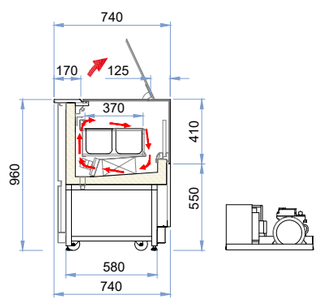

Dati tecnici Technical data **UC-B**

Incluso: Fianchi-Pannello frontale-Griglia frontale inferiore
Included: Sides-Front panel-Bottom front grille

	120	170
Dimensioni esterne (LxPxH) mm External dimensions (LxDxH)	1180x740x960	1685x740x960
Peso (netto) kg Weight (net)	210	280
Refrigerazione Refrigeration	**Ventilata** Ventilated	
Sbrinamento Defrost	**Fermata compressore** Off cycle	
Temperatura di esercizio °C Operating temperature	+1 / +10	
Classe climatica - Condizioni ambientali (°C / %RH) Climate class - Operating conditions	3 (25 / 60)	

Dati elettrici Electrical data

Modelli con unità condensatrici a bordo - condensazione ad aria
Models with on-board condensing units - air condensing

Compressore (Quantità - Tipologia) Compressor (Quantity - Type)		**1 - Ermetico** Hermetic	
Alimentazione elettrica (V / Ph / Hz) Power supply		230 / 1 / 50	
Refrigerante Refrigerant		**R290**	
Assorbimento elettrico (W / A) Electrical input	**a regime** nominal	500 / 2,7	600 / 3,3
	in sbrinamento defrost	270 / 1,4	340 / 1,8

H96

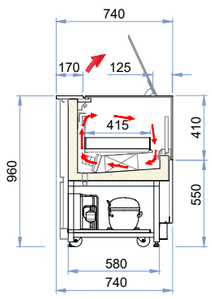

Dati tecnici Technical data **UC-R**

Incluso: Fianchi-Pannello frontale-Griglia frontale inferiore
Included: Sides-Front panel-Bottom front grille

			120	170
Dimensioni esterne (LxPxH) mm External dimensions (LxDxH)			1180x740x960	1685x740x960
Peso (netto) kg - Unità Condensatrice esclusa Weight (net) - Condensing units excluded			180	230
Refrigerazione Refrigeration			**Ventilata** Ventilated	
Sbrinamento Defrost			**Fermata compressore** Off cycle	

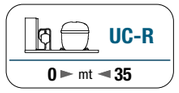

Compressore (Quantità - Tipologia) Compressor (Quantity - Type)			**1 - Ermetico** Hermetic	
Refrigerante Refrigerant			**R452A**	
Dimensioni esterne (LxPxH) mm - UC-R External dimensions (LxDxH)			1095x550x380	1110x550x380
Peso (netto) kg Weight (net)			45	52
Sbrinamento Defrost			**Fermata compressore** Off cycle	
Classe climatica - Condizioni ambientali (°C / %RH) Climate class - Operating conditions			3 (25 / 60)	
Richiesta frigo Heat extraction rate (Ørun) [W@-10 °C]			2360	3410
Alimentazione elettrica V/Ph/Hz Power supply			230 / 1 / 50	
Assorbimento elettrico Unità condensatrice V/A Absorbed power of Condensing unit			1700 / 8,5	1940 / 9,8
Tubazioni Piping	**Liquida** Liquid	Ø mm	6	8
	Aspirazione Suction	Ø mm	14	16

H96

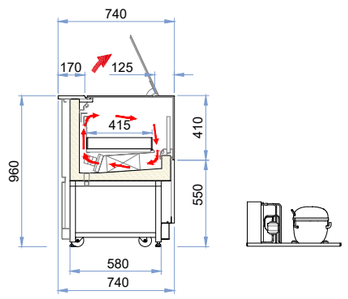

Dati tecnici Technical data **UC-B**

Incluso: Fianchi-Pannello frontale-Griglia frontale inferiore
Included: Sides-Front panel-Bottom front grille

	120	170
Dimensioni esterne (LxPxH) mm External dimensions (LxDxH)	1180x740x960	1685x740x960
Peso (netto) kg Weight (net)	210	280
Refrigerazione Refrigeration	**Ventilata** Ventilated	
Sbrinamento Defrost	**Fermata compressore** Off cycle	
Temperatura di esercizio °C Operating temperature	+14 / +16	
Classe climatica - Condizioni ambientali (°C / %RH) Climate class - Operating conditions	3 (25 / 60)	

Dati elettrici Electrical data

Modelli con unità condensatrici a bordo - condensazione ad aria
Models with on-board condensing units - air condensing

Compressore (Quantità - Tipologia) Compressor (Quantity - Type)		**1 - Ermetico** Hermetic	
Alimentazione elettrica (V / Ph / Hz) Power supply		230 / 1 / 50	
Refrigerante Refrigerant		**R290**	
Assorbimento elettrico (W / A) Electrical input	**a regime** nominal	500 / 2,7	610 / 3,3
	in sbrinamento defrost	270 / 1,4	340 / 1,8

H96

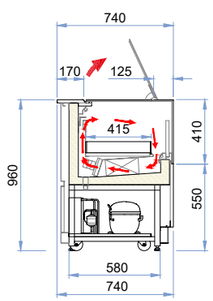

Dati tecnici Technical data **UC-R**

Incluso: Fianchi-Pannello frontale-Griglia frontale inferiore
Included: Sides-Front panel-Bottom front grille

	120	170
Dimensioni esterne (LxPxH) mm External dimensions (LxDxH)	1180x740x960	1685x740x960
Peso (netto) kg - Unità Condensatrice esclusa Weight (net) - Condensing units excluded	180	230
Refrigerazione Refrigeration	**Ventilata** Ventilated	
Sbrinamento Defrost	**Fermata compressore** Off cycle	

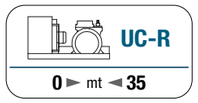

Compressore (Quantità - Tipologia) Compressor (Quantity - Type)		**1 - Semi-Ermetico Tropicalizzato** Tropicalised Semi_Hermetic	
Refrigerante Refrigerant		**R452A**	
Dimensioni esterne (LxPxH) mm - UC-R External dimensions (LxDxH)		1095x550x380	1110x550x380
Peso (netto) kg Weight (net)		45	52
Sbrinamento Defrost		**Fermata compressore** Off cycle	
Classe climatica - Condizioni ambientali (°C / %RH) Climate class - Operating conditions		3 (25 / 60)	
Richiesta frigo Heat extraction rate (Ørun) [W@-10 °C]		2360	3410
Alimentazione elettrica V/Ph/Hz Power supply		230 / 1 / 50	
Assorbimento elettrico Unità condensatrice V/A Absorbed power of Condensing unit		1700 / 8,5	1940 / 9,8
Tubazioni Piping	**Liquida** Liquid Ø mm	6	8
	Aspirazione Suction Ø mm	14	16

H96

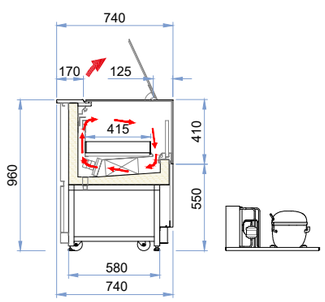

Oneshow Piante tecniche / Technical plants

Gelato-Pastry • Pastry • Chocolate-Pastry

120

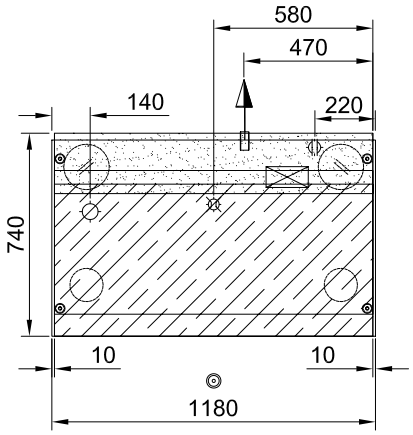

170

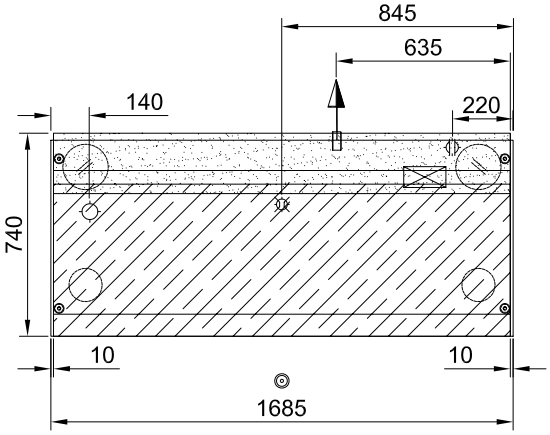

	Piedi appoggio	Support feet	● 32	
	Scarico	Discharge	Ø int. 25 mm	
	Allacciamento gas	Gas connection	Ø in 8 mm	Ø out 10 mm
	Uscita cavi	Cable output		
	Quadro comandi	Control panel		

	Ruota	Wheel
	Ruota con freno	Wheel with brake
	Lato cliente	Customer side
	Passaggio tubi	Pipe passage

Oneshow Spedizioni / Shipping

Imballo standard: Pallet + cartone
Standard packaging: Pallet + carton

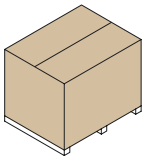

Altezza Height	**Modelli** Models	**Dimensioni esterne - imballo singolo (LxPxH)** External dimensions - single packaging (LxDxH) mm	**Volume** Volume m^3	**Container** Container 20 ft 5,9 m	40 ft 12 m	HC 12 m	**Trailer** Motrice 9,6 m	Bilico 13,6 m	Mega 13,6 m
H96	120	1280 x 820 x 1120	1,18	20	46	46	36	52	52
	170	1780 x 820 x 1120	1,64	12	26	26	20	30	30

Taormina

IAT.
ISA Adaptive Technology

Gelato
H125
RAL 9001 - RAL 7003
Fianchi - Pannello frontale - Griglia frontale inferiore
finitura opaca
Sides - Front panel - Bottom front grille
Matte finish

Gelato-Pastry	Pastry	Chocolate-Pastry	Pastry-Hot&Cold
VG RV - VP RV	**VP RV**	**VCH - VP RV**	**VP RV - VCS**
CE	CE	CE	CE

Immagine sopra indicata a solo scopo illustrativo - non contrattuale. L'immagine rappresentata, è puramente indicativa del prodotto finito con fianchi laterali, pannello frontale e griglia frontale inferiore installate.
Image for illustration purposes only - not contractual.The image shown is purely indicative of the finished product with side panels, front panel and bottom front grille installed.

Configurazione standard	Standard configuration	65
Gelato-Pastry	**UC-B / UCR**	66
Pastry	**UC-B / UCR**	67
Chocolate - Pastry	**UC-B / UCR**	68
Pastry - Hot&Cold	**UC-B / UCR**	69
Unità condensatrici remote	Remote condensing units	70
Varianti	Functions	71
Accessori	Optionals	73
Allestimenti	Setup	74
Dati tecnici	Technical data	76
Piante tecniche	Technical plants	84
Spedizioni	Shipping	85

Configurazione Standard
Standard Configuration

		Gelato-Pastry **VG RV - VP RV**	Pastry **VP RV**	Chocolate-Pastry **VCH - VP RV**	Pastry-Hot&Cold **VP RV - VCS**
Altezza Height	**H**125	√	√	√	√
Installazione Installation	**UC-B**	√	√	√	√
	UC-R	√	√	√	√
Piano di lavoro: Work top	**Solid surface (Bianco)** White	√	√	√	√
Funzione doppia temperatura Dual temperature function		√		√	√
Mensola/e Illuminate Shelf/Shelves Illuminated			1	1	1
Basamento: Basement	**Ruote pivottanti con freno e piedini regolabili in altezza** Swivel casters with brake and height adjustable feet	√	√	√	√
Illuminazione: Lighting	**Led Bianco freddo 4000 K** Cool white led		√	√	√
	Led Bianco freddo 5700 K Cool white led	√			
Chiusura posteriore Closing system	**Scorrevoli in plexiglass** Plexiglass sliding doors	√	√	√	√
Imballo: Packaging	**Pallet + cartone** Pallet + carton	√	√	√	√
Kit distanziali per vaschette gelato Support kit containersSupport kit		√			

Escluso: Fianchi - Pannello frontale - Griglia frontale inferiore
Excluded: Sides - Front panel - Bottom front grille

VG RV - VP RV	**Vetrina Gelato - Pasticceria a refrigerazione ventilata**	Gelato - Pastry display cabinet at ventilated refrigeration
VP RV	**Vetrina Pasticceria a refrigerazione ventilata**	Pastry display cabinet at ventilated refrigeration
VCH - VP RV	**Vetrina Cioccolato - Pasticceria a refrigerazione ventilata**	Chocolate - Pastry display cabinet at ventilated refrigeration
VP RV - VCS	**Vetrina Pasticceria a refrigerazione ventilata - Calda a secco**	Pastry display cabinet at ventilated refrigeration - Dry heat display cabinet
H	**Altezza**	Height
L	**Lunghezza**	Lenght
P	**Profondità**	Depth
UC-B	**Unità condensatrice a bordo**	Plug-In
UC-R	**Unità condensatrice remota**	Remote condensing unit

Taormina Gelato-Pastry / VG RV - VP RV

IAT.

UC-B

UNITÀ CONDENSATRICI A BORDO
INCLUSO:
- **Unità condensatrice ermetica**
- **Funzione Doppia temperatura**
- **Vaschetta asciuga condensa**

ESCLUSO:
- **Fianchi**
- **Pannello frontale**
- **Griglia frontale inferiore**

PLUG-IN
INCLUDED:
- Hermetic condensing unit
- Dual Temperature function
- Self evaporating tray

EXCLUDED:
- Sides
- Front panel
- Bottom front grille

UC-R

UNITÀ CONDENSATRICI REMOTE
INCLUSO:
- **Unità condensatrice Semi-Ermetica Tropicalizzata**
- **Funzione Doppia temperatura**

ESCLUSO:
- **Fianchi**
- **Pannello frontale**
- **Griglia frontale inferiore**
- **Tubazioni**
- **Installazione unità condensatrice**

REMOTE CONDENSING UNITS
INCLUDED:
- Tropicalised Semi-Hermetic condensing Unit
- Dual Temperature function

EXCLUDED:
- Sides
- Front panel
- Bottom front grille
- Pipes
- Condensing units installation

Ventilazione Ventilation

Plus

Singolo evaporatore con doppia mandata d'aria a flusso anteriore.
Single evaporator with double front air out flow.

Altezza
Height

H125

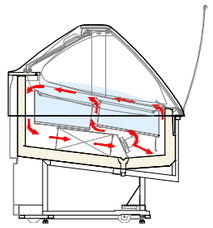

Modelli Models		Condensazione Condensation	UC-B R290	UC-R R452A 0 > 35 m
120		**Aria** Air	€ 18.500 D	€ 21.400
		Acqua Water	-	€ 22.600
		Acqua/Aria Water/Air	€ 19.100	€ 22.600
170		**Aria** Air	€ 21.240 D	€ 23.050
		Acqua Water	-	€ 24.950
		Acqua/Aria Water/Air	€ 22.440	€ 24.950
220		**Aria** Air	€ 25.120 D	€ 27.780
		Acqua Water	-	€ 28.980
		Acqua/Aria Water/Air	€ 26.320	€ 28.980
120+50 50+120	DUAL ZONE	**Aria** Air	-	€ 25.290
		Acqua Water	-	€ 27.190
		Acqua/Aria Water/Air	-	€ 27.190
170+50 50+170	DUAL ZONE	**Aria** Air	-	€ 30.340
		Acqua Water	-	€ 31.540
		Acqua/Aria Water/Air	-	€ 31.540

Nota: I prezzi sopraindicati sono in accordo alla configurazione standard indicata a pagina 65.
Note: The above prices are in accordance with the standard configuration shown on page 65.

Taormina Pastry / VP RV

IAT.

UC-B

UNITÀ CONDENSATRICI A BORDO
INCLUSO:
- **Unità condensatrice ermetica**
- **Funzione Doppia temperatura**
- **Vaschetta asciuga condensa**

ESCLUSO:
- **Fianchi**
- **Pannello frontale**
- **Griglia frontale inferiore**

PLUG-IN
INCLUDED:
- Hermetic condensing unit
- Dual Temperature function
- Self evaporating tray

EXCLUDED:
- Sides
- Front panel
- Bottom front grille

UC-R

UNITÀ CONDENSATRICI REMOTE
INCLUSO:
- **Unità condensatrice Ermetica Tropicalizzata**

ESCLUSO:
- **Fianchi**
- **Pannello frontale**
- **Griglia frontale inferiore**
- **Tubazioni**
- **Installazione unità condensatrice**

REMOTE CONDENSING UNITS
INCLUDED:
- Tropicalised Hermetic condensing Unit
- Dual Temperature function

EXCLUDED:
- Sides
- Front panel
- Bottom front grille
- Pipes
- Condensing units installation

Altezza
Height

H125

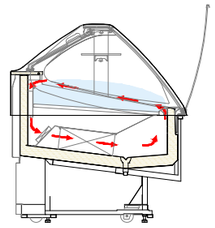

Modelli Models	Condensazione Condensation	UC-B R290	UC-R R452A 0 > 35 m
120	**Aria** Air	€ 13.310 F	€ 14.170 F
	Acqua Water	-	€ 14.570
	Acqua/Aria Water/Air	-	€ 14.770
170	**Aria** Air	€ 14.610 F	€ 15.390 F
	Acqua Water	-	€ 15.490
	Acqua/Aria Water/Air	-	€ 15.690
220	**Aria** Air	€ 15.870 F	€ 16.390 F
	Acqua Water	-	€ 16.490
	Acqua/Aria Water/Air	-	€ 16.690

Nota: I prezzi sopraindicati sono in accordo alla configurazione standard indicata a pagina 65.
Note: The above prices are in accordance with the standard configuration shown on page 65.

Taormina Chocolate-Pastry / VCH - VP RV

IAT.

UC-B

UNITÀ CONDENSATRICI A BORDO
INCLUSO:
- **Unità condensatrice ermetica**
- **Funzione Doppia temperatura**
- **Vaschetta asciuga condensa**

ESCLUSO:
- **Fianchi**
- **Pannello frontale**
- **Griglia frontale inferiore**

PLUG-IN
INCLUDED:
- Hermetic condensing unit
- Dual Temperature function
- Self evaporating tray

EXCLUDED:
- Sides
- Front panel
- Bottom front grille

UC-R

UNITÀ CONDENSATRICI REMOTE
INCLUSO:
- **Unità condensatrice Ermetica Tropicalizzata**
- **Funzione Doppia temperatura**

ESCLUSO:
- **Fianchi**
- **Pannello frontale**
- **Griglia frontale inferiore**
- **Tubazioni**
- **Installazione unità condensatrice**

REMOTE CONDENSING UNITS
INCLUDED:
- Tropicalised Hermetic condensing Unit
- Dual Temperature function

EXCLUDED:
- Sides
- Front panel
- Bottom front grille
- Pipes
- Condensing units installation

Altezza
Height

H125

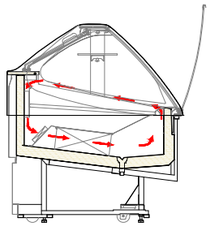

Modelli Models	Condensazione Condensation	UC-B R290	UC-R R452A 0 > 35 m
120	**Aria** Air	€ 13.550	€ 14.410
	Acqua Water	-	€ 14.810
	Acqua/Aria Water/Air	-	€ 15.010
170	**Aria** Air	€ 14.850	€ 15.630
	Acqua Water	-	€ 15.730
	Acqua/Aria Water/Air	-	€ 15.930
220	**Aria** Air	€ 16.110	€ 16.630
	Acqua Water	-	€ 16.730
	Acqua/Aria Water/Air	-	€ 16.930

Nota: I prezzi sopraindicati sono in accordo alla configurazione standard indicata a pagina 65.
Note: The above prices are in accordance with the standard configuration shown on page 65.

Taormina Pastry - Hot&Cold / VP RV - VCS

IAT.

UC-B

UNITÀ CONDENSATRICI A BORDO
INCLUSO:
- **Unità condensatrice ermetica**
- **Funzione Doppia temperatura**
- **Vaschetta asciuga condensa**

ESCLUSO:
- **Fianchi**
- **Pannello frontale**
- **Griglia frontale inferiore**

PLUG-IN
INCLUDED:
- Hermetic condensing unit
- Dual Temperature function
- Self evaporating tray

EXCLUDED:
- Sides
- Front panel
- Bottom front grille

UC-R

UNITÀ CONDENSATRICI REMOTE
INCLUSO:
- **Unità condensatrice Ermetica Tropicalizzata**
- **Funzione Doppia temperatura**

ESCLUSO:
- **Fianchi**
- **Pannello frontale**
- **Griglia frontale inferiore**
- **Tubazioni**
- **Installazione unità condensatrice**

REMOTE CONDENSING UNITS
INCLUDED:
- Tropicalised Hermetic condensing Unit
- Dual Temperature function

EXCLUDED:
- Sides
- Front panel
- Bottom front grille
- Pipes
- Condensing units installation

Altezza
Height

H125

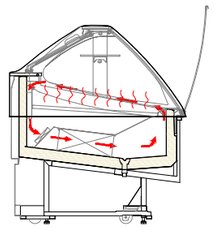

Modelli Models	Condensazione Condensation	UC-B R290	UC-R R452A 0 > 35 m
120	**Aria** Air	€ 14.410	€ 15.270
	Acqua Water	-	€ 15.670
	Acqua/Aria Water/Air	-	€ 15.870
170	**Aria** Air	€ 16.110	€ 16.890
	Acqua Water	-	€ 16.990
	Acqua/Aria Water/Air	-	€ 17.190
220	**Aria** Air	€ 17.570	€ 18.090
	Acqua Water	-	€ 18.190
	Acqua/Aria Water/Air	-	€ 18.390

Nota: I prezzi sopraindicati sono in accordo alla configurazione standard indicata a pagina 65.
Note: The above prices are in accordance with the standard configuration shown on page 65.

Taormina Unità condensatrici remote / Remote condensing units

UC-R

Prezzo già incluso nelle versioni UC-R
Detrarre i prezzi sottoindicati in caso di richiesta della sola vetrina con predisposizione per unità remota.

Price already included in UC-R versions
Deduct the prices below in case of requesting the showcase only with provision for remote unit.

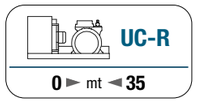

Modelli / Models		Condensazione / Condensation	Gelato-Pastry VG RV - VP RV		Pastry VP RV		Chocolate-Pastry VCH - VP RV Pastry - Hot&Cold VP RV - VCS	
120		**Aria** Air	9004770800057	-€ 4.400	9004770800068	-€ 2.200	9004770800068	-€ 2.200
		Acqua Water	9004770800106	-€ 5.600	9004770800075	-€ 2.600	9004770800075	-€ 2.600
		Acqua/Aria Water/Air	9004770800106	-€ 5.600	9004770800109	-€ 2.800	9004770800109	-€ 2.800
170		**Aria** Air	9004770800058	-€ 4.700	9004770800069	-€ 2.500	9004770800069	-€ 2.500
		Acqua Water	9004770800107	-€ 6.600	9004770800076	-€ 2.600	9004770800076	-€ 2.600
		Acqua/Aria Water/Air	9004770800107	-€ 6.600	9004770800109	-€ 2.800	9004770800109	-€ 2.800
220		**Aria** Air	9004770800059	-€ 6.100	9004770800069	-€ 2.500	9004770800069	-€ 2.500
		Acqua Water	9004770800108	-€ 7.300	9004770800076	-€ 2.600	9004770800076	-€ 2.600
		Acqua/Aria Water/Air	9004770800108	-€ 7.300	9004770800109	-€ 2.800	9004770800109	-€ 2.800
120+50 50+120	DUAL ZONE	**Aria** Air	9004770800058	-€ 4.700				
		Acqua Water	9004770800107	-€ 6.600				
		Acqua/Aria Water/Air	9004770800107	-€ 6.600				
170+50 50+170	DUAL ZONE	**Aria** Air	9004770800059	-€ 6.100				
		Acqua Water	9004770800108	-€ 7.300				
		Acqua/Aria Water/Air	9004770800108	-€ 7.300				

Nota: Non vengono garantite le corrette performance della vetrina se l'Unità Condensatrice Remota non è fornita direttamente da ISA S.p.A.
Note: The correct performance of the showcase is not guaranteed if the Remote Condensing Unit is not directly supplied by ISA S.p.A.

120	+€ 250	+€ 250
170 - 220 - DUAL ZONE	+€ 320	

Kit tecnico obbligatorio per la fornitura della sola vetrina predisposta a motore remoto. Non valido per allacci a centrale; tali casi dovranno essere valutati dagli uffici interni.
Mandatory technical kit for the supply of only the display case equipped with a remote motor. Not valid for central connections; such cases will have to be evaluated by the internal offices.

Taormina Varianti / Functions

Mensole: Prezzo da aggiungere o detrarre rispetto alla configurazione standard. Shelves: Price to be added to or deducted from the standard configuration.		VG H125	VP H125	120	170 120+50 50+120 DUAL ZONE	220 170+50 50+170 DUAL ZONE
Mensole Shelves	**1 Mensola illuminata** 1 Illuminated shelf 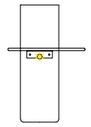	√	√	+ € 600	+ € 830	+ € 1.060
	1 Mensola calda illuminata 1 Illuminated hot shelf 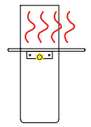	X	√	+ € 1.100	+ € 1.500	+ € 1.900

√ **Disponibile** Available
X **Non disponibile** Not available

		H125
1 Vetro fianco 1 Side glass **Prezzo da detrarre in caso di canalizzazione** Price deduction for channelling	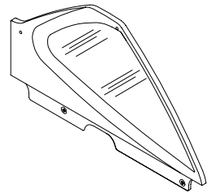	-€ 570

		H125
Canalizzazione Channelling		
Kit divisori Partitions kit	**1 divisorio in vetro riscaldato** **(obbligatorio in caso di canalizzazione di servizi diversi)** 1 Partition in heated glass (mandatory in the case of channeling different services) 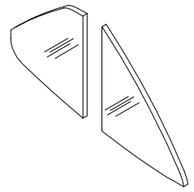	+€ 510
	1 divisorio in vetro 1 Glass partition 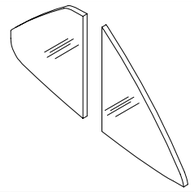	+€ 450

Kit obbligatorio ad ogni canalizzazione Mandatory kit for each channelling	+€ 100

Taormina Varianti / Functions

		Colori Colours	120	170 120+50 50+120 **DUAL ZONE**	220 170+50 50+170 **DUAL ZONE**
Pannello frontale Front panel	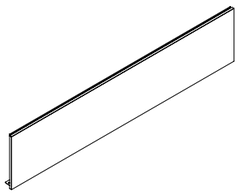	**RAL 9003** **Bianco** White **RAL 7022** **Grigio** Grey **RAL 9005** **Nero** Black	**+€ 150**	**+€ 190**	**+€ 230**
		Extra colori Extra Colours	**+€ 350**	**+€ 390**	**+€ 430**

		Colori Colours	120	170 120+50 50+120 **DUAL ZONE**	220 170+50 50+170 **DUAL ZONE**
Griglia frontale inferiore Bottom front grille	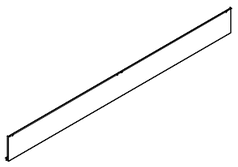	**RAL 9003** **Bianco** White **RAL 7022** **Grigio** Grey **RAL 9005** **Nero** Black	**+€ 70**	**+€ 80**	**+€ 90**
		Extra colori Extra Colours	**+€ 270**	**+€ 280**	**+€ 290**

		Colori Colours	120	170 120+50 50+120 **DUAL ZONE**	220 170+50 50+170 **DUAL ZONE**
Fianco laterale sx / dx **Finitura opaca** Side panel sx / dx Matte finish	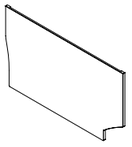	**RAL 9003** **Bianco** White **RAL 7022** **Grigio** Grey **RAL 9005** **Nero** Black	**+€ 270** **prezzo unitario** unit price		
		Extra colori Extra Colours	**+€ 370** **prezzo unitario** unit price		

Energy meter

Alimentazione elettrica monofase Single-phase electric power	**+€ 104**
Alimentazione elettrica trifase Three-phase electric power	**+€ 192**
60 Hz — **Disponibile solo nella versione UCB** Available only for UCB version	**+€ 400**
Imballo cassa Packaging crate 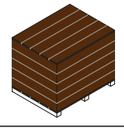	**+€ 400**

Tenda manuale autoavvolgente
La richiesta della variante non comporta aumento di prezzo rispetto all'installazione standard degli scorrevoli in plexiglass.

Self rolling curtain
The request for the functions does not entail a price increase compared to the standard installation of Plexiglas sliding doors.

Gelato-Pastry
Pastry **(1)**
Pastry-Hot&Cold
Chocolate-Pastry

(1) Vendibile solo in paesi extra UE. Sold only in non EU countries.

Taormina Accessori / Optionals

				Codice Code	Quantità Quantity	
Portaconi completo grigio Complete grey cone holder				9001390900802	1	**€ 180**
Portaconi completo grigio con vaschette portagranelle Complete grey cone holder with toppings container				9001390900801	1	**€ 300**
Consolle lavaporzionatore con rubinetto Consolle scoop washer with water tap				9001920000273	1	**€ 460**
Consolle lavaporzionatore con doccetta avvolgitubo Consolle scoop with shower selfrolling				9001920000272	1	**€ 1.490**
Vaschetta gelato in acciaio inox Stainless steel ice cream container		**5** lt.	360x165x120H (mm)	9001990000005	1	**€ 60**
		5 lt.	360x250x80H (mm)	9001990000017	1	**€ 72**
		10 lt.	360x250x120H (mm)	9001990000010	1	**€ 80**
Vaschetta gelato stecchi in policarbonato Policarbonate ice cream stick container			360x250x43H (mm)	9001990000014	1	**€ 90**
Vaschetta gelato monoporzioni in policarbonato Policarbonate ice cream single portion container			360x250x43H (mm)	9001390900816	1	**€ 84**
Kit vassoi in acciaio inox Stainless steel trays kit	Gelato-Pastry	**120**		9001700000052		**€ 380**
		170		9001700000053		**€ 570**
		220		9001700000054		**€ 760**
	Gelato-Pastry **DUAL ZONE**	**50**		9001700000057		**€ 200**
		120		9001700000058		**€ 390**
		170		9001700000059		**€ 580**

Portaconi completo grigio
Complete grey cone holder

9001390900802

Vaschetta gelato stecchi in policarbonato
Policarbonate
ice cream stick container

9001990000014

Vaschetta gelato monoporzioni in policarbonato
Policarbonate
ice cream single portion container

9001390900816

Consolle lavaporzionatore con rubinetto
Consolle scoop washer
with water tap

9001920000273

Consolle lavaporzionatore con doccetta avvolgitubo
Consolle scoop
with shower selfrolling

9001920000272

Vaschette portagranelle
Toppings container

Vaschette gelato (accessori)
Ice cream containers (optionals)

Gelato	120	170 120+50 50+120 **DUAL ZONE**	220 170+50 50+170 **DUAL ZONE**
5 lt. 360x165x120H (mm)	**12**	**18** **18** (12+6) **18** (6+12)	**24** **24** (18+6) **24** (6+18)
5 lt. 360x250x80H (mm) **10 lt.** 360x250x120H (mm)	**8**	**12** **12** (8+4) **12** 4+8)	**16** **16** (12+4) **16** (4+12)
Stecchi Ice cream stick 360x250x43H (mm)	**8**	**12** **12** (8+4) **12** 4+8)	**16** **16** (12+4) **16** (4+12)
Monoporzioni Single portions 360x250x43H (mm)	**8**	**12** **12** (8+4) **12** 4+8)	**16** **16** (12+4) **16** (4+12)

Vassoi pasticceria (accessori)
Pastry tray (optionals)

Gelato - Pastry	120	170 120+50 50+120 **DUAL ZONE**	220 170+50 50+170 **DUAL ZONE**
(LxP) (LxD) mm	**Plus** **(2x) 990x315**	**Plus** **(2x) 1485x315** **Plus** **(2x) 990x315 + (2x) 495x315** **Plus** **(2x) 495x315 + (2x) 990x315**	**Plus** **(2x) 1980x315** **Plus** **(2x) 1485x315 + (2x) 495x315** **Plus** **(2x) 495x315 + (2x) 1485x315**

Vassoi pasticceria (accessori)
Pastry tray (optionals)

Chocolate - Pastry Pastry - Hot&Cold	120	170	220
(LxP) (LxD) mm	**1048x800**	**1541x800**	**2038x800**

Mensole
Shelves

Gelato - Pastry Pastry Chocolate - Pastry Pastry - Hot&Cold	120	170 120+50 50+120 **DUAL ZONE**	220 170+50 50+170 **DUAL ZONE**
(LxP) (LxD) mm	**1148x240**	**1643x240**	**2138x240**

Dati tecnici Technical data **UC-B**

Incluso: Fianchi-Pannello frontale-Griglia frontale inferiore
Included: Sides-Front panel-Bottom front grille

UC-B	120	170 120+50 50+120 **DUAL ZONE**	220 170+50 50+170 **DUAL ZONE**
Dimensioni esterne (LxPxH) mm External dimensions (LxDxH)	1190x1130x1260	1685x1130x1260	2180x1130x1260
Peso (netto) kg Weight (net)	320	409	510
Refrigerazione Refrigeration	**Ventilata** Ventilated		
Sbrinamento Defrost	**Inversione di ciclo** Reverse cycle		
Temperatura di esercizio °C Operating temperature	-20 / +10		
Classe climatica - Condizioni ambientali (°C / %RH) Climate class - Operating conditions **R290** **Plus**	7 (35 / 75)		

Dati elettrici Electrical data

Modelli con unità condensatrici a bordo - condensazione ad aria
Models with on-board condensing units - air condensing

Compressore (Quantità - Tipologia) Compressor (Quantity - Type)		**1 - Ermetico** Hermetic	**2 - Ermetici** Hermetics	
Alimentazione elettrica (V / Ph / Hz) Power supply		230 / 1 / 50	400 / 3 / 50	
Refrigerante Refrigerant		**R290**		
Assorbimento elettrico (W / A) Electrical input	**a regime** nominal	1050 / 5,1	1720 / 2,8	1750 / 3
	in sbrinamento defrost	1400 / 6,6	2400 / 3,6	2650 / 4,3

H125

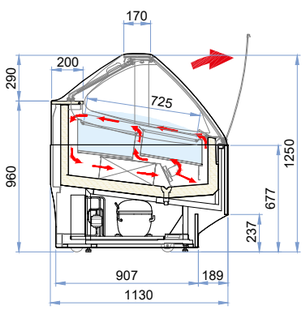

Dati tecnici Technical data **UC-R**

Incluso: Fianchi-Pannello frontale-Griglia frontale inferiore
Included: Sides-Front panel-Bottom front grille

Gelato-Pastry			120	170 120+50 50+120 **DUAL ZONE**	220 170+50 50+170 **DUAL ZONE**
Dimensioni esterne (LxPxH) mm External dimensions (LxDxH)			1190x1130x1260	1685x1130x1260	2180x1130x1260
Peso (netto) kg - Unità Condensatrice esclusa Weight (net) - Condensing units excluded			290	359	460
Refrigerazione Refrigeration			**Ventilata** Ventilated		
Sbrinamento Defrost			**Inversione di ciclo** Reverse cycle		
UC-R **0** ► mt ◄ **35**			120	170 120+50 50+120 **DUAL ZONE**	220 170+50 50+170 **DUAL ZONE**
Compressore (Quantità - Tipologia) Compressor (Quantity - Type)			**1 - Semi-Ermetico Tropicalizzato** Tropicalised Semi_Hermetic		
Refrigerante Refrigerant			**R452A**		
Dimensioni esterne (LxPxH) mm - UC-R External dimensions (LxDxH)			920x600x380	1177x613x380	
Peso (netto) kg Weight (net)			82	87	100
Sbrinamento Defrost			**Inversione di ciclo** Reverse cycle		
Classe climatica - Condizioni ambientali (°C / %RH) Climate class - Operating conditions			7 (35 / 75)		
Richiesta frigo Heat extraction rate (Ørun) [W@-40 °C]			577	876	1154
Alimentazione elettrica V/Ph/Hz Power supply			400 / 3 / 50		
Assorbimento elettrico Unità condensatrice V/A Absorbed power of Condensing unit			3000 / 5,5	3290 / 6	4380 / 8
Tubazioni Piping	**Liquida** Liquid	Ø mm	10		12
	Aspirazione Suction	Ø mm	22		28

H125

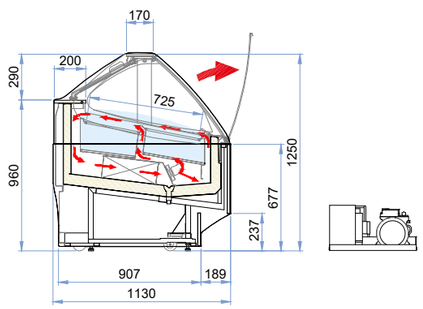

Dati tecnici Technical data **UC-B**

Incluso: Fianchi-Pannello frontale-Griglia frontale inferiore
Included: Sides-Front panel-Bottom front grille

	120	170	220
Dimensioni esterne (LxPxH) mm External dimensions (LxDxH)	1190x1130x1260	1685x1130x1260	2180x1130x1260
Peso (netto) kg Weight (net)	300	375	470
Refrigerazione Refrigeration	**Ventilata** Ventilated		
Sbrinamento Defrost	**Fermata compressore** Off cycle		
Temperatura prodotto °C Product temperature	+1 / +10		
Classe climatica - Condizioni ambientali (°C / %RH) **R290** Climate class - Operating conditions	3 (25 / 60)		

Dati elettrici Electrical data

Modelli con unità condensatrici a bordo - condensazione ad aria
Models with on-board condensing units - air condensing

Compressore (Quantità - Tipologia) Compressor (Quantity - Type)		**1 - Ermetico** Hermetic		
Alimentazione elettrica (V / Ph / Hz) Power supply		230 / 1 / 50		
Refrigerante Refrigerant		**R290**		
Assorbimento elettrico (W / A) Electrical input	**a regime** nominal	1200 / 5,4	1510 / 8,9	1780 / 9,1
	in sbrinamento defrost	540 / 2,6	650 / 3,1	750 / 3,6

H125

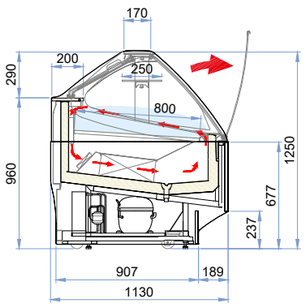

Taormina Pastry / VP RV

Dati tecnici Technical data **UC-R**

Incluso: Fianchi-Pannello frontale-Griglia frontale inferiore
Included: Sides-Front panel-Bottom front grille

		120	170	220
Dimensioni esterne (LxPxH) mm External dimensions (LxDxH)		1190x1130x1260	1685x1130x1260	2180x1130x1260
Peso (netto) kg - Unità Condensatrice esclusa Weight (net) - Condensing units excluded		270	325	380
Refrigerazione Refrigeration		**Ventilata** Ventilated		
Sbrinamento Defrost		**Fermata compressore** Off cycle		

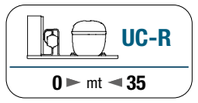

Compressore (Quantità - Tipologia) Compressor (Quantity - Type)	**1 - Ermetico Tropicalizzato** Tropicalised Hermetic		
Refrigerante Refrigerant	**R452A**		
Dimensioni esterne (LxPxH) mm - UC-R External dimensions (LxDxH)	1095x550x380	1110x550x380	
Peso (netto) kg Weight (net)	45	52	
Sbrinamento Defrost	**Fermata compressore** Off cycle		
Classe climatica - Condizioni ambientali (°C / %RH) Climate class - Operating conditions	3 (25 / 60)		
Richiesta frigo Heat extraction rate (Ørun) [W@-10 °C]	2360	3410	
Alimentazione elettrica V/Ph/Hz Power supply	230 / 1 / 50		
Assorbimento elettrico Unità condensatrice V/A Absorbed power of Condensing unit	1700 / 8,5	1940 / 9,8	
Tubazioni Piping — **Liquida** Liquid Ø mm	6	8	
Tubazioni Piping — **Aspirazione** Suction Ø mm	14	16	

H125

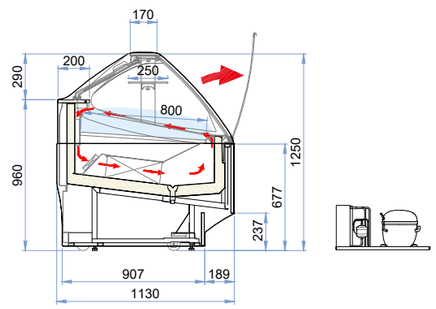

Dati tecnici Technical data **UC-B**

Incluso: Fianchi-Pannello frontale-Griglia frontale inferiore
Included: Sides-Front panel-Bottom front grille

UC-B

		120	170	220
Dimensioni esterne (LxPxH) mm External dimensions (LxDxH)		1190x1130x1260	1685x1130x1260	2180x1130x1260
Peso (netto) kg Weight (net)		300	375	470
Refrigerazione Refrigeration		**Ventilata** Ventilated		
Sbrinamento Defrost		**Fermata compressore** Off cycle		
Temperatura di esercizio °C Operating temperature		+14 / +16		
Classe climatica - Condizioni ambientali (°C / %RH) Climate class - Operating conditions	**R290**	3 (25 / 60)		

Dati elettrici Electrical data

Modelli con unità condensatrici a bordo - condensazione ad aria
Models with on-board condensing units - air condensing

Compressore (Quantità - Tipologia) Compressor (Quantity - Type)		**1 - Ermetico** Hermetic		
Alimentazione elettrica (V / Ph / Hz) Power supply		230 / 1 / 50		
Refrigerante Refrigerant		**R290**		
Assorbimento elettrico (W / A) Electrical input	**a regime** nominal	1700 / 8,2	2510 / 12,1	3280 / 15,8
	in sbrinamento defrost	1040 / 5	1650 / 8	2250 / 10,8

H125

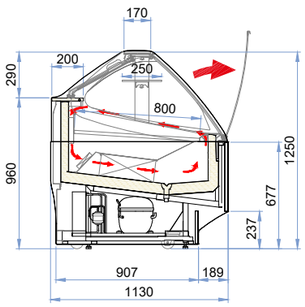

Dati tecnici Technical data **UC-R**

Incluso: Fianchi-Pannello frontale-Griglia frontale inferiore
Included: Sides-Front panel-Bottom front grille

			120	170	220
Dimensioni esterne (LxPxH) mm External dimensions (LxDxH)			1190x1130x1260	1685x1130x1260	2180x1130x1260
Peso (netto) kg - Unità Condensatrice esclusa Weight (net) - Condensing units excluded			270	325	380
Refrigerazione Refrigeration			**Ventilata** Ventilated		
Sbrinamento Defrost			**Fermata compressore** Off cycle		

UC-R
0 ► mt ◄ **35**

Compressore (Quantità - Tipologia) Compressor (Quantity - Type)			**1 - Ermetico Tropicalizzato** Tropicalised Hermetic	
Refrigerante Refrigerant			**R452A**	
Dimensioni esterne (LxPxH) mm - UC-R External dimensions (LxDxH)			1095x550x380	1110x550x380
Peso (netto) kg Weight (net)			45	52
Sbrinamento Defrost			**Fermata compressore** Off cycle	
Classe climatica - Condizioni ambientali (°C / %RH) Climate class - Operating conditions			3 (25 / 60)	
Richiesta frigo Heat extraction rate (Ørun) [W@-40 °C]			2360	3410
Alimentazione elettrica V/Ph/Hz Power supply			230 / 1 / 50	
Assorbimento elettrico Unità condensatrice V/A Absorbed power of Condensing unit			1700 / 8,5	1940 / 9,8
Tubazioni Piping	**Liquida** Liquid	Ø mm	6	8
	Aspirazione Suction	Ø mm	14	16

H125

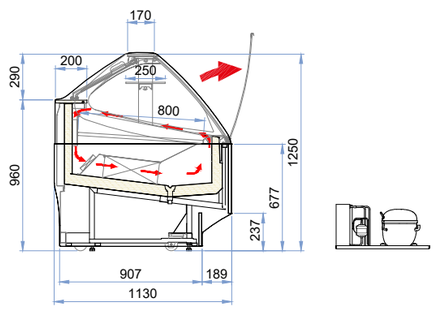

Dati tecnici Technical data UC-B

Incluso: Fianchi-Pannello frontale-Griglia frontale inferiore
Included: Sides-Front panel-Bottom front grille

UC-B

		120	170	220
Dimensioni esterne (LxPxH) mm External dimensions (LxDxH)		1190x1130x1260	1685x1130x1260	2180x1130x1260
Peso (netto) kg Weight (net)		300	375	430
Refrigerazione Refrigeration		**Ventilata** Ventilated		
Sbrinamento Defrost		**Fermata compressore** Off cycle		
Temperatura di esercizio °C Operating temperature		+1 / +65		
Classe climatica - Condizioni ambientali (°C / %RH) Climate class - Operating conditions	**R290**	3 (25 / 60)		

Dati elettrici Electrical data

Modelli con unità condensatrici a bordo - condensazione ad aria
Models with on-board condensing units - air condensing

Compressore (Quantità - Tipologia) Compressor (Quantity - Type)		**1 - Ermetico** Hermetic		
Alimentazione elettrica (V / Ph / Hz) Power supply		230 / 1 / 50		
Refrigerante Refrigerant		**R290**		
Assorbimento elettrico (W / A) Electrical input	**a regime** nominal	1200 / 5,4	1510 / 8,9	1780 / 9,1
	in sbrinamento defrost	540 / 2,6	650 / 3,1	750 / 3,6

H125

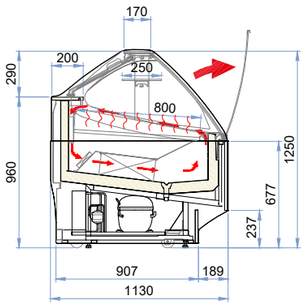

Dati tecnici Technical data UC-R

Incluso: Fianchi-Pannello frontale-Griglia frontale inferiore
Included: Sides-Front panel-Bottom front grille

	120	170	220
Dimensioni esterne (LxPxH) mm External dimensions (LxDxH)	1190x1130x1260	1685x1130x1260	2180x1130x1260
Peso (netto) kg - Unità Condensatrice esclusa Weight (net) - Condensing units excluded	270	325	380
Refrigerazione Refrigeration	**Ventilata** Ventilated		
Sbrinamento Defrost	**Fermata compressore** Off cycle		

UC-R
0 ► mt ◄ 35

Compressore (Quantità - Tipologia) Compressor (Quantity - Type)		**1 - Ermetico Tropicalizzato** Tropicalised Hermetic	
Refrigerante Refrigerant		**R452A**	
Dimensioni esterne (LxPxH) mm - UC-R External dimensions (LxDxH)		1095x550x380	1110x550x380
Peso (netto) kg Weight (net)		45	52
Sbrinamento Defrost		**Fermata compressore** Off cycle	
Classe climatica - Condizioni ambientali (°C / %RH) Climate class - Operating conditions		3 (25 / 60)	
Richiesta frigo Heat extraction rate (Ørun) [W@-40 °C]		2360	3410
Alimentazione elettrica V/Ph/Hz Power supply		230 / 1 / 50	
Assorbimento elettrico Unità condensatrice V/A Absorbed power of Condensing unit		1700 / 8,5	1940 / 9,8
Tubazioni Piping	**Liquida** Liquid Ø mm	6	8
	Aspirazione Suction Ø mm	14	16

H125

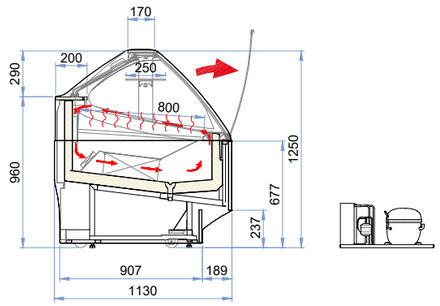

Taormina Piante tecniche / Technical plants

Gelato-Pastry • Pastry • Chocolate-Pastry • Pastry-Hot&Cold

120

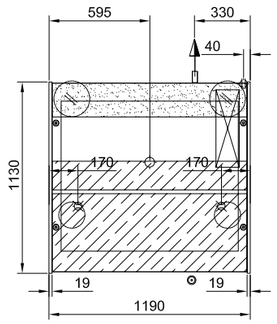

170

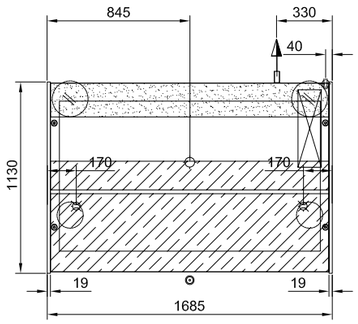

220

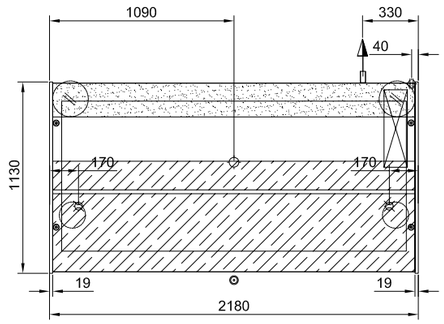

120+50 / 50+120 **(DUAL ZONE)**

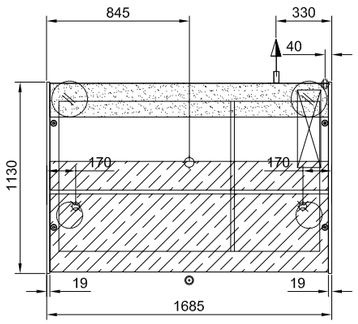

170+50 / 50+170 **(DUAL ZONE)**

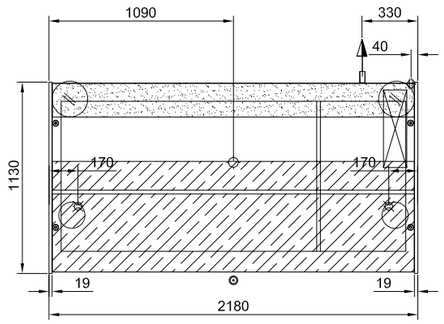

	Piedi appoggio	Support feet	● 32	
	Scarico	Discharge	Ø int. 25 mm	
	Allacciamento gas	Gas connection	Ø in 8 mm	Ø out 10 mm
	Uscita cavi	Cable output		
	Quadro comandi	Control panel		

	Ruota	Wheel
	Ruota con freno	Wheel with brake
	Lato cliente	Customer side
	Passaggio tubi	Pipe passage

Taormina Spedizioni / Shipping

Imballo standard: Pallet + cartone
Standard packaging: Pallet + carton

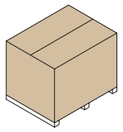

Altezza Height	**Modelli** Models	**Dimensioni esterne - imballo singolo (LxPxH)** External dimensions - single packaging (LxDxH) mm	**Volume** Volume m^3	**Container** Container 20 ft 5,9 m	40 ft 12 m	HC 12 m	**Trailer** Motrice 9,6 m	Bilico 13,6 m	Mega 13,6 m
	120	1380 x 1360 x 1550	2,90	4	8	8	7	9	9
H117 H135	170 120+50 50+120	1875 x 1360 x 1550	3,95	4	8	8	7	9	9
	220 170+50 50+170	2370 x 1360 x 1550	4,99	2	5	5	7	9	9

Portofino

IAT.
ISA Adaptive Technology

Gelato

H117

RAL 9003 - RAL 7022
Fianchi - Pannello frontale - Griglia frontale inferiore
finitura opaca
Sides - Front panel - Bottom front grille
Matte finish

Gelato-Pastry	Pastry	Chocolate-Pastry	Pastry-Hot&Cold
VG RV - VP RV	**VP RV**	**VCH - VP RV**	**VP RV - VCS**
CE	CE	CE	CE

Immagine sopra indicata a solo scopo illustrativo - non contrattuale. L'immagine rappresentata, è puramente indicativa del prodotto finito con fianchi laterali, pannello frontale e griglia frontale inferiore installate.
Image for illustration purposes only - not contractual.The image shown is purely indicative of the finished product with side panels, front panel and bottom front grille installed.

Configurazione standard	Standard configuration	89
Gelato-Pastry	**UC-B / UCR**	90
Pastry	**UC-B / UCR**	92
Chocolate - Pastry	**UC-B / UCR**	93
Pastry - Hot&Cold	**UC-B / UCR**	94
Unità condensatrici remote	Remote condensing units	95
Varianti	Functions	96
Accessori	Optionals	99
Allestimenti	Setup	100
Dati tecnici	Technical data	102
Piante tecniche	Technical plants	110
Spedizioni	Shipping	111

Configurazione Standard
Standard Configuration

		Gelato-Pastry **VG RV - VP RV**	Pastry **VP RV**	Chocolate-Pastry **VCH - VP RV**	Pastry-Hot&Cold **VP RV - VCS**
Altezza Height	**H**117	√	√	√	√
	H135	√	√	√	√
Installazione Installation	**UC-B**	√	√	√	√
	UC-R	√	√	√	√
Piano di lavoro: Work top	**Solid surface (Bianco)** White	√	√	√	√
Funzione doppia temperatura Dual temperature function		√		√	√
Mensola/e Illuminate Shelf/Shelves Illuminated	**H**117		1	1	1
	H135		2	2	2
Basamento: Basement	**Ruote pivottanti con freno e piedini regolabili in altezza** Swivel casters with brake and height adjustable feet	√	√	√	√
Illuminazione: Lighting	**Led Bianco freddo 4000 K** Cool white led		√	√	√
	Led Bianco freddo 5700 K Cool white led	√			
Chiusura posteriore Closing system	**Scorrevoli in plexiglass** Plexiglass sliding doors	√	√	√	√
Imballo: Packaging	**Pallet + cartone** Pallet + carton	√	√	√	√
Kit distanziali per vaschette gelato Support kit containersSupport kit		√			

Escluso: Fianchi - Pannello frontale - Griglia frontale inferiore
Excluded: Sides - Front panel - Bottom front grille

VG RV - VP RV	**Vetrina Gelato - Pasticceria a refrigerazione ventilata**	Gelato - Pastry display cabinet at ventilated refrigeration
VP RV	**Vetrina Pasticceria a refrigerazione ventilata**	Pastry display cabinet at ventilated refrigeration
VCH - VP RV	**Vetrina Cioccolato - Pasticceria a refrigerazione ventilata**	Chocolate - Pastry display cabinet at ventilated refrigeration
VP RV - VCS	**Vetrina Pasticceria a refrigerazione ventilata - Calda a secco**	Pastry display cabinet at ventilated refrigeration - Dry heat display cabinet
H	**Altezza**	Height
L	**Lunghezza**	Lenght
P	**Profondità**	Depth
UC-B	**Unità condensatrice a bordo**	Plug-In
UC-R	**Unità condensatrice remota**	Remote condensing unit

UC-B

UNITÀ CONDENSATRICI A BORDO
INCLUSO:
- **Unità condensatrice ermetica**
- **Funzione Doppia temperatura**
- **Vaschetta asciuga condensa**

ESCLUSO:
- **Fianchi**
- **Pannello frontale**
- **Griglia frontale inferiore**

PLUG-IN
INCLUDED:
- Hermetic condensing unit
- Dual Temperature function
- Self evaporating tray

EXCLUDED:
- Sides
- Front panel
- Bottom front grille

UC-R

UNITÀ CONDENSATRICI REMOTE
INCLUSO:
- **Unità condensatrice Semi-Ermetica Tropicalizzata**
- **Funzione Doppia temperatura**

ESCLUSO:
- **Fianchi**
- **Pannello frontale**
- **Griglia frontale inferiore**
- **Tubazioni**
- **Installazione unità condensatrice**

REMOTE CONDENSING UNITS
INCLUDED:
- Tropicalised Semi-Hermetic condensing Unit
- Dual Temperature function

EXCLUDED:
- Sides
- Front panel
- Bottom front grille
- Pipes
- Condensing units installation

Ventilazione Ventilation
Plus
Singolo evaporatore con doppia mandata d'aria a flusso anteriore.
Single evaporator with double front air out flow.

Altezza
Height

H117

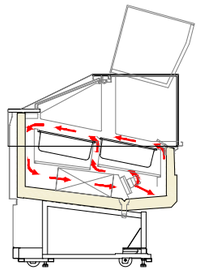

H135

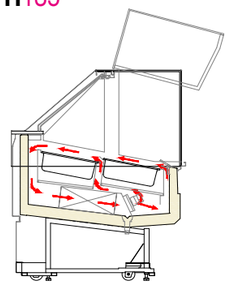

Modelli / Models	Condensazione / Condensation	UC-B R290 H117	UC-R R452A 0 > 35 m H117	UC-B R290 H135	UC-R R452A 0 > 35 m H135
120	**Aria** Air	€ 23.700 (D)	€ 25.800	€ 23.960 (D)	€ 26.060
	Acqua Water	-	€ 27.000	-	€ 27.260
	Acqua/Aria Water/Air	€ 24.300	€ 27.000	€ 24.560	€ 27.260
170	**Aria** Air	€ 25.700 (D)	€ 27.300	€ 25.980 (E)	€ 27.580
	Acqua Water	-	€ 29.200	-	€ 29.480
	Acqua/Aria Water/Air	€ 26.900	€ 29.200	€ 27.180	€ 29.480
220	**Aria** Air	€ 27.200 (D)	€ 28.800	€ 27.490 (E)	€ 29.090
	Acqua Water	-	€ 30.000	-	€ 30.290
	Acqua/Aria Water/Air	€ 28.400	€ 30.000	€ 28.690	€ 30.290
120+50 50+120 DUAL ZONE	**Aria** Air	-	€ 30.300	-	€ 30.580
	Acqua Water	-	€ 32.200	-	€ 32.480
	Acqua/Aria Water/Air	-	€ 32.200	-	€ 32.480
170+50 50+170 DUAL ZONE	**Aria** Air	-	€ 31.800	-	€ 32.090
	Acqua Water	-	€ 33.000	-	€ 33.290
	Acqua/Aria Water/Air	-	€ 33.000	-	€ 33.290

Nota: I prezzi sopraindicati sono in accordo alla configurazione standard indicata a pagina 89.
Note: The above prices are in accordance with the standard configuration shown on page 89.

Portofino Gelato-Pastry / VG RV - VP RV

Ventilazione Ventilation
Plus 1
Doppio evaporatore con singola mandata d'aria a flusso posteriore.
Double evaporator with single air out rear flow.

Altezza
Height

H117

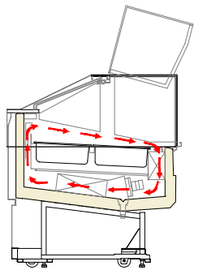

H135

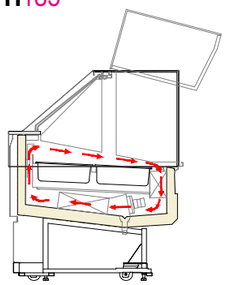

Ventilazione Ventilation
Plus 2
Doppio evaporatore con doppia mandata d'aria a flusso posteriore.
Double evaporator with double air out rear flow.

Altezza
Height

H117

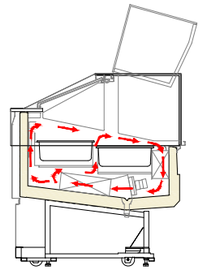

H135

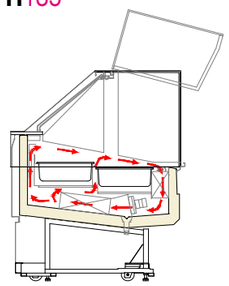

Modelli / Models	Condensazione / Condensation	UC-B R290 H117	UC-R R452A 0 > 35 m H117	UC-B R290 H135	UC-R R452A 0 > 35 m H135	UC-B R290 H117	UC-R R452A 0 > 35 m H117	UC-B R290 H135	UC-R R452A 0 > 35 m H135
120	**Aria** Air	€ 24.200 (D)	€ 26.300	€ 24.460 (D)	€ 26.560	€ 24.500 (D)	€ 26.600	€ 24.760 (D)	€ 26.860
	Acqua Water	-	€ 27.500	-	€ 27.760	-	€ 27.800	-	€ 28.060
	Acqua/Aria Water/Air	€ 24.800	€ 27.500	€ 25.060	€ 27.760	€ 25.100	€ 27.800	€ 25.360	€ 28.060
170	**Aria** Air	€ 26.200 (D)	€ 27.800	€ 26.480 (E)	€ 28.080	€ 26.500 (D)	€ 28.100	€ 26.780 (E)	€ 28.380
	Acqua Water	-	€ 29.700	-	€ 29.980	-	€ 30.000	-	€ 30.280
	Acqua/Aria Water/Air	€ 27.400	€ 29.700	€ 27.680	€ 29.980	€ 27.700	€ 30.000	€ 27.980	€ 30.280
220	**Aria** Air	€ 27.700 (E)	€ 29.300	€ 27.990 (E)	€ 29.590	€ 28.000 (E)	€ 29.600	€ 28.290 (E)	€ 29.890
	Acqua Water	-	€ 30.500	-	€ 30.790	-	€ 30.800	-	€ 31.090
	Acqua/Aria Water/Air	€ 28.900	€ 30.500	€ 29.190	€ 30.790	€ 29.200	€ 30.800	€ 29.490	€ 31.090
120+50 50+120 DUAL ZONE	**Aria** Air	-	-	-	-	-	-	-	-
	Acqua Water	-	-	-	-	-	-	-	-
	Acqua/Aria Water/Air	-	-	-	-	-	-	-	-
170+50 50+170 DUAL ZONE	**Aria** Air	-	-	-	-	-	-	-	-
	Acqua Water	-	-	-	-	-	-	-	-
	Acqua/Aria Water/Air	-	-	-	-	-	-	-	-

Nota: I prezzi sopraindicati sono in accordo alla configurazione standard indicata a pagina 89.
Note: The above prices are in accordance with the standard configuration shown on page 89.

Portofino Pastry / VP RV

IAT.

UC-B

UNITÀ CONDENSATRICI A BORDO
INCLUSO:
- **Unità condensatrice ermetica**
- **Mensole refrigerate "Full Mode" (disattivabile)**
- **Vaschetta asciuga condensa**

ESCLUSO:
- **Fianchi**
- **Pannello frontale**
- **Griglia frontale inferiore**

PLUG-IN
INCLUDED:
- Hermetic condensing unit
- Refrigerated shelves "Full Mode" (deactivatable)
- Self evaporating tray

EXCLUDED:
- Sides
- Front panel
- Bottom front grille

UC-R

UNITÀ CONDENSATRICI REMOTE
INCLUSO:
- **Unità condensatrice Semi-Ermetica Tropicalizzata**
- **Mensole refrigerate "Full Mode" (disattivabile)**

ESCLUSO:
- **Fianchi**
- **Pannello frontale**
- **Griglia frontale inferiore**
- **Tubazioni**
- **Installazione unità condensatrice**

REMOTE CONDENSING UNITS
INCLUDED:
- Tropicalised Semi-Hermetic condensing Unit
- Refrigerated shelves "Full Mode" (deactivatable)

EXCLUDED:
- Sides
- Front panel
- Bottom front grille
- Pipes
- Condensing units installation

Altezza
Height

H117

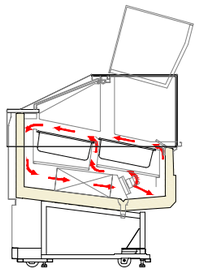

H135

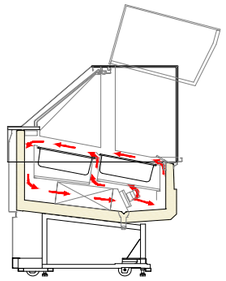

Modelli Models	**Condensazione** Condensation	**UC-B** R290	**UC-R** R452A 0 > 35 m	**UC-B** R290	**UC-R** R452A 0 > 35 m
120	**Aria** Air	€ 18.240 F	€ 19.440 F	€ 18.500 E	€ 19.700 F
	Acqua Water	-	€ 19.840	-	€ 20.100
	Acqua/Aria Water/Air	-	€ 20.040	-	€ 20.300
170	**Aria** Air	€ 19.660 F	€ 20.720 F	€ 19.940 E	€ 21.000 F
	Acqua Water	-	€ 20.820	-	€ 21.100
	Acqua/Aria Water/Air	-	€ 21.020	-	€ 21.300
220	**Aria** Air	€ 20.920 F	€ 22.020 F	€ 21.210 E	€ 22.310 F
	Acqua Water	-	€ 22.120	-	€ 22.410
	Acqua/Aria Water/Air	-	€ 22.320	-	€ 22.610

Nota: I prezzi sopraindicati sono in accordo alla configurazione standard indicata a pagina 89.
Note: The above prices are in accordance with the standard configuration shown on page 89.

Portofino Chocolate-Pastry / VCH - VP RV

IAT.

UC-B

UNITÀ CONDENSATRICI A BORDO
INCLUSO:
- **Unità condensatrice ermetica**
- **Mensole refrigerate "Full Mode" (disattivabile)**
- **Funzione Doppia temperatura**
- **Vaschetta asciuga condensa**

ESCLUSO:
- **Fianchi**
- **Pannello frontale**
- **Griglia frontale inferiore**

PLUG-IN
INCLUDED:
- Hermetic condensing unit
- Refrigerated shelves "Full Mode" (deactivatable)
- Dual Temperature function
- Self evaporating tray

EXCLUDED:
- Sides
- Front panel
- Bottom front grid

UC-R

UNITÀ CONDENSATRICI REMOTE
INCLUSO:
- **Unità condensatrice Ermetica Tropicalizzata**
- **Mensole refrigerate "Full Mode" (disattivabile)**
- **Funzione Doppia temperatura**

ESCLUSO:
- **Fianchi**
- **Pannello frontale**
- **Griglia frontale inferiore**
- **Tubazioni**
- **Installazione unità condensatrice**

REMOTE CONDENSING UNITS
INCLUDED:
- Tropicalised Semi-Hermetic condensing Unit
- Refrigerated shelves "Full Mode" (deactivatable)
- Dual Temperature function

EXCLUDED:
- Sides
- Front panel
- Bottom front grid
- Pipes
- Condensing units installation

Altezza
Height

H117

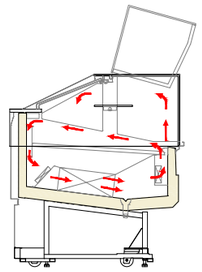

H135

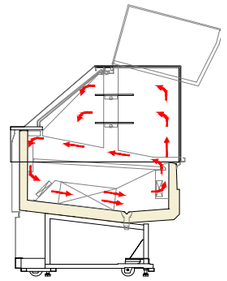

Modelli Models	**Condensazione** Condensation	**UC-B** R290	**UC-R** R452A 0 > 35 m	**UC-B** R290	**UC-R** R452A 0 > 35 m
120	**Aria** Air	€ 18.480	€ 19.680	€ 18.740	€ 19.940
	Acqua Water	-	€ 20.080	-	€ 20.340
	Acqua/Aria Water/Air	-	€ 20.280	-	€ 20.540
170	**Aria** Air	€ 19.900	€ 20.960	€ 20.180	€ 21.240
	Acqua Water	-	€ 21.060	-	€ 21.340
	Acqua/Aria Water/Air	-	€ 21.260	-	€ 21.540
220	**Aria** Air	€ 21.160	€ 22.260	€ 21.450	€ 22.550
	Acqua Water	-	€ 22.360	-	€ 22.650
	Acqua/Aria Water/Air	-	€ 22.560	-	€ 22.850

Nota: I prezzi sopraindicati sono in accordo alla configurazione standard indicata a pagina 89.
Note: The above prices are in accordance with the standard configuration shown on page 89.

UC-B

UNITÀ CONDENSATRICI A BORDO

INCLUSO:
- **Unità condensatrice ermetica**
- **Mensole refrigerate "Full Mode" (disattivabile)**
- **Funzione Doppia temperatura**
- **Vaschetta asciuga condensa**

ESCLUSO:
- **Fianchi**
- **Pannello frontale**
- **Griglia frontale inferiore**

PLUG-IN
INCLUDED:
- Hermetic condensing unit
- Refrigerated shelves "Full Mode" (deactivatable)
- Dual Temperature functio
- Self evaporating tray

EXCLUDED:
- Sides
- Front panel
- Bottom front grille

UC-R

UNITÀ CONDENSATRICI REMOTE

INCLUSO:
- **Unità condensatrice Ermetica Tropicalizzata**
- **Mensole refrigerate "Full Mode" (disattivabile)**
- **Funzione Doppia temperatura**

ESCLUSO:
- **Fianchi**
- **Pannello frontale**
- **Griglia frontale inferiore**
- **Tubazioni**
- **Installazione unità condensatrice**

REMOTE CONDENSING UNITS
INCLUDED:
- Tropicalised Hermetic condensing Unit
- Refrigerated shelves "Full Mode" (deactivatable)
- Dual Temperature function

EXCLUDED:
- Sides
- Front panel
- Bottom front grille
- Pipes
- Condensing units installation

Altezza
Height

H117

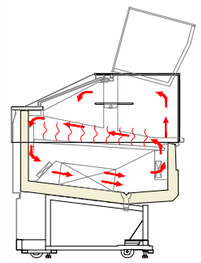

H135

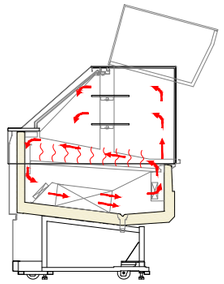

Modelli Models	Condensazione Condensation	UC-B R290	UC-R R452A 0 > 35 m	UC-B R290	UC-R R452A 0 > 35 m
120	**Aria** Air	€ 19.340	€ 20.540	€ 19.600	€ 20.800
	Acqua Water	-	€ 20.940	-	€ 21.200
	Acqua/Aria Water/Air	-	€ 21.140	-	€ 21.400
170	**Aria** Air	€ 21.160	€ 22.220	€ 21.440	€ 22.500
	Acqua Water	-	€ 22.320	-	€ 22.600
	Acqua/Aria Water/Air	-	€ 22.520	-	€ 22.800
220	**Aria** Air	€ 22.620	€ 23.720	€ 22.910	€ 24.010
	Acqua Water	-	€ 23.820	-	€ 24.110
	Acqua/Aria Water/Air	-	€ 24.020	-	€ 24.310

Nota: I prezzi sopraindicati sono in accordo alla configurazione standard indicata a pagina 89.
Note: The above prices are in accordance with the standard configuration shown on page 89.

UC-R

UC-R
0 ► mt ◄ 35

Prezzo già incluso nelle versioni UC-R
Detrarre i prezzi sottoindicati in caso di richiesta della sola vetrina con predisposizione per unità remota.

Price already included in UC-R versions
Deduct the prices below in case of requesting the showcase only with provision for remote unit.

Modelli Models		Condensazione Condensation	Gelato-Pastry VG RV - VP RV		Pastry VP RV		Chocolate-Pastry VCH - VP RV Pastry - Hot&Cold VP RV - VCS	
120		**Aria** Air	9004770800057	-€ 4.400	9004770800068	-€ 2.200	9004770800068	-€ 2.200
		Acqua Water	9004770800106	-€ 5.600	9004770800075	-€ 2.600	9004770800075	-€ 2.600
		Acqua/Aria Water/Air	9004770800106	-€ 5.600	9004770800109	-€ 2.800	9004770800109	-€ 2.800
170		**Aria** Air	9004770800058	-€ 4.700	9004770800069	-€ 2.500	9004770800069	-€ 2.500
		Acqua Water	9004770800107	-€ 6.600	9004770800076	-€ 2.600	9004770800076	-€ 2.600
		Acqua/Aria Water/Air	9004770800107	-€ 6.600	9004770800109	-€ 2.800	9004770800109	-€ 2.800
220		**Aria** Air	9004770800059	-€ 6.100	9004770800069	-€ 2.500	9004770800069	-€ 2.500
		Acqua Water	9004770800108	-€ 7.300	9004770800076	-€ 2.600	9004770800076	-€ 2.600
		Acqua/Aria Water/Air	9004770800108	-€ 7.300	9004770800109	-€ 2.800	9004770800109	-€ 2.800
120+50 50+120	DUAL ZONE	**Aria** Air	9004770800058	-€ 4.700				
		Acqua Water	9004770800107	-€ 6.600				
		Acqua/Aria Water/Air	9004770800107	-€ 6.600				
170+50 50+170	DUAL ZONE	**Aria** Air	9004770800059	-€ 6.100				
		Acqua Water	9004770800108	-€ 7.300				
		Acqua/Aria Water/Air	9004770800108	-€ 7.300				

Nota: Non vengono garantite le corrette performance della vetrina se l'Unità Condensatrice Remota non è fornita direttamente da ISA S.p.A.
Note: The correct performance of the showcase is not guaranteed if the Remote Condensing Unit is not directly supplied by ISA S.p.A.

120	+€ 250	+€ 250
170 - 220 - DUAL ZONE	+€ 320	

Kit tecnico obbligatorio per la fornitura della sola vetrina predisposta a motore remoto. Non valido per allacci a centrale; tali casi dovranno essere valutati dagli uffici interni.
Mandatory technical kit for the supply of only the display case equipped with a remote motor. Not valid for central connections; such cases will have to be evaluated by the internal offices.

Mensole: Prezzo da aggiungere o detrarre rispetto alla configurazione standard. Shelves: Price to be added to or deducted from the standard configuration.		VG H135	VP H117	VP H135	120	170 120+50 50+120 DUAL ZONE	220 170+50 50+170 DUAL ZONE
Mensole Shelves	**1 Mensola illuminata** 1 Illuminated shelf	√	√	√	**+€ 600**	**+€ 830**	**+€ 1.060**
	1 Mensola calda illuminata 1 Illuminated hot shelf	X	√	√	**+€ 1.100**	**+€ 1.500**	**+€ 1.900**
	2 Mensole illuminate 2 Illuminated shelves 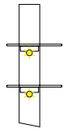	X	X	√	**+€ 980**	**+€ 1.260**	**+€ 1.540**
	2 Mensole **2** Shelves **1 Mensola calda illuminata** 1 Illuminated hot shelf + **1 Mensola illuminata** 1 Illuminated shelf 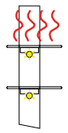	X	X	√	**+€ 1.480**	**+€ 1.920**	**+€ 2.360**

√ **Disponibile** Available
X **Non disponibile** Not available

Energy meter

Disponibile solo nella versione UCB
Available only for UCB version

Alimentazione elettrica monofase Single-phase electric power	**+€ 104**
Alimentazione elettrica trifase Three-phase electric power	**+€ 192**

60 Hz

Disponibile solo nella versione UCB
Available only for UCB version

+€ 400

Imballo cassa
Packaging crate

+€ 400

		Colori Colours	120	170 120+50 50+120 DUAL ZONE	220 170+50 50+170 DUAL ZONE
Pannello frontale + **Griglia frontale inferiore** Front panel + Bottom front grille	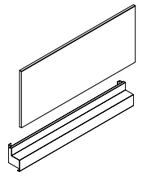	**RAL 9003** **Bianco** White / **RAL 7022** **Grigio** Grey / **RAL 9005** **Nero** Black	**+€ 1.560**	**+€ 2.100**	**+€ 2.220**
		Extra colori Extra Colours	**+€ 1.960**	**+€ 2.500**	**+€ 2.620**

		Colori Colours	120	170 120+50 50+120 DUAL ZONE	220 170+50 50+170 DUAL ZONE
Fianco laterale sx / dx **Finitura opaca** Side panel sx / dx Matte finish	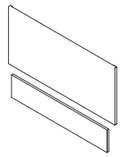	**RAL 9003** **Bianco** White / **RAL 7022** **Grigio** Grey / **RAL 9005** **Nero** Black	**+€ 460** **prezzo unitario** unit price		
		Extra colori Extra Colours	**+€ 660** **prezzo unitario** unit price		

		Colori Colours		120	170 120+50 50+120 DUAL ZONE	220 170+50 50+170 DUAL ZONE
Pannello frontale + **Griglia frontale inferiore** Front panel + Bottom front grille	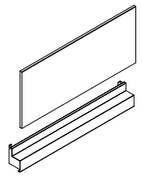	**Pannello frontale** Front panel **RAL 9003** **Bianco** White / **RAL 7022** **Grigio** Grey / **RAL 9005** **Nero** Black	**Griglia frontale inferiore** Bottom front grille **Bronzo** Bronze	**+€ 1.600**	**+€ 2.180**	**+€ 2.320**
		Extra colori Extra Colours	**Griglia frontale inferiore** Bottom front grille **Bronzo** Bronze	**+€ 1.800**	**+€ 2.380**	**+€ 2.520**

		Colori Colours		120	170 120+50 50+120 DUAL ZONE	220 170+50 50+170 DUAL ZONE
Fianco laterale sx / dx + **Griglia frontale inferiore** **Finitura opaca** Side panel sx / dx + Bottom front grille Matte finish	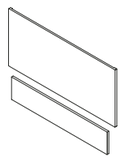	**Fianchi laterali** Side panels **RAL 9003** **Bianco** White / **RAL 7022** **Grigio** Grey / **RAL 9005** **Nero** Black	**Griglia frontale inferiore** Bottom front grille **Bronzo** Bronze	**+€ 520** **prezzo unitario** unit price		
		Extra colori Extra Colours	**Griglia frontale inferiore** Bottom front grille **Bronzo** Bronze	**+€ 620** **prezzo unitario** unit price		

Portofino Varianti / Functions

		H117	H135
1 Vetro fianco 1 Side glass **Prezzo da detrarre in caso di canalizzazione** Price deduction for channelling	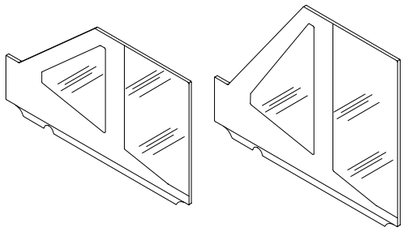	-€ 560	-€ 630

Canalizzazione Channelling		H117	H135
Kit divisori Partitions kit	**1 divisorio in plexiglass** 1 Plexiglass partition 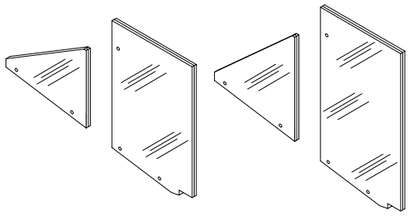	+€ 210	+€ 260
Kit obbligatorio ad ogni canalizzazione Mandatory kit for each channelling		+€ 100	

Portofino Accessori / Optionals

				Codice Code	Quantità Quantity	
Portaconi completo grigio Complete grey cone holder				9001390900802	1	€ 180
Portaconi completo grigio con vaschette portagranelle Complete grey cone holder with toppings container				9001390900801	1	€ 300
Consolle lavaporzionatore con rubinetto Consolle scoop washer with water tap				9001920000273	1	€ 460
Consolle lavaporzionatore con doccetta avvolgitubo Consolle scoop with shower selfrolling				9001920000272	1	€ 1.490
Vaschetta gelato in acciaio inox Stainless steel ice cream container		**5** lt.	360x165x120H (mm)	9001990000005	1	€ 60
		5 lt.	360x250x80H (mm)	9001990000017	1	€ 72
		10 lt.	360x250x120H (mm)	9001990000010	1	€ 80
Vaschetta gelato stecchi in policarbonato Policarbonate ice cream stick container			360x250x43H (mm)	9001990000014	1	€ 90
Vaschetta gelato monoporzioni in policarbonato Policarbonate ice cream single portion container			360x250x43H (mm)	9001390900816	1	€ 84
Kit vassoi in acciaio inox Stainless steel trays kit	Gelato-Pastry	**120**	**Plus** **Plus 2**	9001700000052		€ 380
			Plus 1	9001700000049		€ 252
		170	**Plus** **Plus 2**	9001700000053		€ 570
			Plus 1	9001700000050		€ 410
		220	**Plus** **Plus 2**	9001700000054		€ 760
			Plus 1	9001700000051		€ 460
	Gelato-Pastry **DUAL ZONE**	**50**	**Plus**	9001700000057		€ 200
		120	**Plus**	9001700000058		€ 390
		170	**Plus**	9001700000059		€ 580

Portaconi completo grigio
Complete grey cone holder

9001390900802

Vaschette portagranelle
Toppings container

Vaschetta gelato stecchi in policarbonato
Policarbonate
ice cream stick container

9001990000014

Vaschetta gelato monoporzioni in policarbonato
Policarbonate
ice cream single portion container

9001390900816

Consolle lavaporzionatore con rubinetto
Consolle scoop washer
with water tap

9001920000273

Consolle lavaporzionatore con doccetta avvolgitubo
Consolle scoop
with shower selfrolling

9001920000272

Vaschette gelato (accessori)
Ice cream containers (optionals)

Gelato	120	170 120+50 50+120 **DUAL ZONE**	220 170+50 50+170 **DUAL ZONE**
5 lt. 360x165x120H (mm)	**12**	**18**	**24**
		18 (12+6)	**24** (18+6)
		18 (6+12)	**24** (6+18)
5 lt. 360x250x80H (mm) **10 lt.** 360x250x120H (mm)	**8**	**12**	**16**
		12 (8+4)	**16** (12+4)
		12 4+8)	**16** (4+12)
Stecchi Ice cream stick 360x250x43H (mm)	**8**	**12**	**16**
		12 (8+4)	**16** (12+4)
		12 4+8)	**16** (4+12)
Monoporzioni Single portions 360x250x43H (mm)	**8**	**12**	**16**
		12 (8+4)	**16** (12+4)
		12 4+8)	**16** (4+12)

Vassoi pasticceria (accessori)
Pastry tray (optionals)

Gelato - Pastry	120	170 120+50 50+120 **DUAL ZONE**	220 170+50 50+170 **DUAL ZONE**
(LxP) (LxD) mm	**Plus 1** **1046x720**	**Plus 1** **1541x720**	**Plus 1** **2036x720**
	Plus - Plus 2 **(2x) 990x315**	**Plus - Plus 2** **(2x) 1485x315**	**Plus - Plus 2** **(2x) 1980x315**
		Plus **(2x) 990x315 + (2x) 495x315**	**Plus** **(2x) 1485x315 + (2x) 495x315**
		Plus **(2x) 495x315 + (2x) 990x315**	**Plus** **(2x) 495x315 + (2x) 1485x315**

Vassoi pasticceria (accessori)
Pastry tray (optionals)

Chocolate - Pastry Pastry - Hot&Cold	120	170	220
(LxP) (LxD) mm	**1048x800**	**1541x800**	**2038x800**

Mensole
Shelves

Gelato - Pastry Chocolate - Pastry Pastry - Hot&Cold	120	170 120+50 50+120 **DUAL ZONE**	220 170+50 50+170 **DUAL ZONE**
(LxP) (LxD) mm	**1148x240**	**1643x240**	**2138x240**

Dati tecnici Technical data **UC-B**

Incluso: Fianchi-Pannello frontale-Griglia frontale inferiore
Included: Sides-Front panel-Bottom front grille

		120	170 120+50 50+120 **DUAL ZONE**	220 170+50 50+170 **DUAL ZONE**
Dimensioni esterne (LxPxH) mm External dimensions (LxDxH)	**H**117	1190x1090x1170	1685x1090x1170	2180x1090x1170
	H135	1190x1090x1350	1685x1090x1350	2180x1090x1350
Peso (netto) kg Weight (net)	**H**117	320	409	510
	H135	346	434	535
Refrigerazione Refrigeration		**Ventilata** Ventilated		
Sbrinamento Defrost		**Inversione di ciclo** Reverse cycle		
Temperatura di esercizio °C Operating temperature		-20 / +10		
Classe climatica - Condizioni ambientali (°C / %RH) Climate class - Operating conditions	**R290** **Plus** **R290** **Plus 1** **R290** **Plus 2**	7 (35 / 75)		

Dati elettrici Electrical data

Modelli con unità condensatrici a bordo - condensazione ad aria
Models with on-board condensing units - air condensing

		1 - Ermetico Hermetic	2 - Ermetici Hermetics	
Compressore (Quantità - Tipologia) Compressor (Quantity - Type)				
Alimentazione elettrica (V / Ph / Hz) Power supply		230 / 1 / 50	400 / 3 / 50	
Refrigerante Refrigerant		**R290**		
Assorbimento elettrico (W / A) Electrical input	**a regime** nominal	1050 / 5,1	1720 / 2,8	1750 / 3
	in sbrinamento defrost	1400 / 6,6	2400 / 3,6	2650 / 4,3

H117

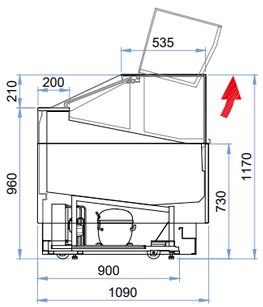

H135

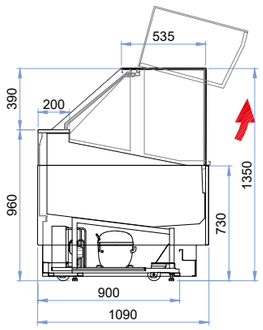

Dati tecnici Technical data **UC-R**

Incluso: Fianchi-Pannello frontale-Griglia frontale inferiore
Included: Sides-Front panel-Bottom front grille

		120	170 120+50 50+120 **DUAL ZONE**	220 170+50 50+170 **DUAL ZONE**
Dimensioni esterne (LxPxH) mm External dimensions (LxDxH)	**H**117	1190x1090x1170	1685x1090x1170	2180x1090x1170
	H135	1190x1090x1350	1685x1090x1350	2180x1090x1350
Peso (netto) kg - Unità Condensatrice esclusa Weight (net) - Condensing units excluded	**H**117	290	379	480
	H135	326	404	505
Refrigerazione Refrigeration		**Ventilata** Ventilated		
Sbrinamento Defrost		**Inversione di ciclo** Reverse cycle		

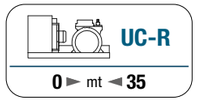

		1 - Semi-Ermetico Tropicalizzato Tropicalised Semi_Hermetic		
Compressore (Quantità - Tipologia) Compressor (Quantity - Type)				
Refrigerante Refrigerant		**R452A**		
Dimensioni esterne (LxPxH) mm - UC-R External dimensions (LxDxH)		920x600x380	1177x613x380	
Peso (netto) kg Weight (net)		82	87	100
Sbrinamento Defrost		**Inversione di ciclo** Reverse cycle		
Classe climatica - Condizioni ambientali (°C / %RH) Climate class - Operating conditions		7 (35 / 75)		
Richiesta frigo Heat extraction rate (Ørun) [W@-40 °C]		577	876	1154
Alimentazione elettrica V/Ph/Hz Power supply		400 / 3 / 50		
Assorbimento elettrico Unità condensatrice V/A Absorbed power of Condensing unit		3000 / 5,5	3290 / 6	4380 / 8
Tubazioni Piping	**Liquida** Liquid Ø mm	10		12
	Aspirazione Suction Ø mm	22		28

H117

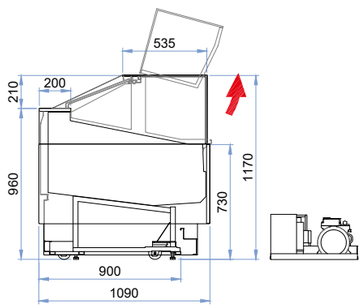

H135

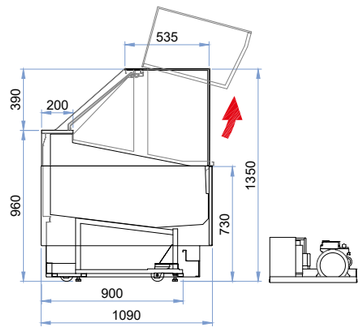

Dati tecnici Technical data **UC-B**

Incluso: Fianchi-Pannello frontale-Griglia frontale inferiore
Included: Sides-Front panel-Bottom front grille

UC-B

		120	170	220
Dimensioni esterne (LxPxH) mm External dimensions (LxDxH)	H117	1190x1090x1170	1685x1090x1170	2180x1090x1170
	H135	1190x1090x1350	1685x1090x1350	2180x1090x1350
Peso (netto) kg Weight (net)	H117	300	375	470
	H135	325	410	510
Refrigerazione Refrigeration		**Ventilata** Ventilated		
Sbrinamento Defrost		**Fermata compressore** Off cycle		
Temperatura di esercizio °C Operating temperature		-1 / +10		
Classe climatica - Condizioni ambientali (°C / %RH) Climate class - Operating conditions	**R290**	3 (25 / 60)		

Dati elettrici Electrical data

Modelli con unità condensatrici a bordo - condensazione ad aria
Models with on-board condensing units - air condensing

Compressore (Quantità - Tipologia) Compressor (Quantity - Type)		**1 - Ermetico** Hermetic		
Alimentazione elettrica (V / Ph / Hz) Power supply		230 / 1 / 50		
Refrigerante Refrigerant		**R290**		
Assorbimento elettrico (W / A) Electrical input	**a regime** nominal	1200 / 5,4	1510 / 8,9	1780 / 9,1
	in sbrinamento defrost	540 / 2,6	650 / 3,1	750 / 3,6

H117

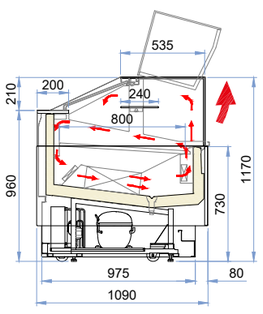

H135

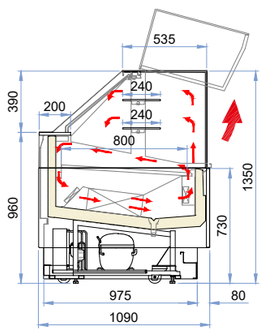

Dati tecnici Technical data **UC-R**

Incluso: Fianchi-Pannello frontale-Griglia frontale inferiore
Included: Sides-Front panel-Bottom front grille

		120	170	220
Dimensioni esterne (LxPxH) mm External dimensions (LxDxH)	H117	1190x1090x1170	1685x1090x1170	2180x1090x1170
	H135	1190x1090x1350	1685x1090x1350	2180x1090x1350
Peso (netto) kg - Unità Condensatrice esclusa Weight (net) - Condensing units excluded	H117	290	379	480
	H135	326	404	505
Refrigerazione Refrigeration		**Ventilata** Ventilated		
Sbrinamento Defrost		**Fermata compressore** Off cycle		

UC-R

0 ► mt ◄ 35

Compressore (Quantità - Tipologia) Compressor (Quantity - Type)		**1 - Ermetico Tropicalizzato** Tropicalised Hermetic	
Refrigerante Refrigerant		**R452A**	
Dimensioni esterne (LxPxH) mm - UC-R External dimensions (LxDxH)		1095x550x380	1110x550x380
Peso (netto) kg Weight (net)		45	52
Sbrinamento Defrost		**Fermata compressore** Off cycle	
Classe climatica - Condizioni ambientali (°C / %RH) Climate class - Operating conditions		3 (25 / 60)	
Richiesta frigo Heat extraction rate (Ørun) [W@-10 °C]		2360	3410
Alimentazione elettrica V/Ph/Hz Power supply		230 / 1 / 50	
Assorbimento elettrico Unità condensatrice V/A Absorbed power of Condensing unit		1700 / 8,5	1940 / 9,8
Tubazioni Piping	**Liquida** Liquid Ø mm	6	8
	Aspirazione Suction Ø mm	14	16

H117

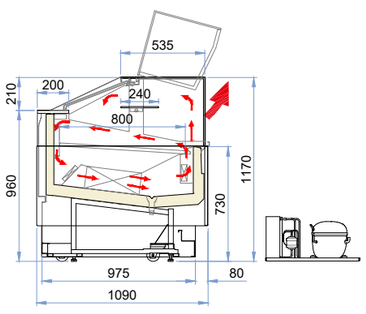

H135

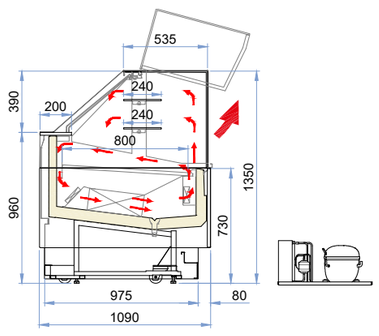

Dati tecnici Technical data **UC-B**

Incluso: Fianchi-Pannello frontale-Griglia frontale inferiore
Included: Sides-Front panel-Bottom front grille

UC-B

		120	170	220
Dimensioni esterne (LxPxH) mm External dimensions (LxDxH)	**H**117	1190x1090x1170	1685x1090x1170	2180x1090x1170
	H135	1190x1090x1350	1685x1090x1350	2180x1090x1350
Peso (netto) kg Weight (net)	**H**117	300	375	470
	H135	325	410	510
Refrigerazione Refrigeration		**Ventilata** Ventilated		
Sbrinamento Defrost		**Fermata compressore** Off cycle		
Temperatura di esercizio °C Operating temperature		+14 / +16		
Classe climatica - Condizioni ambientali (°C / %RH) Climate class - Operating conditions	**R290**	3 (25 / 60)		

Dati elettrici Electrical data

Modelli con unità condensatrici a bordo - condensazione ad aria
Models with on-board condensing units - air condensing

Compressore (Quantità - Tipologia) Compressor (Quantity - Type)		**1 - Ermetico** Hermetic		
Alimentazione elettrica (V / Ph / Hz) Power supply		230 / 1 / 50		
Refrigerante Refrigerant		**R290**		
Assorbimento elettrico (W / A) Electrical input	**a regime** nominal	1700 / 8,2	2510 / 12,1	3280 / 15,8
	in sbrinamento defrost	1040 / 5	1650 / 8	2250 / 10,8

H117

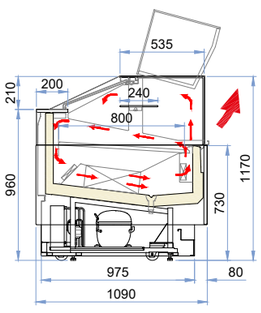

H135

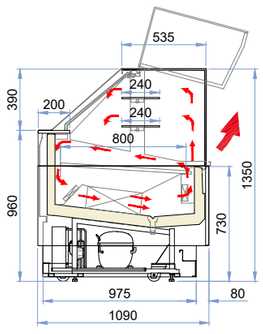

Dati tecnici Technical data **UC-R**

Incluso: Fianchi-Pannello frontale-Griglia frontale inferiore
Included: Sides-Front panel-Bottom front grille

		120	170	220
Dimensioni esterne (LxPxH) mm External dimensions (LxDxH)	**H**117	1190x1090x1170	1685x1090x1170	2180x1090x1170
	H135	1190x1090x1350	1685x1090x1350	2180x1090x1350
Peso (netto) kg - Unità Condensatrice esclusa Weight (net) - Condensing units excluded	**H**117	290	379	510
	H135	326	404	505
Refrigerazione Refrigeration		**Ventilata** Ventilated		
Sbrinamento Defrost		**Fermata compressore** Off cycle		

UC-R

0 ► mt ◄ **35**

Compressore (Quantità - Tipologia) Compressor (Quantity - Type)			**1 - Ermetico Tropicalizzato** Tropicalised Hermetic	
Refrigerante Refrigerant			**R452A**	
Dimensioni esterne (LxPxH) mm - UC-R External dimensions (LxDxH)			1095x550x380	1110x550x380
Peso (netto) kg Weight (net)			45	52
Sbrinamento Defrost			**Fermata compressore** Off cycle	
Classe climatica - Condizioni ambientali (°C / %RH) Climate class - Operating conditions			3 (25 / 60)	
Richiesta frigo Heat extraction rate (Ørun) [W@-10 °C]			2360	3410
Alimentazione elettrica V/Ph/Hz Power supply			230 / 1 / 50	
Assorbimento elettrico Unità condensatrice V/A Absorbed power of Condensing unit			1700 / 8,5	1940 / 9,8
Tubazioni Piping	**Liquida** Liquid	Ø mm	6	8
	Aspirazione Suction	Ø mm	14	16

H117

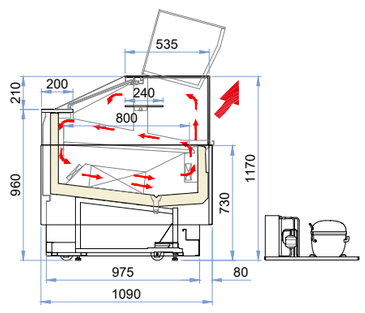

H135

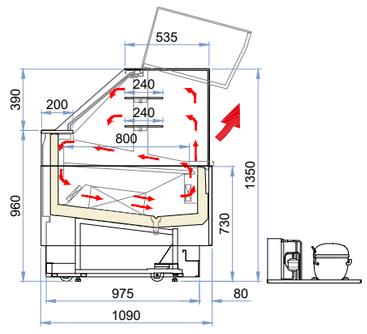

Dati tecnici Technical data **UC-B**

Incluso: Fianchi-Pannello frontale-Griglia frontale inferiore
Included: Sides-Front panel-Bottom front grille

UC-B

		120	170	220
Dimensioni esterne (LxPxH) mm External dimensions (LxDxH)	H117	1190x1090x1170	1685x1090x1170	2180x1090x1170
	H135	1190x1090x1350	1685x1090x1350	2180x1090x1350
Peso (netto) kg Weight (net)	H117	300	375	470
	H135	325	410	510
Refrigerazione Refrigeration		**Ventilata** Ventilated		
Sbrinamento Defrost		**Fermata compressore** Off cycle		
Temperatura di esercizio °C Operating temperature		+1 / +65		
Classe climatica - Condizioni ambientali (°C / %RH) Climate class - Operating conditions	**R290**	3 (25 / 60)		

Dati elettrici Electrical data

Modelli con unità condensatrici a bordo - condensazione ad aria
Models with on-board condensing units - air condensing

Compressore (Quantità - Tipologia) Compressor (Quantity - Type)		**1 - Ermetico** Hermetic		
Alimentazione elettrica (V / Ph / Hz) Power supply		230 / 1 / 50		
Refrigerante Refrigerant		**R290**		
Assorbimento elettrico (W / A) Electrical input	**a regime** nominal	1200 / 5,4	1510 / 8,9	1780 / 9,1
	in sbrinamento defrost	540 / 2,6	650 / 3,1	750 / 3,6

H117

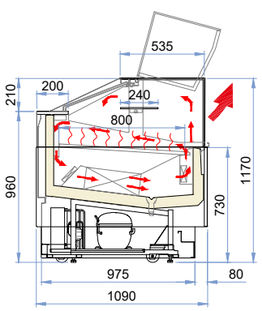

H135

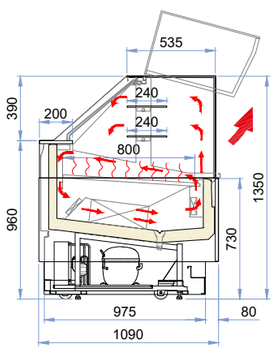

Dati tecnici Technical data **UC-R**

Incluso: Fianchi-Pannello frontale-Griglia frontale inferiore
Included: Sides-Front panel-Bottom front grille

		120	170	220
Dimensioni esterne (LxPxH) mm External dimensions (LxDxH)	H117	1190x1090x1170	1685x1090x1170	2180x1090x1170
	H135	1190x1090x1350	1685x1090x1350	2180x1090x1350
Peso (netto) kg - Unità Condensatrice esclusa Weight (net) - Condensing units excluded	H117	290	379	480
	H135	326	404	505
Refrigerazione Refrigeration		**Ventilata** Ventilated		
Sbrinamento Defrost		**Fermata compressore** Off cycle		

UC-R

0 ► mt ◄ 35

Compressore (Quantità - Tipologia) Compressor (Quantity - Type)		**1 - Ermetico Tropicalizzato** Tropicalised Hermetic	
Refrigerante Refrigerant		**R452A**	
Dimensioni esterne (LxPxH) mm - UC-R External dimensions (LxDxH)		1095x550x380	1110x550x380
Peso (netto) kg Weight (net)		45	52
Sbrinamento Defrost		**Fermata compressore** Off cycle	
Classe climatica - Condizioni ambientali (°C / %RH) Climate class - Operating conditions		3 (25 / 60)	
Richiesta frigo Heat extraction rate (Ørun) [W@-10 °C]		2360	3410
Alimentazione elettrica V/Ph/Hz Power supply		230 / 1 / 50	
Assorbimento elettrico Unità condensatrice V/A Absorbed power of Condensing unit		1700 / 8,5	1940 / 9,8
Tubazioni Piping	**Liquida** Liquid Ø mm	6	8
	Aspirazione Suction Ø mm	14	16

H117

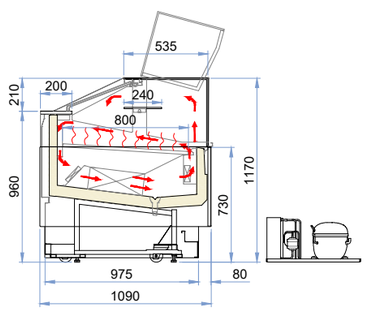

H135

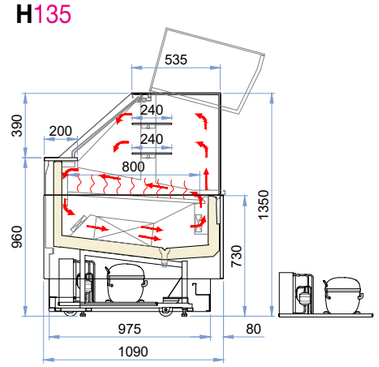

Portofino Piante tecniche / Technical plants

Gelato-Pastry • Pastry • Chocolate-Pastry • Pastry-Hot&Cold

120

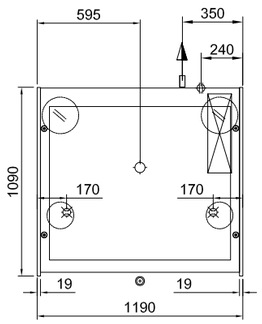

170

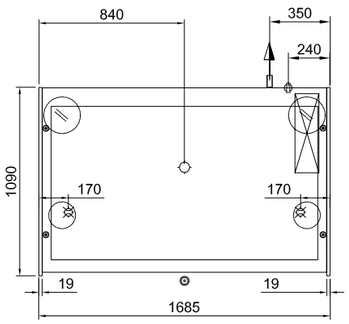

220

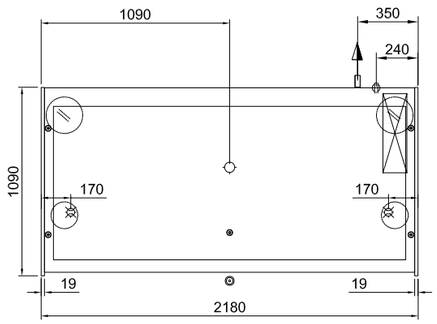

120+50 / 50+120 **(DUAL ZONE)**

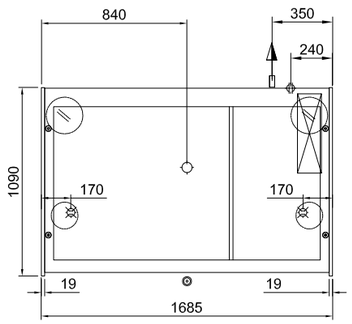

170+50 / 50+170 **(DUAL ZONE)**

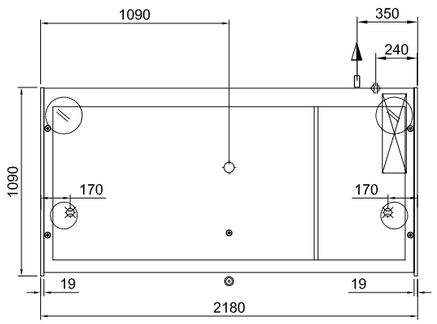

	Piedi appoggio	Support feet	● 32	
	Scarico	Discharge	Ø int. 25 mm	
	Allacciamento gas	Gas connection	Ø in 8 mm	Ø out 10 mm
	Uscita cavi	Cable output		
	Quadro comandi	Control panel		

	Ruota	Wheel
	Ruota con freno	Wheel with brake
	Lato cliente	Customer side
	Passaggio tubi	Pipe passage

Portofino Spedizioni / Shipping

Imballo standard: Pallet + cartone
Standard packaging: Pallet + carton

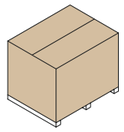

Altezza Height	**Modelli** Models	**Dimensioni esterne - imballo singolo (LxPxH)** External dimensions - single packaging (LxDxH) mm	**Volume** Volume m^3	**Container** Container 20 ft 5,9 m	40 ft 12 m	HC 12 m	**Trailer** Motrice 9,6 m	Bilico 13,6 m	Mega 13,6 m
	120	1380 x 1360 x 1550	2,90	4	8	8	7	9	9
H117 H135	170 120+50 50+120	1875 x 1360 x 1550	3,95	4	8	8	7	9	9
	220 170+50 50+170	2370 x 1360 x 1550	4,99	2	5	5	7	9	9

Mito

IAT.
ISA Adaptive Technology

Gelato
H135
RAL 7022
Fianchi - Pannello frontale - Griglia frontale inferiore finitura opaca
Sides - Front panel - Bottom front grille
Matte finish

Gelato-Pastry	Pastry	Chocolate-Pastry	Pastry-Hot&Cold
VG RV - VP RV	**VP RV**	**VCH - VP RV**	**VP RV - VCS**
CE	CE	CE	CE

Immagine sopra indicata a solo scopo illustrativo - non contrattuale. L'immagine rappresentata, è puramente indicativa del prodotto finito con fianchi laterali, pannello frontale e griglia frontale inferiore installate.
Image for illustration purposes only - not contractual.The image shown is purely indicative of the finished product with side panels, front panel and bottom front grille installed.

Configurazione standard	Standard configuration	115
Gelato-Pastry	**UC-B / UCR**	116
Pastry	**UC-B / UCR**	118
Chocolate - Pastry	**UC-B / UCR**	119
Pastry - Hot&Cold	**UC-B / UCR**	120
Unità condensatrici remote	Remote condensing units	121
Varianti	Functions	122
Accessori	Optionals	125
Allestimenti	Setup	126
Dati tecnici	Technical data	128
Piante tecniche	Technical plants	136
Spedizioni	Shipping	137

Configurazione Standard
Standard Configuration

		Gelato-Pastry **VG RV - VP RV**	Pastry **VP RV**	Chocolate-Pastry **VCH - VP RV**	Pastry-Hot&Cold **VP RV - VCS**
Altezza Height	**H**135	√	√	√	√
Installazione Installation	**UC-B**	√	√	√	√
	UC-R	√	√	√	√
Colonnino laterale (castello vetri): Side column (Glass upper structure)	**RAL 9006 (Alluminio opaco)** Matt aluminium	√	√	√	√
Profilo superiore (pannello frontale): Upper profile (Front panel)	**RAL 7022 (Grigio opaco)** Matt grey	√	√	√	√
Piano di lavoro: Work top	**Solid surface (Bianco)** White	√	√	√	√
Funzione doppia temperatura Dual temperature function		√		√	√
Mensola/e Illuminate Shelf/Shelves Illuminated			2	2	2
Basamento: Basement	**Ruote pivottanti con freno e piedini regolabili in altezza** Swivel casters with brake and height adjustable feet	√	√	√	√
Illuminazione: Lighting	**Led Bianco freddo 4000 K** Cool white led		√	√	√
	Led Bianco freddo 5700 K Cool white led	√			
Chiusura posteriore Closing system	**Scorrevoli in plexiglass** Plexiglass sliding doors	√	√	√	√
Imballo: Packaging	**Pallet + cartone** Pallet + carton	√	√	√	√
Kit distanziali per vaschette gelato Support kit containersSupport kit **360x165**	**Moduli 120-170-220-DUAL ZONE** Modules	√			

Escluso: Fianchi - Pannello frontale - Griglia frontale inferiore
Excluded: Sides - Front panel - Bottom front grille

VG RV - VP RV	**Vetrina Gelato - Pasticceria a refrigerazione ventilata**	Gelato - Pastry display cabinet at ventilated refrigeration
VP RV	**Vetrina Pasticceria a refrigerazione ventilata**	Pastry display cabinet at ventilated refrigeration
VCH - VP RV	**Vetrina Cioccolato - Pasticceria a refrigerazione ventilata**	Chocolate - Pastry display cabinet at ventilated refrigeration
VP RV - VCS	**Vetrina Pasticceria a refrigerazione ventilata - Calda a secco**	Pastry display cabinet at ventilated refrigeration - Dry heat display cabinet
H	**Altezza**	Height
L	**Lunghezza**	Lenght
P	**Profondità**	Depth
UC-B	**Unità condensatrice a bordo**	Plug-In
UC-R	**Unità condensatrice remota**	Remote condensing unit

UC-B

UNITÀ CONDENSATRICI A BORDO
INCLUSO:
- **Unità condensatrice ermetica**
- **Funzione Doppia temperatura**
- **Vaschetta asciuga condensa**

ESCLUSO:
- **Fianchi**
- **Pannello frontale**
- **Griglia frontale inferiore**

PLUG-IN
INCLUDED:
- Hermetic condensing unit
- Dual Temperature function
- Self evaporating tray

EXCLUDED:
- Sides
- Front panel
- Bottom front grille

UC-R

UNITÀ CONDENSATRICI REMOTE
INCLUSO:
- **Unità condensatrice Semi-Ermetica Tropicalizzata**
- **Funzione Doppia temperatura**

ESCLUSO:
- **Fianchi**
- **Pannello frontale**
- **Griglia frontale inferiore**
- **Tubazioni**
- **Installazione unità condensatrice**

REMOTE CONDENSING UNITS
INCLUDED:
- Tropicalised Semi-Hermetic condensing Unit
- Dual Temperature function

EXCLUDED:
- Sides
- Front panel
- Bottom front grille
- Pipes
- Condensing units installation

Ventilazione Ventilation
Plus
Singolo evaporatore con doppia mandata d'aria a flusso anteriore.
Single evaporator with double front air out flow.

Altezza
Height

H135

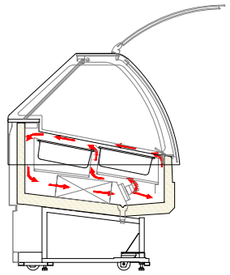

Ventilazione Ventilation
Plus 1
Doppio evaporatore con singola mandata d'aria a flusso posteriore.
Double evaporator with single air out rear flow.

Altezza
Height

H135

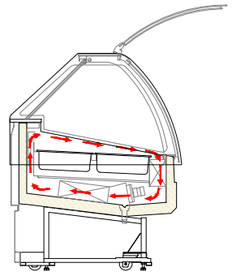

Ventilazione Ventilation
Plus 2
Doppio evaporatore con doppia mandata d'aria a flusso posteriore.
Double evaporator with double air out rear flow.

Altezza
Height

H135

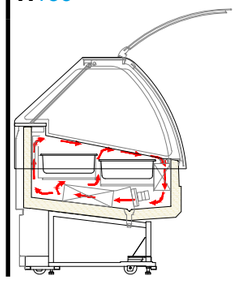

Modelli / Models		Condensazione / Condensation	UC-B R290	UC-R R452A 0 > 35 m	UC-B R290	UC-R R452A 0 > 35 m	UC-B R290	UC-R R452A 0 > 35 m
120		**Aria** Air	€ 18.100 (D)	€ 20.730	€ 19.100 (D)	€ 21.730	€ 19.600 (D)	€ 22.230
		Acqua Water	-	€ 21.930	-	€ 22.930	-	€ 23.430
		Acqua/Aria Water/Air	€ 18.700	€ 21.930	€ 19.700	€ 22.930	€ 20.200	€ 23.430
170		**Aria** Air	€ 21.520 (D)	€ 22.520	€ 22.520 (D)	€ 23.520	€ 23.020 (D)	€ 24.020
		Acqua Water	-	€ 24.420	-	€ 25.420	-	€ 25.920
		Acqua/Aria Water/Air	€ 22.720	€ 24.420	€ 23.720	€ 25.420	€ 24.220	€ 25.920
220		**Aria** Air	€ 24.260 (D)	€ 26.660	€ 25.260 (E)	€ 27.660	€ 25.760 (E)	€ 28.160
		Acqua Water	-	€ 27.860	-	€ 28.860	-	€ 29.360
		Acqua/Aria Water/Air	€ 25.460	€ 27.860	€ 26.460	€ 28.860	€ 26.960	€ 29.360
120+50 50+120	DUAL ZONE	**Aria** Air	-	€ 25.520	-	-	-	-
		Acqua Water	-	€ 27.420	-	-	-	-
		Acqua/Aria Water/Air	-	€ 27.420	-	-	-	-
170+50 50+170	DUAL ZONE	**Aria** Air	-	€ 29.660	-	-	-	-
		Acqua Water	-	€ 30.860	-	-	-	-
		Acqua/Aria Water/Air	-	€ 30.860	-	-	-	-

Nota: I prezzi sopraindicati sono in accordo alla configurazione standard indicata a pagina 115.
Note: The above prices are in accordance with the standard configuration shown on page 115.

(1) Vendibile solo in paesi extra EU. Sold only in non EU countries.

Mito Gelato-Pastry / VG RV - VP RV

Nota: I prezzi sopraindicati sono in accordo alla configurazione standard indicata a pagina 115.
Note: The above prices are in accordance with the standard configuration shown on page 115.

(1) Vendibile solo in paesi extra EU. Sold only in non EU countries.

Mito Pastry / VP RV

IAT.

UC-B

UNITÀ CONDENSATRICI A BORDO
INCLUSO:
- **Unità condensatrice ermetica**
- **Mensole refrigerate "Full Mode" (disattivabile)**
- **Vaschetta asciuga condensa**

ESCLUSO:
- **Fianchi**
- **Pannello frontale**
- **Griglia frontale inferiore**

PLUG-IN
INCLUDED:
- Hermetic condensing unit
- Refrigerated shelves "Full Mode" (deactivatable)
- Self evaporating tray

EXCLUDED:
- Sides
- Front panel
- Bottom front grille

UC-R

UNITÀ CONDENSATRICI REMOTE
INCLUSO:
- **Unità condensatrice Ermetica Tropicalizzata**
- **Mensole refrigerate "Full Mode" (disattivabile)**

ESCLUSO:
- **Fianchi**
- **Pannello frontale**
- **Griglia frontale inferiore**
- **Tubazioni**
- **Installazione unità condensatrice**

REMOTE CONDENSING UNITS
INCLUDED:
- Tropicalised Hermetic condensing Unit
- Refrigerated shelves "Full Mode" (deactivatable)

EXCLUDED:
- Sides
- Front panel
- Bottom front grille
- Pipes
- Condensing units installation

Altezza
Height

H135

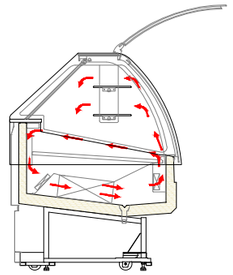

Modelli Models	Condensazione Condensation	UC-B R290	UC-R R452A 0 > 35 m
120	**Aria** Air	€ 14.280 F	€ 15.030 F
	Acqua Water	-	€ 15.430
	Acqua/Aria Water/Air	-	€ 15.630
170	**Aria** Air	€ 15.680 F	€ 16.000 F
	Acqua Water	-	€ 16.100
	Acqua/Aria Water/Air	-	€ 16.300
220	**Aria** Air	€ 17.160 F	€ 17.160 F
	Acqua Water	-	€ 17.260
	Acqua/Aria Water/Air	-	€ 17.460

Nota: I prezzi sopraindicati sono in accordo alla configurazione standard indicata a pagina 115.
Note: The above prices are in accordance with the standard configuration shown on page 115.

Mito Chocolate-Pastry / VCH - VP RV

IAT.

UC-B

UNITÀ CONDENSATRICI A BORDO
INCLUSO:
- **Unità condensatrice ermetica**
- **Mensole refrigerate "Full Mode" (disattivabile)**
- **Funzione Doppia temperatura**
- **Vaschetta asciuga condensa**

ESCLUSO:
- **Fianchi**
- **Pannello frontale**
- **Griglia frontale inferiore**

PLUG-IN
INCLUDED:
- Hermetic condensing unit
- Refrigerated shelves "Full Mode" (deactivatable)
- Dual Temperature function
- Self evaporating tray

EXCLUDED:
- Sides
- Front panel
- Bottom front grid

UC-R

UNITÀ CONDENSATRICI REMOTE
INCLUSO:
- **Unità condensatrice Ermetica Tropicalizzata**
- **Mensole refrigerate "Full Mode" (disattivabile)**
- **Funzione Doppia temperatura**

ESCLUSO:
- **Fianchi**
- **Pannello frontale**
- **Griglia frontale inferiore**
- **Tubazioni**
- **Installazione unità condensatrice**

REMOTE CONDENSING UNITS
INCLUDED:
- Tropicalised Semi-Hermetic condensing Unit
- Refrigerated shelves "Full Mode" (deactivatable)
- Dual Temperature function

EXCLUDED:
- Sides
- Front panel
- Bottom front grid
- Pipes
- Condensing units installation

Altezza
Height

H135

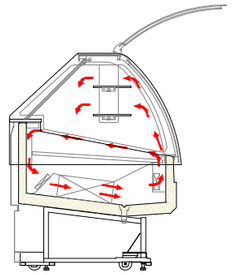

Modelli Models	Condensazione Condensation	UC-B R290	UC-R R452A 0 > 35 m
120	**Aria** Air	€ 14.520	€ 15.270
	Acqua Water	-	€ 15.670
	Acqua/Aria Water/Air	-	€ 15.870
170	**Aria** Air	€ 15.920	€ 16.240
	Acqua Water	-	€ 16.340
	Acqua/Aria Water/Air	-	€ 16.540
220	**Aria** Air	€ 17.400	€ 17.400
	Acqua Water	-	€ 17.500
	Acqua/Aria Water/Air	-	€ 17.700

Nota: I prezzi sopraindicati sono in accordo alla configurazione standard indicata a pagina 115.
Note: The above prices are in accordance with the standard configuration shown on page 115.

UC-B

UNITÀ CONDENSATRICI A BORDO

INCLUSO:
- **Unità condensatrice ermetica**
- **Mensole refrigerate "Full Mode" (disattivabile)**
- **Funzione Doppia temperatura**
- **Vaschetta asciuga condensa**

ESCLUSO:
- **Fianchi**
- **Pannello frontale**
- **Griglia frontale inferiore**

PLUG-IN
INCLUDED:
- Hermetic condensing unit
- Refrigerated shelves "Full Mode" (deactivatable)
- Dual Temperature functio
- Self evaporating tray

EXCLUDED:
- Sides
- Front panel
- Bottom front grille

UC-R

UNITÀ CONDENSATRICI REMOTE

INCLUSO:
- **Unità condensatrice Ermetica Tropicalizzata**
- **Mensole refrigerate "Full Mode" (disattivabile)**
- **Funzione Doppia temperatura**

ESCLUSO:
- **Fianchi**
- **Pannello frontale**
- **Griglia frontale inferiore**
- **Tubazioni**
- **Installazione unità condensatrice**

REMOTE CONDENSING UNITS
INCLUDED:
- Tropicalised Hermetic condensing Unit
- Refrigerated shelves "Full Mode" (deactivatable)
- Dual Temperature function

EXCLUDED:
- Sides
- Front panel
- Bottom front grille
- Pipes
- Condensing units installation

Altezza
Height

H135

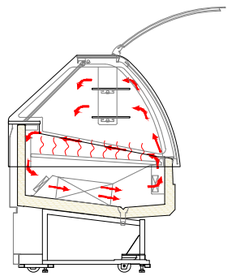

Modelli Models	**Condensazione** Condensation	**UC-B** R290	**UC-R** R452A 0 > 35 m
120	**Aria** Air	€ 15.380 F A↑G	€ 16.130
	Acqua Water	-	€ 16.530
	Acqua/Aria Water/Air	-	€ 16.730
170	**Aria** Air	€ 17.180 F A↑G	€ 17.500
	Acqua Water	-	€ 17.600
	Acqua/Aria Water/Air	-	€ 17.800
220	**Aria** Air	€ 18.860 F A↑G	€ 18.860
	Acqua Water	-	€ 18.960
	Acqua/Aria Water/Air	-	€ 19.160

Nota: I prezzi sopraindicati sono in accordo alla configurazione standard indicata a pagina 115.
Note: The above prices are in accordance with the standard configuration shown on page 115.

UC-R

Prezzo già incluso nelle versioni UC-R
Detrarre i prezzi sottoindicati in caso di richiesta della sola vetrina con predisposizione per unità remota.

Price already included in UC-R versions
Deduct the prices below in case of requesting the showcase only with provision for remote unit.

UC-R
0 ► mt ◄ **35**

Modelli Models		**Condensazione** Condensation	**Gelato-Pastry VG RV - VP RV**		**Pastry VP RV**		**Chocolate-Pastry VCH - VP RV** / **Pastry - Hot&Cold VP RV - VCS**	
120		**Aria** Air	9004770800057	-€ 4.400	9004770800068	-€ 2.200	9004770800068	-€ 2.200
		Acqua Water	9004770800106	-€ 5.600	9004770800075	-€ 2.600	9004770800075	-€ 2.600
		Acqua/Aria Water/Air	9004770800106	-€ 5.600	9004770800109	-€ 2.800	9004770800109	-€ 2.800
170		**Aria** Air	9004770800058	-€ 4.700	9004770800069	-€ 2.500	9004770800069	-€ 2.500
		Acqua Water	9004770800107	-€ 6.600	9004770800076	-€ 2.600	9004770800076	-€ 2.600
		Acqua/Aria Water/Air	9004770800107	-€ 6.600	9004770800109	-€ 2.800	9004770800109	-€ 2.800
220		**Aria** Air	9004770800059	-€ 6.100	9004770800069	-€ 2.500	9004770800069	-€ 2.500
		Acqua Water	9004770800108	-€ 7.300	9004770800076	-€ 2.600	9004770800076	-€ 2.600
		Acqua/Aria Water/Air	9004770800108	-€ 7.300	9004770800109	-€ 2.800	9004770800109	-€ 2.800
120+50 50+120	DUAL ZONE	**Aria** Air	9004770800058	-€ 4.700				
		Acqua Water	9004770800107	-€ 6.600				
		Acqua/Aria Water/Air	9004770800107	-€ 6.600				
170+50 50+170	DUAL ZONE	**Aria** Air	9004770800059	-€ 6.100				
		Acqua Water	9004770800108	-€ 7.300				
		Acqua/Aria Water/Air	9004770800108	-€ 7.300				

Nota: Non vengono garantite le corrette performance della vetrina se l'Unità Condensatrice Remota non è fornita direttamente da ISA S.p.A.
Note: The correct performance of the showcase is not guaranteed if the Remote Condensing Unit is not directly supplied by ISA S.p.A.

120	+€ 250	+€ 250
170 - 220 - DUAL ZONE	+€ 320	

Kit tecnico obbligatorio per la fornitura della sola vetrina predisposta a motore remoto. Non valido per allacci a centrale; tali casi dovranno essere valutati dagli uffici interni.
Mandatory technical kit for the supply of only the display case equipped with a remote motor. Not valid for central connections; such cases will have to be evaluated by the internal offices.

Mensole: Prezzo da aggiungere o detrarre rispetto alla configurazione standard. Shelves: Price to be added to or deducted from the standard configuration.		VG	VP	120	170 120+50 50+120 DUAL ZONE	220 170+50 50+170 DUAL ZONE
Mensole Shelves	**1 Mensola illuminata** 1 Illuminated shelf 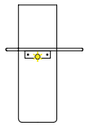	√	√	**+€ 600**	**+€ 830**	**+€ 1.060**
	1 Mensola calda illuminata 1 Illuminated hot shelf 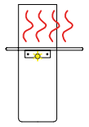	X	√	**+€ 1.100**	**+€ 1.500**	**+€ 1.900**
	2 Mensole illuminate 2 Illuminated shelves 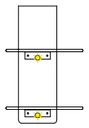	X	√	**+€ 980**	**+€ 1.260**	**+€ 1.540**
	2 Mensole **2** Shelves **1 Mensola calda illuminata** 1 Illuminated hot shelf + **1 Mensola illuminata** 1 Illuminated shelf 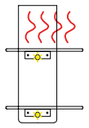	X	√	**+€ 1.480**	**+€ 1.920**	**+€ 2.360**

√ **Disponibile** Available
X **Non disponibile** Not available

Energy meter

Disponibile solo nella versione UCB
Available only for UCB version

Alimentazione elettrica monofase Single-phase electric power	**+€ 104**
Alimentazione elettrica trifase Three-phase electric power	**+€ 192**

60 Hz

Disponibile solo nella versione UCB
Available only for UCB version

+€ 400

Imballo cassa
Packaging crate

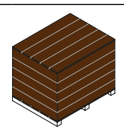

+€ 400

Tenda manuale autoavvolgente
La richiesta della variante non comporta aumento di prezzo rispetto all'installazione standard degli scorrevoli in plexiglass.

Self rolling curtain
The request for the functions does not entail a price increase compared to the standard installation of Plexiglas sliding doors.

Gelato-Pastry
Pastry **(1)**
Pastry-Hot&Cold
Chocolate-Pastry

(1) Vendibile solo in paesi extra UE. Sold only in non EU countries.

1 Vetro fianco 1 Side glass **Prezzo da detrarre in caso di canalizzazione** Price deduction for channelling	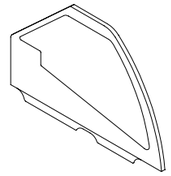	**-€ 620**
Canalizzazione Channelling		
Kit divisori Partitions kit	**1 divisorio in vetro riscaldato** **(obbligatorio in caso di canalizzazione di servizi diversi)** 1 Partition in heated glass (mandatory in the case of channeling different services) 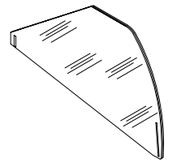	**+€ 510**
	1 divisorio **in vetro** 1 Glass partition 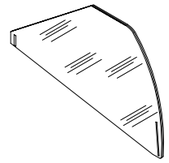	**+€ 450**
	1 divisorio basso **in plexiglass** 1 Plexiglass low partition 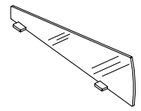	**+€ 100**
Kit obbligatorio ad ogni canalizzazione Mandatory kit for each channelling		**+€ 100**

		Colori Colours	120	170 120+50 50+120	220 170+50 50+170
Pannello frontale **+ Griglia frontale inferiore** Front panel + Bottom front grille	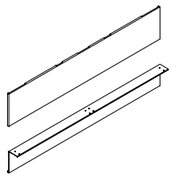	**RAL 9003** **Bianco** White **RAL 7022** **Grigio** Grey **RAL 9005** **Nero** Black	**+€ 820**	**+€ 1.240**	**+€ 1.500**
		Extra colori Extra Colours	**+€ 1.220**	**+€ 1.640**	**+€ 1.900**

		Colori Colours	120	170 120+50 50+120	220 170+50 50+170
Fianco laterale sx / dx **Finitura opaca** Side panel sx / dx Matte finish	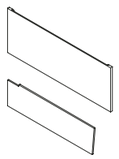	**RAL 9003** **Bianco** White **RAL 7022** **Grigio** Grey **RAL 9005** **Nero** Black	**+€ 1.030** **prezzo unitario** unit price		
		Extra colori Extra Colours	**+€ 1.230** **prezzo unitario** unit price		

Colonnino laterale - Profilo superiore
Side column - Upper profile

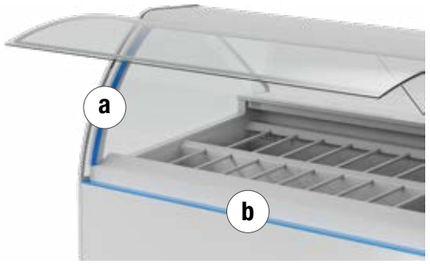

a	**Colonnino laterale**	Side column
b	**Profilo superiore**	Upper profile

a

Extra colori
Extra colours

+ € 200

b

Extra colori
Extra colours

120	**170** **120+50** **50+120**	**220** **170+50** **50+170**
+€ 200	**+€ 200**	**+€ 200**

					Codice Code	Quantità Quantity	
Portaconi completo grigio Complete grey cone holder					9001390900802	1	**€ 180**
Portaconi completo grigio con vaschette portagranelle Complete grey cone holder with toppings container					9001390900801	1	**€ 300**
Consolle lavaporzionatore con rubinetto Consolle scoop washer with water tap					9001920000273	1	**€ 460**
Consolle lavaporzionatore con doccetta avvolgitubo Consolle scoop with shower selfrolling					9001920000272	1	**€ 1.490**
Vaschetta gelato in acciaio inox Stainless steel ice cream container			**5** lt.	360x165x120H (mm)	9001990000005	1	**€ 60**
			5 lt.	360x250x80H (mm)	9001990000017	1	**€ 72**
			10 lt.	360x250x120H (mm)	9001990000010	1	**€ 80**
Vaschetta gelato stecchi in policarbonato Policarbonate ice cream stick container				360x250x43H (mm)	9001990000014	1	**€ 90**
Vaschetta gelato monoporzioni in policarbonato Policarbonate ice cream single portion container				360x250x43H (mm)	9001390900816	1	**€ 84**
Kit vassoi in acciaio inox Stainless steel trays kit		Gelato-Pastry	**120**	**Plus** **Plus 2**	9001700000052		**€ 380**
				Plus 1	9001700000049		**€ 252**
			170	**Plus** **Plus 2**	9001700000053		**€ 570**
				Plus 1	9001700000050		**€ 410**
			220	**Plus** **Plus 2**	9001700000054		**€ 760**
				Plus 1	9001700000051		**€ 460**
		Gelato-Pastry **DUAL ZONE**	**50**	**Plus**	9001700000057		**€ 200**
			120	**Plus**	9001700000058		**€ 390**
			170	**Plus**	9001700000059		**€ 580**

Portaconi completo grigio
Complete grey cone holder

9001390900802

Vaschetta gelato stecchi in policarbonato
Policarbonate
ice cream stick container

9001990000014

Vaschetta gelato monoporzioni in policarbonato
Policarbonate
ice cream single portion container

9001390900816

Consolle lavaporzionatore con rubinetto
Consolle scoop washer
with water tap

9001920000273

Consolle lavaporzionatore con doccetta avvolgitubo
Consolle scoop
with shower selfrolling

9001920000272

Vaschette portagranelle
Toppings container

Vaschette gelato (accessori)
Ice cream containers (optionals)

Gelato	120	170 120+50 50+120 **DUAL ZONE**	220 170+50 50+170 **DUAL ZONE**
5 lt. 360x165x120H (mm)	**12**	**18** **18** (12+6) **18** (6+12)	**24** **24** (18+6) **24** (6+18)
5 lt. 360x250x80H (mm) **10 lt.** 360x250x120H (mm)	**8**	**12** **12** (8+4) **12** 4+8)	**16** **16** (12+4) **16** (4+12)
Stecchi Ice cream stick 360x250x43H (mm)	**8**	**12** **12** (8+4) **12** 4+8)	**16** **16** (12+4) **16** (4+12)
Monoporzioni Single portions 360x250x43H (mm)	**8**	**12** **12** (8+4) **12** 4+8)	**16** **16** (12+4) **16** (4+12)

Vassoi pasticceria (accessori)
Pastry tray (optionals)

Gelato - Pastry	120	170 120+50 50+120 **DUAL ZONE**	220 170+50 50+170 **DUAL ZONE**
(LxP) (LxD) mm	**Plus 1** **1046x720** **Plus - Plus 2** **(2x) 990x315**	**Plus 1** **1541x720** **Plus - Plus 2** **(2x) 1485x315** **Plus** **(2x) 990x315 + (2x) 495x315** **Plus** **(2x) 495x315 + (2x) 990x315**	**Plus 1** **2036x720** **Plus - Plus 2** **(2x) 1980x315** **Plus** **(2x) 1485x315 + (2x) 495x315** **Plus** **(2x) 495x315 + (2x) 1485x315**

Allestimenti Setup

Vassoi pasticceria (accessori)
Pastry tray (optionals)

Chocolate - Pastry Pastry - Hot&Cold	120	170	220
(LxP) (LxD) mm	**1048x800**	**1541x800**	**2038x800**

Allestimenti Setup

Mensole
Shelves

Gelato - Pastry Chocolate - Pastry Pastry - Hot&Cold	120	170 120+50 50+120 **DUAL ZONE**	220 170+50 50+170 **DUAL ZONE**
(LxP) (LxD) mm	**1148x240**	**1643x240**	**2138x240**

Dati tecnici Technical data **UC-B**

Incluso: Fianchi-Pannello frontale-Griglia frontale inferiore
Included: Sides-Front panel-Bottom front grille

			120	170 120+50 50+120 **DUAL ZONE**	220 170+50 50+170 **DUAL ZONE**
Dimensioni esterne (LxPxH) mm External dimensions (LxDxH)			1190x1095x1370	1685x1095x1370	2180x1095x1370
Peso (netto) kg Weight (net)			320	409	510
Refrigerazione Refrigeration			**Ventilata** Ventilated		
Sbrinamento Defrost			**Inversione di ciclo** Reverse cycle		
Temperatura di esercizio °C Operating temperature			-20 / +10		
Classe climatica - Condizioni ambientali (°C / %RH) Climate class - Operating conditions	**R290**	**Plus**	7 (35 / 75)		
		Plus 1	7 (35 / 75)		
		Plus 2	7 (35 / 75)		

Dati elettrici Electrical data

Modelli con unità condensatrici a bordo - condensazione ad aria
Models with on-board condensing units - air condensing

			1 - Ermetico Hermetic	**2 - Ermetici** Hermetics	
Compressore (Quantità - Tipologia) Compressor (Quantity - Type)			**1 - Ermetico** Hermetic	**2 - Ermetici** Hermetics	
Alimentazione elettrica (V / Ph / Hz) Power supply			230 / 1 / 50	400 / 3 / 50	
Refrigerante Refrigerant			**R290**		
Assorbimento elettrico (W / A) Electrical input	**a regime** nominal		1050 / 5,1	1720 / 2,8	1750 / 3
	in sbrinamento defrost		1400 / 6,6	2400 / 3,6	2650 / 4,3

H135

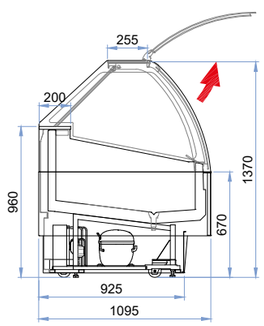

Dati tecnici Technical data **UC-R**

Incluso: Fianchi-Pannello frontale-Griglia frontale inferiore
Included: Sides-Front panel-Bottom front grille

			120	170 120+50 50+120 **DUAL ZONE**	220 170+50 50+170 **DUAL ZONE**
Dimensioni esterne (LxPxH) mm External dimensions (LxDxH)			1190x1095x1370	1685x1095x1370	2180x1095x1370
Peso (netto) kg - Unità Condensatrice esclusa Weight (net) - Condensing units excluded			290	379	480
Refrigerazione Refrigeration			**Ventilata** Ventilated		
Sbrinamento Defrost			**Inversione di ciclo** Reverse cycle		

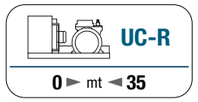

Compressore (Quantità - Tipologia) Compressor (Quantity - Type)			**1 - Semi-Ermetico Tropicalizzato** Tropicalised Semi_Hermetic		
Refrigerante Refrigerant			**R452A**		
Dimensioni esterne (LxPxH) mm - UC-R External dimensions (LxDxH)			920x600x380	1177x613x380	
Peso (netto) kg Weight (net)			82	87	100
Sbrinamento Defrost			**Inversione di ciclo** Reverse cycle		
Classe climatica - Condizioni ambientali (°C / %RH) Climate class - Operating conditions			7 (35 / 75)		
Richiesta frigo Heat extraction rate (Ørun) [W@-40 °C]			577	876	1154
Alimentazione elettrica V/Ph/Hz Power supply			400 / 3 / 50		
Assorbimento elettrico Unità condensatrice V/A Absorbed power of Condensing unit			3000 / 5,5	3290 / 6	4380 / 8
Tubazioni Piping	**Liquida** Liquid	Ø mm	10		12
	Aspirazione Suction	Ø mm	22		28

H135

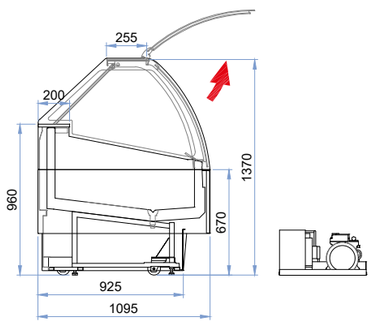

Dati tecnici Technical data **UC-B**

Incluso: Fianchi-Pannello frontale-Griglia frontale inferiore
Included: Sides-Front panel-Bottom front grille

	120	170	220
Dimensioni esterne (LxPxH) mm External dimensions (LxDxH)	1190x1095x1370	1685x1095x1370	2180x1095x1370
Peso (netto) kg Weight (net)	300	375	430
Refrigerazione Refrigeration	**Ventilata** Ventilated		
Sbrinamento Defrost	**Fermata compressore** Off cycle		
Temperatura di esercizio °C Operating temperature	+1 / +10		
Classe climatica - Condizioni ambientali (°C / %RH) **R290** Climate class - Operating conditions	3 (25 / 60)		

Dati elettrici Electrical data

Modelli con unità condensatrici a bordo - condensazione ad aria
Models with on-board condensing units - air condensing

Compressore (Quantità - Tipologia) Compressor (Quantity - Type)		**1 - Ermetico** Hermetic		
Alimentazione elettrica (V / Ph / Hz) Power supply		230 / 1 / 50		
Refrigerante Refrigerant		**R290**		
Assorbimento elettrico (W / A) Electrical input	**a regime** nominal	1200 / 5,4	1510 / 8,9	1780 / 9,1
	in sbrinamento defrost	540 / 2,6	650 / 3,1	750 / 3,6

H135

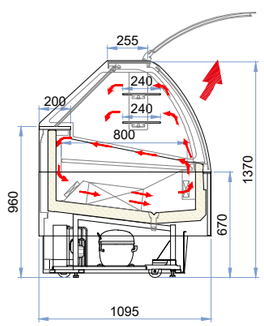

Dati tecnici Technical data **UC-R**

Incluso: Fianchi-Pannello frontale-Griglia frontale inferiore
Included: Sides-Front panel-Bottom front grille

	120	170	220
Dimensioni esterne (LxPxH) mm External dimensions (LxDxH)	1190x1095x1370	1685x1095x1370	2180x1095x1370
Peso (netto) kg - Unità Condensatrice esclusa Weight (net) - Condensing units excluded	270	325	380
Refrigerazione Refrigeration	**Ventilata** Ventilated		
Sbrinamento Defrost	**Fermata compressore** Off cycle		

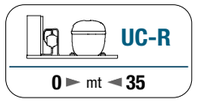

Compressore (Quantità - Tipologia) Compressor (Quantity - Type)		**1 - Ermetico Tropicalizzato** Tropicalised Hermetic	
Refrigerante Refrigerant		**R452A**	
Dimensioni esterne (LxPxH) mm - UC-R External dimensions (LxDxH)		1095x550x380	1110x550x380
Peso (netto) kg Weight (net)		45	52
Sbrinamento Defrost		**Fermata compressore** Off cycle	
Classe climatica - Condizioni ambientali (°C / %RH) Climate class - Operating conditions		3 (25 / 60)	
Richiesta frigo Heat extraction rate (Ørun) [W@-10 °C]		2360	3410
Alimentazione elettrica V/Ph/Hz Power supply		230 / 1 / 50	
Assorbimento elettrico Unità condensatrice V/A Absorbed power of Condensing unit		1700 / 8,5	1940 / 9,8
Tubazioni Piping	**Liquida** Liquid Ø mm	6	8
	Aspirazione Suction Ø mm	14	16

H135

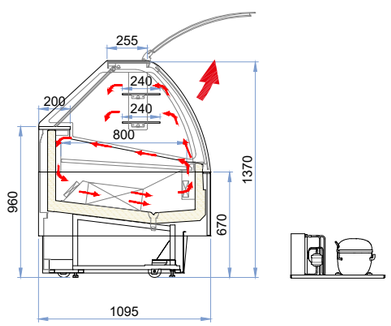

Dati tecnici Technical data **UC-B**

Incluso: Fianchi-Pannello frontale-Griglia frontale inferiore
Included: Sides-Front panel-Bottom front grille

UC-B

		120	170	220
Dimensioni esterne (LxPxH) mm External dimensions (LxDxH)		1190x1095x1370	1685x1095x1370	2180x1095x1370
Peso (netto) kg Weight (net)		300	375	470
Refrigerazione Refrigeration		**Ventilata** Ventilated		
Sbrinamento Defrost		**Fermata compressore** Off cycle		
Temperatura di esercizio °C Operating temperature		+14 / +16		
Classe climatica - Condizioni ambientali (°C / %RH) Climate class - Operating conditions	**R290**	3 (25 / 60)		

Dati elettrici Electrical data

Modelli con unità condensatrici a bordo - condensazione ad aria
Models with on-board condensing units - air condensing

Compressore (Quantità - Tipologia) Compressor (Quantity - Type)		**1 - Ermetico** Hermetic		
Alimentazione elettrica (V / Ph / Hz) Power supply		230 / 1 / 50		
Refrigerante Refrigerant		**R290**		
Assorbimento elettrico (W / A) Electrical input	**a regime** nominal	1700 / 8,2	2510 / 12,1	3280 / 15,8
	in sbrinamento defrost	1040 / 5	1650 / 8	2250 / 10,8

H135

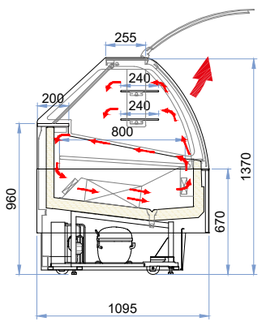

Dati tecnici Technical data **UC-R**

Incluso: Fianchi-Pannello frontale-Griglia frontale inferiore
Included: Sides-Front panel-Bottom front grille

			120	170	220
Dimensioni esterne (LxPxH) mm External dimensions (LxDxH)			1190x1095x1370	1685x1095x1370	2180x1095x1370
Peso (netto) kg - Unità Condensatrice esclusa Weight (net) - Condensing units excluded			270	325	380
Refrigerazione Refrigeration			**Ventilata** Ventilated		
Sbrinamento Defrost			**Fermata compressore** Off cycle		

UC-R
0 ► mt ◄ 35

Compressore (Quantità - Tipologia) Compressor (Quantity - Type)			**1 - Ermetico Tropicalizzato** Tropicalised Hermetic	
Refrigerante Refrigerant			**R452A**	
Dimensioni esterne (LxPxH) mm - UC-R External dimensions (LxDxH)			1095x550x380	1110x550x380
Peso (netto) kg Weight (net)			45	52
Sbrinamento Defrost			**Fermata compressore** Off cycle	
Classe climatica - Condizioni ambientali (°C / %RH) Climate class - Operating conditions			3 (25 / 60)	
Richiesta frigo Heat extraction rate (Ørun) [W@-10 °C]			2360	3410
Alimentazione elettrica V/Ph/Hz Power supply			230 / 1 / 50	
Assorbimento elettrico Unità condensatrice V/A Absorbed power of Condensing unit			1700 / 8,5	1940 / 9,8
Tubazioni Piping	**Liquida** Liquid	Ø mm	6	8
	Aspirazione Suction	Ø mm	14	16

H135

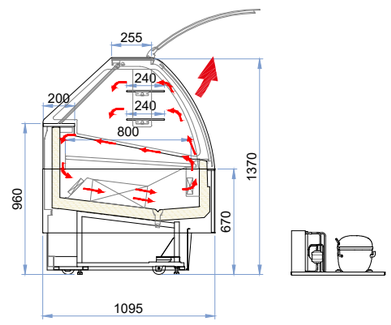

Dati tecnici Technical data **UC-B**

Incluso: Fianchi-Pannello frontale-Griglia frontale inferiore
Included: Sides-Front panel-Bottom front grille

UC-B

		120	170	220
Dimensioni esterne (LxPxH) mm External dimensions (LxDxH)		1190x1095x1370	1685x1095x1370	2180x1095x1370
Peso (netto) kg Weight (net)		300	375	430
Refrigerazione Refrigeration		**Ventilata** Ventilated		
Sbrinamento Defrost		**Fermata compressore** Off cycle		
Temperatura di esercizio °C Operating temperature		+1 / +65		
Classe climatica - Condizioni ambientali (°C / %RH) Climate class - Operating conditions	**R290**	3 (25 / 60)		

Dati elettrici Electrical data

Modelli con unità condensatrici a bordo - condensazione ad aria
Models with on-board condensing units - air condensing

Compressore (Quantità - Tipologia) Compressor (Quantity - Type)		**1 - Ermetico** Hermetic		
Alimentazione elettrica (V / Ph / Hz) Power supply		230 / 1 / 50		
Refrigerante Refrigerant		**R290**		
Assorbimento elettrico (W / A) Electrical input	**a regime** nominal	1200 / 5,4	1510 / 8,9	1780 / 9,1
	in sbrinamento defrost	540 / 2,6	650 / 3,1	750 / 3,6

H135

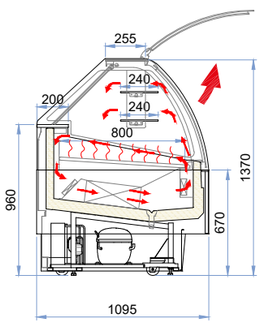

Mito / **Pastry - Hot&Cold** / VP RV - VCS

Dati tecnici Technical data **UC-R**

Incluso: Fianchi-Pannello frontale-Griglia frontale inferiore
Included: Sides-Front panel-Bottom front grille

	120	170	220
Dimensioni esterne (LxPxH) mm External dimensions (LxDxH)	1190x1095x1370	1685x1095x1370	2180x1095x1370
Peso (netto) kg - Unità Condensatrice esclusa Weight (net) - Condensing units excluded	270	325	380
Refrigerazione Refrigeration	**Ventilata** Ventilated		
Sbrinamento Defrost	**Fermata compressore** Off cycle		

UC-R
0 ► mt ◄ **35**

Compressore (Quantità - Tipologia) Compressor (Quantity - Type)		**1 - Ermetico Tropicalizzato** Tropicalised Hermetic	
Refrigerante Refrigerant		**R452A**	
Dimensioni esterne (LxPxH) mm - UC-R External dimensions (LxDxH)		1095x550x380	1110x550x380
Peso (netto) kg Weight (net)		45	52
Sbrinamento Defrost		**Fermata compressore** Off cycle	
Classe climatica - Condizioni ambientali (°C / %RH) Climate class - Operating conditions		3 (25 / 60)	
Richiesta frigo Heat extraction rate (Ørun) [W@-40 °C]		2360	3410
Alimentazione elettrica V/Ph/Hz Power supply		230 / 1 / 50	
Assorbimento elettrico Unità condensatrice V/A Absorbed power of Condensing unit		1700 / 8,5	1940 / 9,8
Tubazioni Piping	**Liquida** Liquid Ø mm	6	8
	Aspirazione Suction Ø mm	14	16

H135

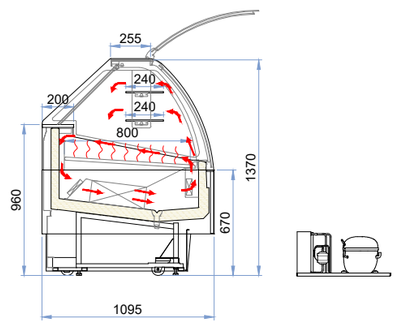

Mito Piante tecniche / Technical plants

Gelato-Pastry • Pastry • Chocolate-Pastry • Pastry-Hot&Cold

120

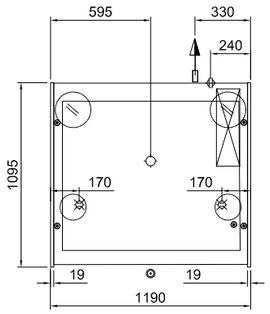

170

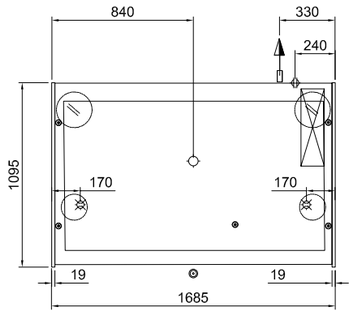

220

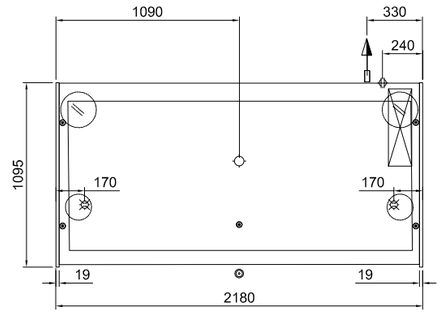

120+50 / 50+120 **(DUAL ZONE)**

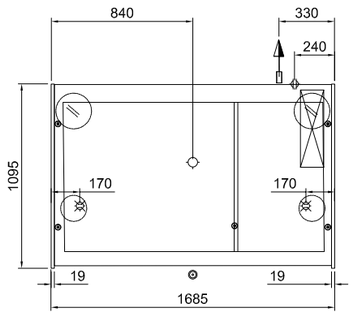

170+50 / 50+170 **(DUAL ZONE)**

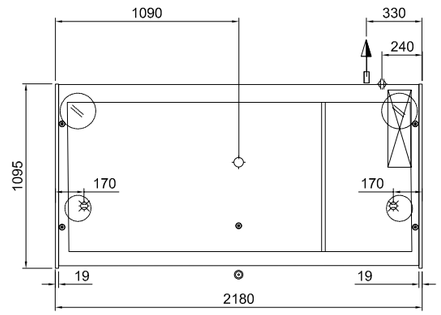

	Piedi appoggio	Support feet	● 32	
	Scarico	Discharge	Ø int. 25 mm	
	Allacciamento gas	Gas connection	Ø in 8 mm	Ø out 10 mm
	Uscita cavi	Cable output		
	Quadro comandi	Control panel		

	Ruota	Wheel
	Ruota con freno	Wheel with brake
	Lato cliente	Customer side
	Passaggio tubi	Pipe passage

Mito Spedizioni / Shipping

Imballo standard: Pallet + cartone
Standard packaging: Pallet + carton

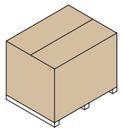

Altezza Height	**Modelli** Models	**Dimensioni esterne - imballo singolo (LxPxH)** External dimensions - single packaging (LxDxH) mm	**Volume** Volume m^3	**Container** Container 20 ft 5,9 m	40 ft 12 m	HC 12 m	**Trailer** Motrice 9,6 m	Bilico 13,6 m	Mega 13,6 m
H135	120	1380 x 1360 x 1550	2,90	4	8	8	7	9	9
	170 120+50 50+120	1875 x 1360 x 1550	3,95	4	8	8	7	9	9
	220 170+50 50+170	2370 x 1360 x 1550	4,99	2	5	5	7	9	9

Stratos

IAT.
ISA Adaptive Technology

Gelato
H125
RAL 9003 - RAL 9005
Fianchi - Pannello frontale - Griglia frontale inferiore finitura opaca
Sides - Front panel - Bottom front grille
Matte finish

Gelato-Pastry	Pastry	Chocolate-Pastry	Pastry-Hot&Cold
VG RV - VP RV	**VP RV**	**VCH - VP RV**	**VP RV - VCS**
CE	CE	CE	CE

Immagine sopra indicata a solo scopo illustrativo - non contrattuale. L'immagine rappresentata, è puramente indicativa del prodotto finito con fianchi laterali, pannello frontale e griglia frontale inferiore installate.
Image for illustration purposes only - not contractual.The image shown is purely indicative of the finished product with side panels, front panel and bottom front grille installed.

Configurazione standard	Standard configuration	141
Gelato-Pastry	**UC-B / UCR**	142
Pastry	**UC-B / UCR**	144
Chocolate - Pastry	**UC-B / UCR**	145
Pastry - Hot&Cold	**UC-B / UCR**	146
Unità condensatrici remote	Remote condensing units	147
Varianti	Functions	148
Accessori	Optionals	150
Allestimenti	Setup	152
Dati tecnici	Technical data	154
Piante tecniche	Technical plants	162
Spedizioni	Shipping	163

Configurazione Standard
Standard Configuration

		Gelato-Pastry **VG RV - VP RV**	Pastry **VP RV**	Chocolate-Pastry **VCH - VP RV**	Pastry-Hot&Cold **VP RV - VCS**
Altezza Height	**H**125	√	√	√	√
Installazione Installation	**UC-B**	√	√	√	√
	UC-R	√	√	√	√
Piano di lavoro: Work top	**Solid surface (Bianco)** White	√	√	√	√
Funzione doppia temperatura Dual temperature function		√		√	√
Pannello frontale interno Internal front panel	**RAL 9005** **Nero** Black				
Mensola/e Illuminate Shelf/Shelves Illuminated			1	1	1
Basamento: Basement	**Ruote pivottanti con freno e piedini regolabili in altezza** Swivel casters with brake and height adjustable feet	√	√	√	√
Illuminazione: Lighting	**Led Bianco freddo 4000 K** Cool white led		√	√	√
	Led Bianco freddo 5700 K Cool white led	√			
Chiusura posteriore Closing system	**Scorrevoli in plexiglass** Plexiglass sliding doors	√	√	√	√
Imballo: Packaging	**Pallet + cartone** Pallet + carton	√	√	√	√
Kit distanziali per vaschette gelato Support kit containersSupport kit		√			

Escluso: Fianchi - Pannello frontale - Griglia frontale inferiore
Excluded: Sides - Front panel - Bottom front grille

VG RV - VP RV	**Vetrina Gelato - Pasticceria a refrigerazione ventilata**	Gelato - Pastry display cabinet at ventilated refrigeration
VP RV	**Vetrina Pasticceria a refrigerazione ventilata**	Pastry display cabinet at ventilated refrigeration
VCH - VP RV	**Vetrina Cioccolato - Pasticceria a refrigerazione ventilata**	Chocolate - Pastry display cabinet at ventilated refrigeration
VP RV - VCS	**Vetrina Pasticceria a refrigerazione ventilata - Calda a secco**	Pastry display cabinet at ventilated refrigeration - Dry heat display cabinet
H	**Altezza**	Height
L	**Lunghezza**	Lenght
P	**Profondità**	Depth
UC-B	**Unità condensatrice a bordo**	Plug-In
UC-R	**Unità condensatrice remota**	Remote condensing unit

UC-B

UNITÀ CONDENSATRICI A BORDO
INCLUSO:
- **Unità condensatrice ermetica**
- **Funzione Doppia temperatura**
- **Vaschetta asciuga condensa**

ESCLUSO:
- **Fianchi**
- **Pannello frontale**
- **Griglia frontale inferiore**

PLUG-IN
INCLUDED:
- Hermetic condensing unit
- Dual Temperature function
- Self evaporating tray

EXCLUDED:
- Sides
- Front panel
- Bottom front grille

UC-R

UNITÀ CONDENSATRICI REMOTE
INCLUSO:
- **Unità condensatrice Semi-Ermetica Tropicalizzata**
- **Funzione Doppia temperatura**

ESCLUSO:
- **Fianchi**
- **Pannello frontale**
- **Griglia frontale inferiore**
- **Tubazioni**
- **Installazione unità condensatrice**

REMOTE CONDENSING UNITS
INCLUDED:
- Tropicalised Semi-Hermetic condensing Unit
- Dual Temperature function

EXCLUDED:
- Sides
- Front panel
- Bottom front grille
- Pipes
- Condensing units installation

Ventilazione Ventilation
Plus
Singolo evaporatore con doppia mandata d'aria a flusso anteriore.
Single evaporator with double front air out flow.

Altezza
Height

H125

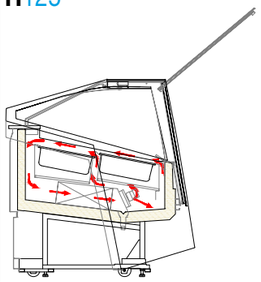

Ventilazione Ventilation
Plus 1
Doppio evaporatore con singola mandata d'aria a flusso posteriore.
Double evaporator with single air out rear flow.

Altezza
Height

H125

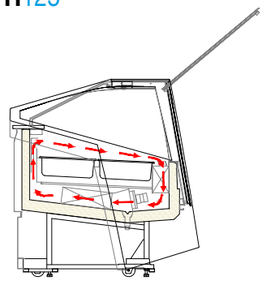

Ventilazione Ventilation
Plus 2
Doppio evaporatore con doppia mandata d'aria a flusso posteriore.
Double evaporator with double air out rear flow.

Altezza
Height

H125

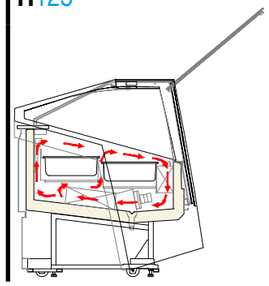

Modelli / Models		Condensazione / Condensation	Plus: UC-B R290	Plus: UC-R R452A 0 > 35 m	Plus 1: UC-B R290	Plus 1: UC-R R452A 0 > 35 m	Plus 2: UC-B R290	Plus 2: UC-R R452A 0 > 35 m
120		**Aria** Air	€ 22.040 (D)	€ 23.910	€ 23.080 (D)	€ 24.950	€ 23.380 (D)	€ 25.250
		Acqua Water	-	€ 25.110	-	€ 26.150	-	€ 26.450
		Acqua/Aria Water/Air	€ 22.640	€ 25.110	€ 23.680	€ 26.150	€ 23.980	€ 26.450
170		**Aria** Air	€ 26.980 (D)	€ 28.910	€ 28.220 (D)	€ 30.150	€ 28.520 (D)	€ 30.450
		Acqua Water	-	€ 30.810	-	€ 32.050	-	€ 32.350
		Acqua/Aria Water/Air	€ 28.180	€ 30.810	€ 29.420	€ 32.050	€ 29.720	€ 32.350
220		**Aria** Air	€ 29.150 (D)	€ 31.780	€ 30.450 (E)	€ 33.080	€ 30.750 (E)	€ 33.380
		Acqua Water	-	€ 32.980	-	€ 34.280	-	€ 34.580
		Acqua/Aria Water/Air	€ 30.350	€ 32.980	€ 31.650	€ 34.280	€ 31.950	€ 34.580
120+50 50+120	DUAL ZONE	**Aria** Air	-	€ 28.370	-		-	
		Acqua Water	-	€ 30.270	-		-	
		Acqua/Aria Water/Air	-	€ 30.270	-		-	
170+50 50+170	DUAL ZONE	**Aria** Air	-	€ 31.240	-		-	
		Acqua Water	-	€ 32.440	-		-	
		Acqua/Aria Water/Air	-	€ 32.440	-		-	

Nota: I prezzi sopraindicati sono in accordo alla configurazione standard indicata a pagina 141.
Note: The above prices are in accordance with the standard configuration shown on page 141.

Stratos Gelato-Pastry / VG RV - VP RV

Nota: I prezzi sopraindicati sono in accordo alla configurazione standard indicata a pagina 141.
Note: The above prices are in accordance with the standard configuration shown on page 141.

Stratos Pastry / VP RV

IAT.

UC-B

UNITÀ CONDENSATRICI A BORDO
INCLUSO:
- **Unità condensatrice ermetica**
- **Mensole refrigerate "Full Mode" (disattivabile)**
- **Vaschetta asciuga condensa**

ESCLUSO:
- **Fianchi**
- **Pannello frontale**
- **Griglia frontale inferiore**

PLUG-IN
INCLUDED:
- Hermetic condensing unit
- Refrigerated shelves "Full Mode" (deactivatable)
- Self evaporating tray

EXCLUDED:
- Sides
- Front panel
- Bottom front grille

UC-R

UNITÀ CONDENSATRICI REMOTE
INCLUSO:
- **Unità condensatrice Ermetica Tropicalizzata**
- **Mensole refrigerate "Full Mode" (disattivabile)**

ESCLUSO:
- **Fianchi**
- **Pannello frontale**
- **Griglia frontale inferiore**
- **Tubazioni**
- **Installazione unità condensatrice**

REMOTE CONDENSING UNITS
INCLUDED:
- Tropicalised Semi-Hermetic condensing Unit
- Refrigerated shelves "Full Mode" (deactivatable)

EXCLUDED:
- Sides
- Front panel
- Bottom front grille
- Pipes
- Condensing units installation

Altezza
Height

H125

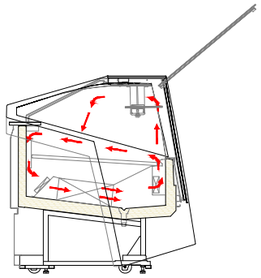

Modelli Models	Condensazione Condensation	UC-B R290	UC-R R452A 0 > 35 m
120	**Aria** Air	€ 16.430 F	€ 17.160 F
	Acqua Water	-	€ 17.560
	Acqua/Aria Water/Air	-	€ 17.760
170	**Aria** Air	€ 17.830 F	€ 18.490 F
	Acqua Water	-	€ 18.590
	Acqua/Aria Water/Air	-	€ 18.790
220	**Aria** Air	€ 21.380 F	€ 21.820 F
	Acqua Water	-	€ 21.920
	Acqua/Aria Water/Air	-	€ 22.120

Nota: I prezzi sopraindicati sono in accordo alla configurazione standard indicata a pagina 141.
Note: The above prices are in accordance with the standard configuration shown on page 141.

Stratos Chocolate-Pastry / VCH - VP RV

IAT.

UC-B

UNITÀ CONDENSATRICI A BORDO
INCLUSO:
- **Unità condensatrice ermetica**
- **Mensole refrigerate "Full Mode" (disattivabile)**
- **Funzione Doppia temperatura**
- **Vaschetta asciuga condensa**

ESCLUSO:
- **Fianchi**
- **Pannello frontale**
- **Griglia frontale inferiore**

PLUG-IN
INCLUDED:
- Hermetic condensing unit
- Refrigerated shelves "Full Mode" (deactivatable)
- Dual Temperature function
- Self evaporating tray

EXCLUDED:
- Sides
- Front panel
- Bottom front grille

UC-R

UNITÀ CONDENSATRICI REMOTE
INCLUSO:
- **Unità condensatrice Ermetica Tropicalizzata**
- **Mensole refrigerate "Full Mode" (disattivabile)**
- **Funzione Doppia temperatura**

ESCLUSO:
- **Fianchi**
- **Pannello frontale**
- **Griglia frontale inferiore**
- **Tubazioni**
- **Installazione unità condensatrice**

REMOTE CONDENSING UNITS
INCLUDED:
- Tropicalised Semi-Hermetic condensing Unit
- Refrigerated shelves "Full Mode" (deactivatable)
- Dual Temperature function

EXCLUDED:
- Sides
- Front panel
- Bottom front grille
- Pipes
- Condensing units installation

Altezza
Height

H125

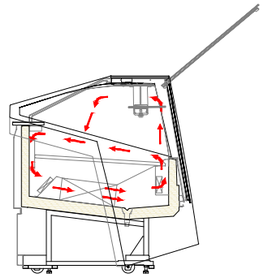

Modelli Models	Condensazione Condensation	UC-B R290	UC-R R452A 0 > 35 m
120	**Aria** Air	€ 16.670 F	€ 17.400
	Acqua Water	-	€ 17.800
	Acqua/Aria Water/Air	-	€ 18.000
170	**Aria** Air	€ 18.070 F	€ 18.730
	Acqua Water	-	€ 18.830
	Acqua/Aria Water/Air	-	€ 19.030
220	**Aria** Air	€ 21.620 F	€ 22.060
	Acqua Water	-	€ 22.160
	Acqua/Aria Water/Air	-	€ 22.360

Nota: I prezzi sopraindicati sono in accordo alla configurazione standard indicata a pagina 141.
Note: The above prices are in accordance with the standard configuration shown on page 141.

Stratos Pastry - Hot&Cold / VP RV - VCS

UC-B

UNITÀ CONDENSATRICI A BORDO

INCLUSO:
- **Unità condensatrice ermetica**
- **Mensole refrigerate "Full Mode" (disattivabile)**
- **Funzione Doppia temperatura**
- **Vaschetta asciuga condensa**

ESCLUSO:
- **Fianchi**
- **Pannello frontale**
- **Griglia frontale inferiore**

PLUG-IN

INCLUDED:
- Hermetic condensing unit
- Refrigerated shelves "Full Mode" (deactivatable)
- Dual Temperature function
- Self evaporating tray

EXCLUDED:
- Sides
- Front panel
- Bottom front grid

UC-R

UNITÀ CONDENSATRICI REMOTE

INCLUSO:
- **Unità condensatrice Ermetica Tropicalizzata**
- **Mensole refrigerate "Full Mode" (disattivabile)**
- **Funzione Doppia temperatura**

ESCLUSO:
- **Fianchi**
- **Pannello frontale**
- **Griglia frontale inferiore**
- **Tubazioni**
- **Installazione unità condensatrice**

REMOTE CONDENSING UNITS

INCLUDED:
- Tropicalised Hermetic condensing Unit
- Refrigerated shelves "Full Mode" (deactivatable)
- Dual Temperature function

EXCLUDED:
- Sides
- Front panel
- Bottom front grid
- Pipes
- Condensing units installation

Altezza
Height

H125

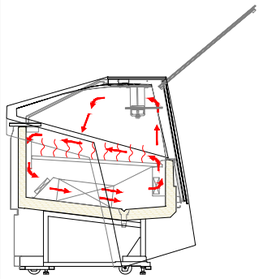

Modelli Models	Condensazione Condensation	UC-B R290	UC-R R452A 0 > 35 m
120	**Aria** Air	€ 17.530	€ 18.260
	Acqua Water	-	€ 18.660
	Acqua/Aria Water/Air	-	€ 18.860
170	**Aria** Air	€ 19.330	€ 19.990
	Acqua Water	-	€ 20.090
	Acqua/Aria Water/Air	-	€ 20.290
220	**Aria** Air	€ 23.080	€ 23.520
	Acqua Water	-	€ 23.620
	Acqua/Aria Water/Air	-	€ 23.820

Nota: I prezzi sopraindicati sono in accordo alla configurazione standard indicata a pagina 141.
Note: The above prices are in accordance with the standard configuration shown on page 141.

Stratos Unità condensatrici remote / Remote condensing units

UC-R

Prezzo già incluso nelle versioni UC-R
Detrarre i prezzi sottoindicati in caso di richiesta della sola vetrina con predisposizione per unità remota.

Price already included in UC-R versions
Deduct the prices below in case of requesting the showcase only with provision for remote unit.

UC-R
0 ► mt ◄ **35**

Modelli Models		Condensazione Condensation	Gelato-Pastry VG RV - VP RV		Pastry VP RV		Chocolate-Pastry VCH - VP RV Pastry - Hot&Cold VP RV - VCS	
120		**Aria** Air	9004770800057	-€ 4.400	9004770800068	-€ 2.200	9004770800068	-€ 2.200
		Acqua Water	9004770800106	-€ 5.600	9004770800075	-€ 2.600	9004770800075	-€ 2.600
		Acqua/Aria Water/Air	9004770800106	-€ 5.600	9004770800109	-€ 2.800	9004770800109	-€ 2.800
170		**Aria** Air	9004770800058	-€ 4.700	9004770800069	-€ 2.500	9004770800069	-€ 2.500
		Acqua Water	9004770800107	-€ 6.600	9004770800076	-€ 2.600	9004770800076	-€ 2.600
		Acqua/Aria Water/Air	9004770800107	-€ 6.600	9004770800109	-€ 2.800	9004770800109	-€ 2.800
220		**Aria** Air	9004770800059	-€ 6.100	9004770800069	-€ 2.500	9004770800069	-€ 2.500
		Acqua Water	9004770800108	-€ 7.300	9004770800076	-€ 2.600	9004770800076	-€ 2.600
		Acqua/Aria Water/Air	9004770800108	-€ 7.300	9004770800109	-€ 2.800	9004770800109	-€ 2.800
120+50 50+120	DUAL ZONE	**Aria** Air	9004770800058	-€ 4.700				
		Acqua Water	9004770800107	-€ 6.600				
		Acqua/Aria Water/Air	9004770800107	-€ 6.600				
170+50 50+170	DUAL ZONE	**Aria** Air	9004770800059	-€ 6.100				
		Acqua Water	9004770800108	-€ 7.300				
		Acqua/Aria Water/Air	9004770800108	-€ 7.300				

Nota: Non vengono garantite le corrette performance della vetrina se l'Unità Condensatrice Remota non è fornita direttamente da ISA S.p.A.
Note: The correct performance of the showcase is not guaranteed if the Remote Condensing Unit is not directly supplied by ISA S.p.A.

120	+€ 250	+€ 250
170 - 220 - DUAL ZONE	+€ 320	

Kit tecnico obbligatorio per la fornitura della sola vetrina predisposta a motore remoto. Non valido per allacci a centrale; tali casi dovranno essere valutati dagli uffici interni.
Mandatory technical kit for the supply of only the display case equipped with a remote motor. Not valid for central connections; such cases will have to be evaluated by the internal offices.

Mensole: Prezzo da aggiungere o detrarre rispetto alla configurazione standard. Shelves: Price to be added to or deducted from the standard configuration.			VP	120	170	220
Mensole Shelves	**1 Mensola illuminata** 1 Illuminated shelf	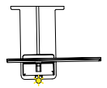	√	**+€ 600**	**+€ 830**	**+€ 1.060**
	1 Mensola calda illuminata 1 Illuminated hot shelf	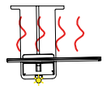	√	**+€ 1.100**	**+€ 1.500**	**+€ 1.900**

√ **Disponibile** Available

Energy meter

Disponibile solo nella versione UCB
Available only for UCB version

Alimentazione elettrica monofase Single-phase electric power	**+€ 104**
Alimentazione elettrica trifase Three-phase electric power	**+€ 192**

60 Hz

Disponibile solo nella versione UCB
Available only for UCB version

+€ 400

Imballo cassa
Packaging crate

+€ 400

Tenda manuale autoavvolgente
La richiesta della variante non comporta aumento di prezzo rispetto all'installazione standard degli scorrevoli in plexiglass.

Self rolling curtain
The request for the functions does not entail a price increase compared to the standard installation of Plexiglas sliding doors.

Gelato-Pastry
Pastry **(1)**
Pastry-Hot&Cold
Chocolate-Pastry

(1) Vendibile solo in paesi extra UE. Sold only in non EU countries.

1 Vetro fianco
1 Side glass

Prezzo da detrarre in caso di canalizzazione
Price deduction for channelling

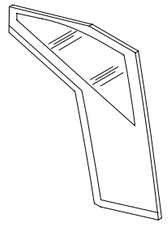

-€ 910

Canalizzazione
Channelling

Kit divisori
Partitions kit

1 divisorio in plexiglass
1 Plexiglass partition

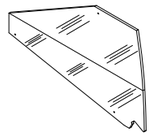

+€ 180

Kit obbligatorio ad ogni canalizzazione
Mandatory kit for each channelling

+€ 100

Pannello frontale
+
Griglia frontale inferiore

Front panel
+
Bottom front grille

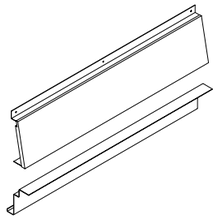

Colori Colours				120	170 120+50 50+120	220 170+50 50+170
RAL 9003 **Bianco** White	**RAL 7022** **Grigio** Grey	**RAL 9005** **Nero** Black	**RAL 1013** **Bianco** White	**+€ 370**	**+€ 480**	**+€ 520**
Extra colori Extra Colours				**+€ 570**	**+€ 680**	**+€ 720**

Pannello frontale interno

Internal front panel

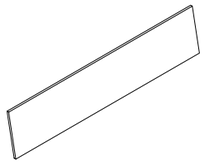

Colori Colours	120	170 120+50 50+120	220 170+50 50+170
Extra colori Extra Colours	**+€ 200**	**+€ 200**	**+€ 200**

Fianco laterale sx / dx
Finitura opaca

Side panel sx / dx
Matte finish

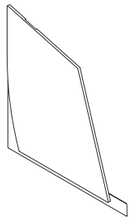

Colori Colours				120	170 120+50 50+120	220 170+50 50+170
RAL 9003 **Bianco** White	**RAL 7022** **Grigio** Grey	**RAL 9005** **Nero** Black	**RAL 1013** **Bianco** White	**+€ 520** **prezzo unitario** unit price		
Extra colori Extra Colours				**+€ 620** **prezzo unitario** unit price		

				Codice Code	Quantità Quantity	
Portaconi completo grigio Complete grey cone holder				9001390900802	1	**€ 180**
Portaconi completo grigio con vaschette portagranelle Complete grey cone holder with toppings container				9001390900801	1	**€ 300**
Consolle lavaporzionatore con rubinetto Consolle scoop washer with water tap				9001920000273	1	**€ 460**
Consolle lavaporzionatore con doccetta avvolgitubo Consolle scoop with shower selfrolling				9001920000272	1	**€ 1.490**
Vaschetta gelato in acciaio inox Stainless steel ice cream container		**5** lt.	360x165x120H (mm)	9001990000005	1	**€ 60**
		5 lt.	360x250x80H (mm)	9001990000017	1	**€ 72**
		10 lt.	360x250x120H (mm)	9001990000010	1	**€ 80**
Vaschetta gelato stecchi in policarbonato Policarbonate ice cream stick container			360x250x43H (mm)	9001990000014	1	**€ 90**
Vaschetta gelato monoporzioni in policarbonato Policarbonate ice cream single portion container			360x250x43H (mm)	9001390900816	1	**€ 84**
Kit vassoi in acciaio inox Stainless steel trays kit	Gelato-Pastry	**120**	**Plus** **Plus 2**	9001700000052		**€ 380**
			Plus 1	9001700000049		**€ 252**
		170	**Plus** **Plus 2**	9001700000053		**€ 570**
			Plus 1	9001700000050		**€ 410**
		220	**Plus** **Plus 2**	9001700000054		**€ 760**
			Plus 1	9001700000051		**€ 460**
	Gelato-Pastry **DUAL ZONE**	**50**	**Plus**	9001700000057		**€ 200**
		120	**Plus**	9001700000058		**€ 390**
		170	**Plus**	9001700000059		**€ 580**

Stratos **Accessori** / Optionals

Portaconi completo grigio
Complete grey cone holder

9001390900802

Vaschetta gelato stecchi in policarbonato
Policarbonate
ice cream stick container

9001990000014

Vaschetta gelato monoporzioni in policarbonato
Policarbonate
ice cream single portion container

9001390900816

Consolle lavaporzionatore con rubinetto
Consolle scoop washer
with water tap

9001920000273

Consolle lavaporzionatore con doccetta avvolgitubo
Consolle scoop
with shower selfrolling

9001920000272

Vaschette portagranelle
Toppings container

Vaschette gelato (accessori)
Ice cream containers (optionals)

Gelato	120	170 120+50 50+120 **DUAL ZONE**	220 170+50 50+170 **DUAL ZONE**
5 lt. 360x165x120H (mm)	**12**	**18** **18** (12+6) **18** (6+12)	**24** **24** (18+6) **24** (6+18)
5 lt. 360x250x80H (mm) **10 lt.** 360x250x120H (mm)	**8**	**12** **12** (8+4) **12** 4+8)	**16** **16** (12+4) **16** (4+12)
Stecchi Ice cream stick 360x250x43H (mm)	**8**	**12** **12** (8+4) **12** 4+8)	**16** **16** (12+4) **16** (4+12)
Monoporzioni Single portions 360x250x43H (mm)	**8**	**12** **12** (8+4) **12** 4+8)	**16** **16** (12+4) **16** (4+12)

Vassoi pasticceria (accessori)
Pastry tray (optionals)

Gelato - Pastry	120	170 120+50 50+120 **DUAL ZONE**	220 170+50 50+170 **DUAL ZONE**
(LxP) (LxD) mm	**Plus 1** **1046x720** **Plus - Plus 2** **(2x) 990x315**	**Plus 1** **1541x720** **Plus - Plus 2** **(2x) 1485x315** **Plus** **(2x) 990x315 + (2x) 495x315** **Plus** **(2x) 495x315 + (2x) 990x315**	**Plus 1** **2036x720** **Plus - Plus 2** **(2x) 1980x315** **Plus** **(2x) 1485x315 + (2x) 495x315** **Plus** **(2x) 495x315 + (2x) 1485x315**

Vassoi pasticceria (accessori)
Pastry tray (optionals)

Chocolate - Pastry Pastry - Hot&Cold	120	170	220
(LxP) (LxD) mm	**1048x800**	**1541x800**	**2038x800**

Mensole
Shelves

Gelato - Pastry Chocolate - Pastry Pastry - Hot&Cold	120	170 120+50 50+120 **DUAL ZONE**	220 170+50 50+170 **DUAL ZONE**
(LxP) (LxD) mm	**1034x240**	**1529x240**	**2024x240**

Dati tecnici Technical data **UC-B**

Incluso: Fianchi-Pannello frontale-Griglia frontale inferiore
Included: Sides-Front panel-Bottom front grille

UC-B

			120	170 120+50 50+120 DUAL ZONE	220 170+50 50+170 DUAL ZONE
Dimensioni esterne (LxPxH) mm External dimensions (LxDxH)			1190x1200x1250	1685x1200x1250	2180x1200x1250
Peso (netto) kg Weight (net)			400	460	510
Refrigerazione Refrigeration			**Ventilata** Ventilated		
Sbrinamento Defrost			**Inversione di ciclo** Reverse cycle		
Temperatura di esercizio °C Operating temperature			-20 / +10		
Classe climatica - Condizioni ambientali (°C / %RH) Climate class - Operating conditions	**R290**	**Plus** **Plus 1** **Plus 2**	7 (35 / 75)		

Dati elettrici Electrical data

Modelli con unità condensatrici a bordo - condensazione ad aria
Models with on-board condensing units - air condensing

		1 - Ermetico Hermetic	2 - Ermetici Hermetics	
Compressore (Quantità - Tipologia) Compressor (Quantity - Type)		1 - Ermetico Hermetic	2 - Ermetici Hermetics	
Alimentazione elettrica (V / Ph / Hz) Power supply		230 / 1 / 50	400 / 3 / 50	
Refrigerante Refrigerant		**R290**		
Assorbimento elettrico (W / A) Electrical input	**a regime** nominal	1050 / 5,1	1720 / 2,8	1750 / 3
	in sbrinamento defrost	1400 / 6,6	2400 / 3,6	2650 / 4,3

H125

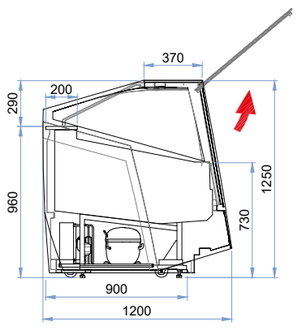

Dati tecnici Technical data **UC-R**

Incluso: Fianchi-Pannello frontale-Griglia frontale inferiore
Included: Sides-Front panel-Bottom front grille

			120	170 120+50 50+120 DUAL ZONE	220 170+50 50+170 DUAL ZONE
Dimensioni esterne (LxPxH) mm External dimensions (LxDxH)			1190x1200x1250	1685x1200x1250	2180x1200x1250
Peso (netto) kg - Unità Condensatrice esclusa Weight (net) - Condensing units excluded			370	410	460
Refrigerazione Refrigeration			**Ventilata** Ventilated		
Sbrinamento Defrost			**Inversione di ciclo** Reverse cycle		

UC-R

0 ► mt ◄ 35

Compressore (Quantità - Tipologia) Compressor (Quantity - Type)			**1 - Semi-Ermetico Tropicalizzato** Tropicalised Semi_Hermetic		
Refrigerante Refrigerant			**R452A**		
Dimensioni esterne (LxPxH) mm - UC-R External dimensions (LxDxH)			920x600x380	1177x613x380	
Peso (netto) kg Weight (net)			82	87	100
Sbrinamento Defrost			**Inversione di ciclo** Reverse cycle		
Classe climatica - Condizioni ambientali (°C / %RH) Climate class - Operating conditions			7 (35 / 75)		
Richiesta frigo Heat extraction rate (Ørun) [W@-40 °C]			577	876	1154
Alimentazione elettrica V/Ph/Hz Power supply			400 / 3 / 50		
Assorbimento elettrico Unità condensatrice V/A Absorbed power of Condensing unit			3000 / 5,5	3290 / 6	4380 / 8
Tubazioni Piping	**Liquida** Liquid	Ø mm	10		12
	Aspirazione Suction	Ø mm	22		28

H125

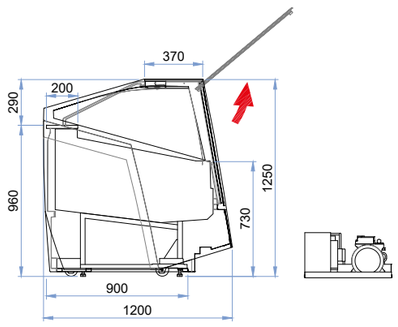

Dati tecnici Technical data **UC-B**

Incluso: Fianchi-Pannello frontale-Griglia frontale inferiore
Included: Sides-Front panel-Bottom front grille

	120	170	220
Dimensioni esterne (LxPxH) mm External dimensions (LxDxH)	1190x1200x1250	1685x1200x1250	2180x1200x1250
Peso (netto) kg Weight (net)	400	460	510
Refrigerazione Refrigeration	**Ventilata** Ventilated		
Sbrinamento Defrost	**Fermata compressore** Off cycle		
Temperatura di esercizio °C Operating temperature	+1 / +10		
Classe climatica - Condizioni ambientali (°C / %RH) **R290** Climate class - Operating conditions	3 (25 / 60)		

Dati elettrici Electrical data

Modelli con unità condensatrici a bordo - condensazione ad aria
Models with on-board condensing units - air condensing

Compressore (Quantità - Tipologia) Compressor (Quantity - Type)		**1 - Ermetico** Hermetic		
Alimentazione elettrica (V / Ph / Hz) Power supply		230 / 1 / 50		
Refrigerante Refrigerant		**R290**		
Assorbimento elettrico (W / A) Electrical input	**a regime** nominal	1200 / 5,4	1510 / 8,9	1780 / 9,1
	in sbrinamento defrost	540 / 2,6	650 / 3,1	750 / 3,6

H125

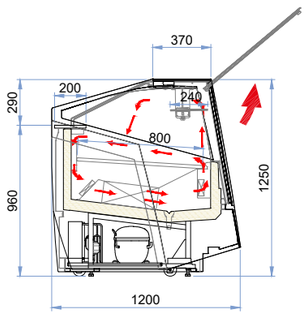

Dati tecnici Technical data **UC-R**

Incluso: Fianchi-Pannello frontale-Griglia frontale inferiore
Included: Sides-Front panel-Bottom front grille

		120	170	220
Dimensioni esterne (LxPxH) mm External dimensions (LxDxH)		1190x1200x1250	1685x1200x1250	2180x1200x1250
Peso (netto) kg - Unità Condensatrice esclusa Weight (net) - Condensing units excluded		370	410	460
Refrigerazione Refrigeration		**Ventilata** Ventilated		
Sbrinamento Defrost		**Fermata compressore** Off cycle		

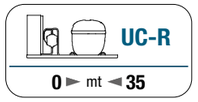

Compressore (Quantità - Tipologia) Compressor (Quantity - Type)		**1 - Ermetico Tropicalizzato** Tropicalised Hermetic	
Refrigerante Refrigerant		**R452A**	
Dimensioni esterne (LxPxH) mm - UC-R External dimensions (LxDxH)		1095x550x380	1110x550x380
Peso (netto) kg Weight (net)		45	52
Sbrinamento Defrost		**Fermata compressore** Off cycle	
Classe climatica - Condizioni ambientali (°C / %RH) Climate class - Operating conditions		3 (25 / 60)	
Richiesta frigo Heat extraction rate (Ørun) [W@-10 °C]		2360	3410
Alimentazione elettrica V/Ph/Hz Power supply		230 / 1 / 50	
Assorbimento elettrico Unità condensatrice V/A Absorbed power of Condensing unit		1700 / 8,5	1940 / 9,8
Tubazioni Piping	**Liquida** Liquid Ø mm	6	8
	Aspirazione Suction Ø mm	14	16

H125

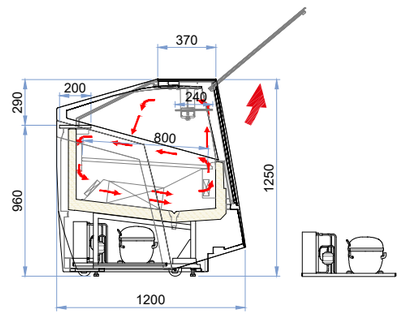

Dati tecnici Technical data **UC-B**

Incluso: Fianchi-Pannello frontale-Griglia frontale inferiore
Included: Sides-Front panel-Bottom front grille

UC-B

		120	170	220
Dimensioni esterne (LxPxH) mm External dimensions (LxDxH)		1190x1200x1250	1685x1200x1250	2180x1200x1250
Peso (netto) kg Weight (net)		400	460	510
Refrigerazione Refrigeration		**Ventilata** Ventilated		
Sbrinamento Defrost		**Fermata compressore** Off cycle		
Temperatura di esercizio °C Operating temperature		+14 / +16		
Classe climatica - Condizioni ambientali (°C / %RH) Climate class - Operating conditions	**R290**	3 (25 / 60)		

Dati elettrici Electrical data

Modelli con unità condensatrici a bordo - condensazione ad aria
Models with on-board condensing units - air condensing

Compressore (Quantità - Tipologia) Compressor (Quantity - Type)		**1 - Ermetico** Hermetic		
Alimentazione elettrica (V / Ph / Hz) Power supply		230 / 1 / 50		
Refrigerante Refrigerant		**R290**		
Assorbimento elettrico (W / A) Electrical input	**a regime** nominal	1700 / 8,2	2510 / 12,1	3280 / 15,8
	in sbrinamento defrost	1040 / 5	1650 / 8	2250 / 10,8

H125

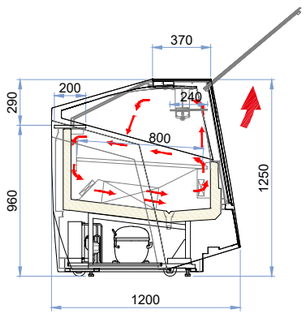

Dati tecnici Technical data **UC-R**

Incluso: Fianchi-Pannello frontale-Griglia frontale inferiore
Included: Sides-Front panel-Bottom front grille

			120	170	220
Dimensioni esterne (LxPxH) mm External dimensions (LxDxH)			1190x1200x1250	1685x1200x1250	2180x1200x1250
Peso (netto) kg - Unità Condensatrice esclusa Weight (net) - Condensing units excluded			370	440	460
Refrigerazione Refrigeration			**Ventilata** Ventilated		
Sbrinamento Defrost			**Fermata compressore** Off cycle		

UC-R

0 ► mt ◄ 35

Compressore (Quantità - Tipologia) Compressor (Quantity - Type)			**1 - Ermetico Tropicalizzato** Tropicalised Hermetic	
Refrigerante Refrigerant			**R452A**	
Dimensioni esterne (LxPxH) mm - UC-R External dimensions (LxDxH)			1095x550x380	1110x550x380
Peso (netto) kg Weight (net)			45	52
Sbrinamento Defrost			**Fermata compressore** Off cycle	
Classe climatica - Condizioni ambientali (°C / %RH) Climate class - Operating conditions			3 (25 / 60)	
Richiesta frigo Heat extraction rate (Ørun) [W@-10 °C]			2360	3410
Alimentazione elettrica V/Ph/Hz Power supply			230 / 1 / 50	
Assorbimento elettrico Unità condensatrice V/A Absorbed power of Condensing unit			1700 / 8,5	1940 / 9,8
Tubazioni Piping	**Liquida** Liquid	Ø mm	6	8
	Aspirazione Suction	Ø mm	14	16

H125

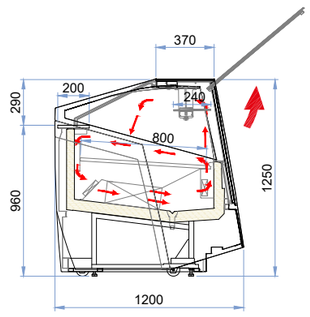

Dati tecnici Technical data **UC-B**

Incluso: Fianchi-Pannello frontale-Griglia frontale inferiore
Included: Sides-Front panel-Bottom front grille

UC-B

		120	170	220
Dimensioni esterne (LxPxH) mm External dimensions (LxDxH)		1190x1200x1250	1685x1200x1250	2180x1200x1250
Peso (netto) kg Weight (net)		400	460	510
Refrigerazione Refrigeration		**Ventilata** Ventilated		
Sbrinamento Defrost		**Fermata compressore** Off cycle		
Temperatura di esercizio °C Operating temperature		-1 / +65		
Classe climatica - Condizioni ambientali (°C / %RH) Climate class - Operating conditions	**R290**	3 (25 / 60)		

Dati elettrici Electrical data

Modelli con unità condensatrici a bordo - condensazione ad aria
Models with on-board condensing units - air condensing

Compressore (Quantità - Tipologia) Compressor (Quantity - Type)		**1 - Ermetico** Hermetic		
Alimentazione elettrica (V / Ph / Hz) Power supply		230 / 1 / 50		
Refrigerante Refrigerant		**R290**		
Assorbimento elettrico (W / A) Electrical input	**a regime** nominal	1200 / 5,4	1510 / 8,9	1780 / 9,1
	in sbrinamento defrost	540 / 2,6	650 / 3,1	750 / 3,6

H125

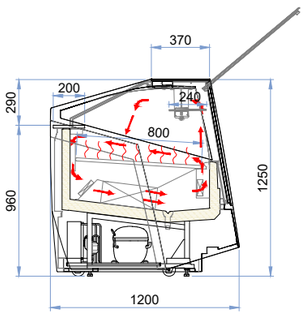

Dati tecnici Technical data **UC-R**

Incluso: Fianchi-Pannello frontale-Griglia frontale inferiore
Included: Sides-Front panel-Bottom front grille

	120	170	220
Dimensioni esterne (LxPxH) mm External dimensions (LxDxH)	1190x1200x1250	1685x1200x1250	2180x1200x1250
Peso (netto) kg - Unità Condensatrice esclusa Weight (net) - Condensing units excluded	370	410	460
Refrigerazione Refrigeration	**Ventilata** Ventilated		
Sbrinamento Defrost	**Fermata compressore** Off cycle		

UC-R
0 ► mt ◄ 35

Compressore (Quantità - Tipologia) Compressor (Quantity - Type)			**1 - Ermetico Tropicalizzato** Tropicalised Hermetic	
Refrigerante Refrigerant			**R452A**	
Dimensioni esterne (LxPxH) mm - UC-R External dimensions (LxDxH)			1095x550x380	1110x550x380
Peso (netto) kg Weight (net)			45	52
Sbrinamento Defrost			**Fermata compressore** Off cycle	
Classe climatica - Condizioni ambientali (°C / %RH) Climate class - Operating conditions			3 (25 / 60)	
Richiesta frigo Heat extraction rate (Ørun) [W@-40 °C]			2360	3410
Alimentazione elettrica V/Ph/Hz Power supply			230 / 1 / 50	
Assorbimento elettrico Unità condensatrice V/A Absorbed power of Condensing unit			1700 / 8,5	1940 / 9,8
Tubazioni Piping	**Liquida** Liquid	Ø mm	6	8
	Aspirazione Suction	Ø mm	14	16

H125

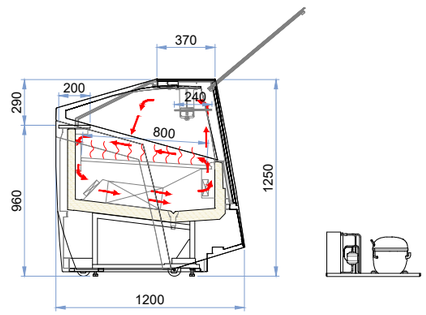

Stratos Piante tecniche / Technical plants

Gelato-Pastry • Pastry • Chocolate-Pastry • Pastry-Hot&Cold

120

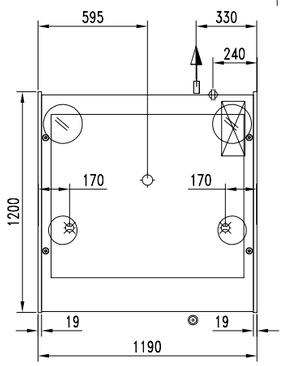

170

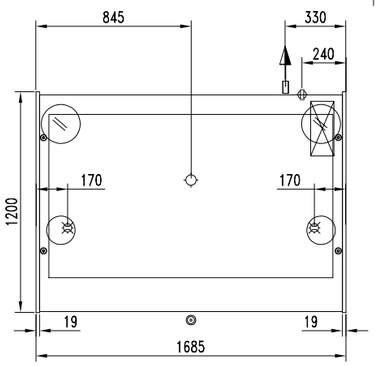

220

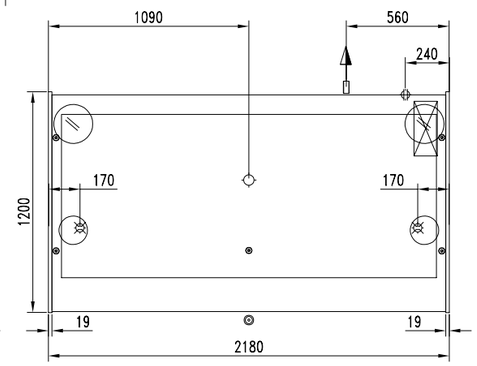

120+50 / 50+120 (DUAL ZONE)

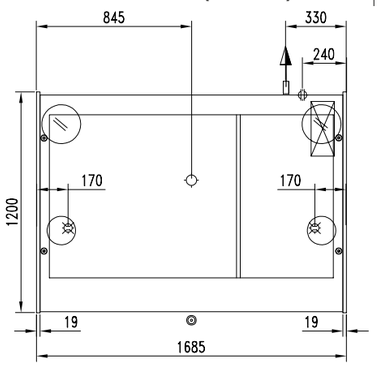

170+50 / 50+170 (DUAL ZONE)

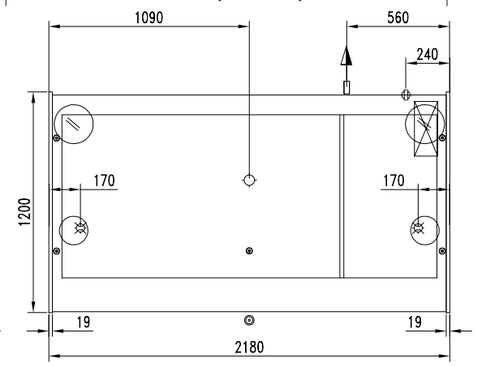

	Piedi appoggio	Support feet	● 32	
	Scarico	Discharge	Ø int. 25 mm	
	Allacciamento gas	Gas connection	Ø in 8 mm	Ø out 10 mm
	Uscita cavi	Cable output		
	Quadro comandi	Control panel		

	Ruota	Wheel
	Ruota con freno	Wheel with brake
	Lato cliente	Customer side
	Passaggio tubi	Pipe passage

Stratos Spedizioni / Shipping

Imballo standard: Pallet + cartone
Standard packaging: Pallet + carton

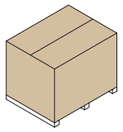

Altezza Height	**Modelli** Models	**Dimensioni esterne - imballo singolo (LxPxH)** External dimensions - single packaging (LxDxH) mm	**Volume** Volume m^3	**Container** Container 20 ft 5,9 m	40 ft 12 m	HC 12 m	**Trailer** Motrice 9,6 m	Bilico 13,6 m	Mega 13,6 m
H125	120	1380 x 1360 x 1550	2,90	4	8	8	7	9	9
	170 120+50 50+120	1875 x 1360 x 1550	3,95	4	8	8	7	9	9
	220 170+50 50+170	2370 x 1360 x 1550	4,99	2	5	5	7	9	9

Supercapri

IAT.
ISA Adaptive Technology

Gelato
H135
RAL 8004
Fianchi - Pannello frontale / Sides - Front panel
RAL 1036
Griglia frontale inferiore / Bottom front grille
Finitura opaca
Matte finish

Gelato-Pastry	Pastry	Chocolate-Pastry	Pastry-Hot&Cold
VG RV - VP RV	**VP RV**	**VCH - VP RV**	**VP RV - VCS**
CE, Intertek, Intertek	CE, Intertek, Intertek	CE	CE

Immagine sopra indicata a solo scopo illustrativo - non contrattuale. L'immagine rappresentata, è puramente indicativa del prodotto finito con fianchi laterali, pannello frontale e griglia frontale inferiore installate.
Image for illustration purposes only - not contractual.The image shown is purely indicative of the finished product with side panels, front panel and bottom front grille installed.

Configurazione standard	Standard configuration	167
Gelato-Pastry	**UC-B / UCR**	168
Pastry	**UC-B / UCR**	170
Chocolate - Pastry	**UC-B / UCR**	171
Pastry - Hot&Cold	**UC-B / UCR**	172
Unità condensatrici remote	Remote condensing units	173
Varianti	Functions	174
Accessori	Optionals	176
Allestimenti	Setup	178
Dati tecnici	Technical data	180
Piante tecniche	Technical plants	188
Spedizioni	Shipping	189

Configurazione Standard
Standard Configuration

		Gelato-Pastry **VG RV - VP RV**	Pastry **VP RV**	Chocolate-Pastry **VCH - VP RV**	Pastry-Hot&Cold **VP RV - VCS**
Altezza Height	**H**117	√	√	√	√
	H135	√	√	√	√
Installazione Installation	**UC-B**	√	√	√	√
	UC-R	√	√	√	√
Piano di lavoro: Work top	**Solid surface (Bianco)** White	√	√	√	√
Funzione doppia temperatura Dual temperature function		√		√	√
Mensola/e Illuminate Shelf/Shelves Illuminated	**H**117		1	1	1
	H135		2	2	2
Basamento: Basement	**Ruote pivottanti con freno e piedini regolabili in altezza** Swivel casters with brake and height adjustable feet	√	√	√	√
Illuminazione: Lighting	**Led Bianco freddo 4000 K** Cool white led		√	√	√
	Led Bianco freddo 5700 K Cool white led	√			
Chiusura posteriore Closing system	**Scorrevoli in plexiglass** Plexiglass sliding doors	√	√	√	√
Imballo: Packaging	**Pallet + cartone** Pallet + carton	√	√	√	√
Kit distanziali per vaschette gelato Support kit containersSupport kit **360x165**	**Moduli 120-170-220-AE45-DUAL ZONE** Modules	√			
Kit distanziali per vaschette gelato Support kit containersSupport kit **360x250**	**Moduli 120-170-220-DUAL ZONE** Modules	√			

Escluso: Fianchi - Pannello frontale - Griglia frontale inferiore
Excluded: Sides - Front panel - Bottom front grille

VG RV - VP RV	**Vetrina Gelato - Pasticceria a refrigerazione ventilata**	Gelato - Pastry display cabinet at ventilated refrigeration
VP RV	**Vetrina Pasticceria a refrigerazione ventilata**	Pastry display cabinet at ventilated refrigeration
VCH - VP RV	**Vetrina Cioccolato - Pasticceria a refrigerazione ventilata**	Chocolate - Pastry display cabinet at ventilated refrigeration
VP RV - VCS	**Vetrina Pasticceria a refrigerazione ventilata - Calda a secco**	Pastry display cabinet at ventilated refrigeration - Dry heat display cabinet
H	**Altezza**	Height
L	**Lunghezza**	Lenght
P	**Profondità**	Depth
UC-B	**Unità condensatrice a bordo**	Plug-In
UC-R	**Unità condensatrice remota**	Remote condensing unit

UC-B

UNITÀ CONDENSATRICI A BORDO
INCLUSO:
- **Unità condensatrice ermetica**
- **Funzione Doppia temperatura**
- **Vaschetta asciuga condensa**

ESCLUSO:
- **Fianchi**
- **Pannello frontale**
- **Griglia frontale inferiore**

PLUG-IN
INCLUDED:
- Hermetic condensing unit
- Dual Temperature function
- Self evaporating tray

EXCLUDED:
- Sides
- Front panel
- Bottom front grille

UC-R

UNITÀ CONDENSATRICI REMOTE
INCLUSO:
- **Unità condensatrice Semi-Ermetica Tropicalizzata**
- **Funzione Doppia temperatura**

ESCLUSO:
- **Fianchi**
- **Pannello frontale**
- **Griglia frontale inferiore**
- **Tubazioni**
- **Installazione unità condensatrice**

REMOTE CONDENSING UNITS
INCLUDED:
- Tropicalised Semi-Hermetic condensing Unit
- Dual Temperature function

EXCLUDED:
- Sides
- Front panel
- Bottom front grille
- Pipes
- Condensing units installation

Ventilazione Ventilation
Plus
Singolo evaporatore con doppia mandata d'aria a flusso anteriore.
Single evaporator with double front air out flow.

Altezza
Height

H117

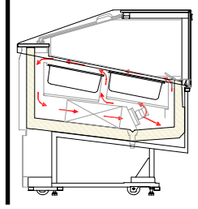

H135

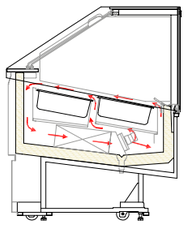

Modelli / Models	Condensazione / Condensation	UC-B R290	UC-R R452A 0 > 35 m	UC-B R290	UC-R R452A 0 > 35 m
120	**Aria** Air	€ 17.280 (D)	€ 20.170	€ 17.730 (D)	€ 20.620
	Acqua Water	-	€ 21.370	-	€ 21.820
	Acqua/Aria Water/Air	€ 17.880	€ 21.370	€ 18.330	€ 21.820
170	**Aria** Air	€ 19.820 (D)	€ 21.780	€ 20.280 (E)	€ 22.240
	Acqua Water	-	€ 23.680	-	€ 24.140
	Acqua/Aria Water/Air	€ 21.020	€ 23.680	€ 21.480	€ 24.140
220	**Aria** Air	€ 23.440 (D)	€ 26.090	€ 23.900 (E)	€ 26.550
	Acqua Water	-	€ 27.290	-	€ 27.750
	Acqua/Aria Water/Air	€ 24.640	€ 27.290	€ 25.100	€ 27.750
AE45	**Aria** Air	€ 24.250	€ 25.500	€ 24.870	€ 26.120
	Acqua Water	-	€ 27.400	-	€ 28.020
	Acqua/Aria Water/Air	€ 25.450	€ 27.400	€ 26.070	€ 28.020
120+50 50+120 DUAL ZONE	**Aria** Air	-	€ 23.740	-	€ 24.200
	Acqua Water	-	€ 25.640	-	€ 26.100
	Acqua/Aria Water/Air	-	€ 25.640	-	€ 26.100
170+50 50+170 DUAL ZONE	**Aria** Air	-	€ 28.330	-	€ 28.790
	Acqua Water	-	€ 29.530	-	€ 29.990
	Acqua/Aria Water/Air	-	€ 29.530	-	€ 29.990

Nota: I prezzi sopraindicati sono in accordo alla configurazione standard indicata a pagina 167.
Note: The above prices are in accordance with the standard configuration shown on page 167.

Ventilazione Ventilation
Plus 1
Doppio evaporatore con singola mandata d'aria a flusso posteriore.
Double evaporator with single air out rear flow.

Altezza
Height

H117

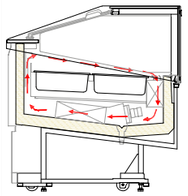

H135

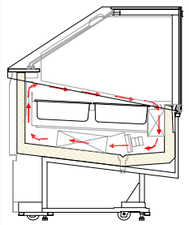

Ventilazione Ventilation
Plus 2
Doppio evaporatore con doppia mandata d'aria a flusso posteriore.
Double evaporator with double air out rear flow.

Altezza
Height

H117

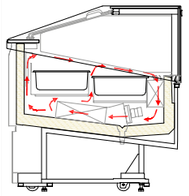

H135

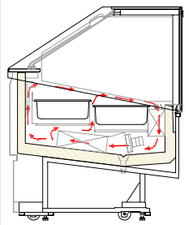

Modelli / Models	Condensazione / Condensation	UC-B R290	UC-R R452A 0 > 35 m	UC-B R290	UC-R R452A 0 > 35 m	UC-B R290	UC-R R452A 0 > 35 m	UC-B R290	UC-R R452A 0 > 35 m
120	**Aria** Air	€ 18.130 (D)	€ 21.020	€ 18.580 (D)	€ 21.470	€ 18.430 (D)	€ 21.320	€ 18.880 (D)	€ 21.770
	Acqua Water	-	€ 22.220	-	€ 22.670	-	€ 22.520	-	€ 22.970
	Acqua/Aria Water/Air	€ 18.730	€ 22.220	€ 19.180	€ 22.670	€ 19.030	€ 22.520	€ 19.480	€ 22.970
170	**Aria** Air	€ 20.840 (D)	€ 22.800	€ 21.300 (E)	€ 23.260	€ 21.140 (D)	€ 23.100	€ 21.600 (E)	€ 23.560
	Acqua Water	-	€ 24.700	-	€ 25.160	-	€ 25.000	-	€ 25.460
	Acqua/Aria Water/Air	€ 22.040	€ 24.700	€ 22.500	€ 25.160	€ 22.340	€ 25.000	€ 22.800	€ 25.460
220	**Aria** Air	€ 24.630 (E)	€ 27.280	€ 25.090 (E)	€ 27.740	€ 24.930 (E)	€ 27.580	€ 25.390 (E)	€ 28.040
	Acqua Water	-	€ 28.480	-	€ 28.940	-	€ 28.780	-	€ 29.240
	Acqua/Aria Water/Air	€ 25.830	€ 28.480	€ 26.290	€ 28.940	€ 26.130	€ 28.780	€ 26.590	€ 29.240
AE45	**Aria** Air	-	-	-	-	-	-	-	-
	Acqua Water	-	-	-	-	-	-	-	-
	Acqua/Aria Water/Air	-	-	-	-	-	-	-	-
120+50 50+120 DUAL ZONE	**Aria** Air	-	-	-	-	-	-	-	-
	Acqua Water	-	-	-	-	-	-	-	-
	Acqua/Aria Water/Air	-	-	-	-	-	-	-	-
170+50 50+170 DUAL ZONE	**Aria** Air	-	-	-	-	-	-	-	-
	Acqua Water	-	-	-	-	-	-	-	-
	Acqua/Aria Water/Air	-	-	-	-	-	-	-	-

Nota: I prezzi sopraindicati sono in accordo alla configurazione standard indicata a pagina 167.
Note: The above prices are in accordance with the standard configuration shown on page 167.

Supercapri Pastry / VP RV

IAT.

UC-B

UNITÀ CONDENSATRICI A BORDO
INCLUSO:
- **Unità condensatrice ermetica**
- **Mensole refrigerate "Full Mode" (disattivabile)**
- **Vaschetta asciuga condensa**

ESCLUSO:
- **Fianchi**
- **Pannello frontale**
- **Griglia frontale inferiore**

PLUG-IN
INCLUDED:
- Hermetic condensing unit
- Refrigerated shelves "Full Mode" (deactivatable)
- Self evaporating tray

EXCLUDED:
- Sides
- Front panel
- Bottom front grille

UC-R

UNITÀ CONDENSATRICI REMOTE
INCLUSO:
- **Unità condensatrice Semi-Ermetica Tropicalizzata**
- **Mensole refrigerate "Full Mode" (disattivabile)**

ESCLUSO:
- **Fianchi**
- **Pannello frontale**
- **Griglia frontale inferiore**
- **Tubazioni**
- **Installazione unità condensatrice**

REMOTE CONDENSING UNITS
INCLUDED:
- Tropicalised Semi-Hermetic condensing Unit
- Refrigerated shelves "Full Mode" (deactivatable)

EXCLUDED:
- Sides
- Front panel
- Bottom front grille
- Pipes
- Condensing units installation

Altezza
Height

H117

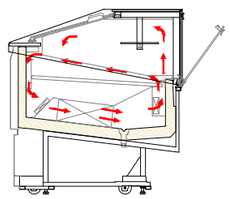

H135

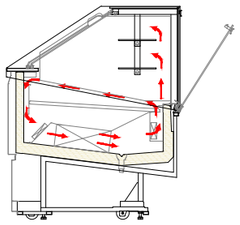

Modelli Models	Condensazione Condensation	UC-B R290	UC-R R452A 0 > 35 m	UC-B R290	UC-R R452A 0 > 35 m
120	**Aria** Air	€ 12.570 F	€ 13.920 F	€ 13.020 E	€ 14.750 F
	Acqua Water	-	€ 14.320	-	€ 15.150
	Acqua/Aria Water/Air	-	€ 14.520	-	€ 15.350
170	**Aria** Air	€ 13.680 F	€ 15.190 F	€ 14.140 E	€ 16.080 F
	Acqua Water	-	€ 15.290	-	€ 16.180
	Acqua/Aria Water/Air	-	€ 15.490	-	€ 16.380
220	**Aria** Air	€ 14.760 F	€ 16.270 F	€ 15.220 E	€ 17.210 F
	Acqua Water	-	€ 16.370	-	€ 17.310
	Acqua/Aria Water/Air	-	€ 16.570	-	€ 17.510
AE45	**Aria** Air	€ 17.760	€ 19.470	€ 18.380	€ 20.570
	Acqua Water	-	€ 19.570	-	€ 20.670
	Acqua/Aria Water/Air	-	€ 19.770	-	€ 20.870

Nota: I prezzi sopraindicati sono in accordo alla configurazione standard indicata a pagina 167.
Note: The above prices are in accordance with the standard configuration shown on page 167.

Supercapri Chocolate-Pastry / VCH - VP RV

IAT.

UC-B

UNITÀ CONDENSATRICI A BORDO
INCLUSO:
- **Unità condensatrice ermetica**
- **Mensole refrigerate "Full Mode" (disattivabile)**
- **Funzione Doppia temperatura**
- **Vaschetta asciuga condensa**

ESCLUSO:
- **Fianchi**
- **Pannello frontale**
- **Griglia frontale inferiore**

PLUG-IN
INCLUDED:
- Hermetic condensing unit
- Refrigerated shelves "Full Mode" (deactivatable)
- Dual Temperature function
- Self evaporating tray

EXCLUDED:
- Sides
- Front panel
- Bottom front grid

UC-R

UNITÀ CONDENSATRICI REMOTE
INCLUSO:
- **Unità condensatrice Ermetica Tropicalizzata**
- **Mensole refrigerate "Full Mode" (disattivabile)**
- **Funzione Doppia temperatura**

ESCLUSO:
- **Fianchi**
- **Pannello frontale**
- **Griglia frontale inferiore**
- **Tubazioni**
- **Installazione unità condensatrice**

REMOTE CONDENSING UNITS
INCLUDED:
- Tropicalised Semi-Hermetic condensing Unit
- Refrigerated shelves "Full Mode" (deactivatable)
- Dual Temperature function

EXCLUDED:
- Sides
- Front panel
- Bottom front grid
- Pipes
- Condensing units installation

Altezza
Height

H117

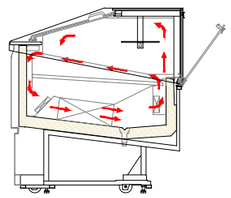

H135

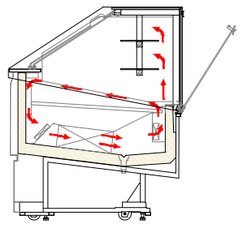

Modelli Models	Condensazione Condensation	UC-B R290	UC-R R452A 0 > 35 m	UC-B R290	UC-R R452A 0 > 35 m
120	**Aria** Air	€ 12.810	€ 14.160	€ 13.260	€ 14.990
	Acqua Water	-	€ 14.560	-	€ 15.390
	Acqua/Aria Water/Air	-	€ 14.760	-	€ 15.590
170	**Aria** Air	€ 13.920	€ 15.430	€ 14.380	€ 16.320
	Acqua Water	-	€ 15.530	-	€ 16.420
	Acqua/Aria Water/Air	-	€ 15.730	-	€ 16.620
220	**Aria** Air	€ 15.000	€ 16.510	€ 15.460	€ 17.450
	Acqua Water	-	€ 16.610	-	€ 17.550
	Acqua/Aria Water/Air	-	€ 16.810	-	€ 17.750

Nota: I prezzi sopraindicati sono in accordo alla configurazione standard indicata a pagina 167.
Note: The above prices are in accordance with the standard configuration shown on page 167.

UC-B

UNITÀ CONDENSATRICI A BORDO

INCLUSO:
- **Unità condensatrice ermetica**
- **Mensole refrigerate "Full Mode" (disattivabile)**
- **Funzione Doppia temperatura**
- **Vaschetta asciuga condensa**

ESCLUSO:
- **Fianchi**
- **Pannello frontale**
- **Griglia frontale inferiore**

PLUG-IN
INCLUDED:
- Hermetic condensing unit
- Refrigerated shelves "Full Mode" (deactivatable)
- Dual Temperature functio
- Self evaporating tray

EXCLUDED:
- Sides
- Front panel
- Bottom front grille

UC-R

UNITÀ CONDENSATRICI REMOTE

INCLUSO:
- **Unità condensatrice Ermetica Tropicalizzata**
- **Mensole refrigerate "Full Mode" (disattivabile)**
- **Funzione Doppia temperatura**

ESCLUSO:
- **Fianchi**
- **Pannello frontale**
- **Griglia frontale inferiore**
- **Tubazioni**
- **Installazione unità condensatrice**

REMOTE CONDENSING UNITS
INCLUDED:
- Tropicalised Hermetic condensing Unit
- Refrigerated shelves "Full Mode" (deactivatable)
- Dual Temperature function

EXCLUDED:
- Sides
- Front panel
- Bottom front grille
- Pipes
- Condensing units installation

Altezza
Height

H117

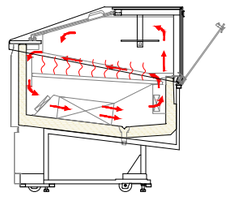

H135

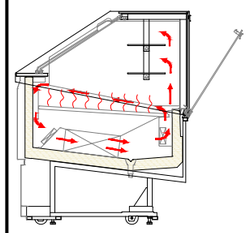

Modelli Models	Condensazione Condensation	UC-B R290	UC-R R452A 0 > 35 m	UC-B R290	UC-R R452A 0 > 35 m
120	**Aria** Air	€ 13.670	€ 15.020	€ 14.120	€ 15.850
	Acqua Water	-	€ 15.420	-	€ 16.250
	Acqua/Aria Water/Air	-	€ 15.620	-	€ 16.450
170	**Aria** Air	€ 15.180	€ 16.690	€ 15.640	€ 17.580
	Acqua Water	-	€ 16.790	-	€ 17.680
	Acqua/Aria Water/Air	-	€ 16.990	-	€ 17.880
220	**Aria** Air	€ 16.460	€ 17.970	€ 16.920	€ 18.910
	Acqua Water	-	€ 18.070	-	€ 19.010
	Acqua/Aria Water/Air	-	€ 18.270	-	€ 19.210

Nota: I prezzi sopraindicati sono in accordo alla configurazione standard indicata a pagina 167.
Note: The above prices are in accordance with the standard configuration shown on page 167.

UC-R

UC-R
0 ► mt ◄ **35**

Prezzo già incluso nelle versioni UC-R
Detrarre i prezzi sottoindicati in caso di richiesta della sola vetrina con predisposizione per unità remota.

Price already included in UC-R versions
Deduct the prices below in case of requesting the showcase only with provision for remote unit.

Modelli Models	Condensazione Condensation	Gelato-Pastry VG RV - VP RV		Pastry VP RV		Chocolate-Pastry VCH - VP RV Pastry - Hot&Cold VP RV - VCS	
120	**Aria** Air	9004770800057	-€ 4.400	9004770800068	-€ 2.200	9004770800068	-€ 2.200
	Acqua Water	9004770800106	-€ 5.600	9004770800075	-€ 2.600	9004770800075	-€ 2.600
	Acqua/Aria Water/Air	9004770800106	-€ 5.600	9004770800109	-€ 2.800	9004770800109	-€ 2.800
170	**Aria** Air	9004770800058	-€ 4.700	9004770800069	-€ 2.500	9004770800069	-€ 2.500
	Acqua Water	9004770800107	-€ 6.600	9004770800076	-€ 2.600	9004770800076	-€ 2.600
	Acqua/Aria Water/Air	9004770800107	-€ 6.600	9004770800109	-€ 2.800	9004770800109	-€ 2.800
220	**Aria** Air	9004770800059	-€ 6.100	9004770800069	-€ 2.500	9004770800069	-€ 2.500
	Acqua Water	9004770800108	-€ 7.300	9004770800076	-€ 2.600	9004770800076	-€ 2.600
	Acqua/Aria Water/Air	9004770800108	-€ 7.300	9004770800109	-€ 2.800	9004770800109	-€ 2.800
AE45	**Aria** Air	9004770800058	-€ 4.700	9004770800069	-€ 2.500		
	Acqua Water	9004770800107	-€ 6.600	9004770800076	-€ 2.600		
	Acqua/Aria Water/Air	9004770800107	-€ 6.600	9004770800109	-€ 2.800		
120+50 50+120 DUAL ZONE	**Aria** Air	9004770800058	-€ 4.700				
	Acqua Water	9004770800107	-€ 6.600				
	Acqua/Aria Water/Air	9004770800107	-€ 6.600				
170+50 50+170 DUAL ZONE	**Aria** Air	9004770800059	-€ 6.100				
	Acqua Water	9004770800108	-€ 7.300				
	Acqua/Aria Water/Air	9004770800108	-€ 7.300				

Nota: Non vengono garantite le corrette performance della vetrina se l'Unità Condensatrice Remota non è fornita direttamente da ISA S.p.A.
Note: The correct performance of the showcase is not guaranteed if the Remote Condensing Unit is not directly supplied by ISA S.p.A.

120	+€ 250	+€ 250
170 - 220 - AE45 - DUAL ZONE	+€ 320	

Kit tecnico obbligatorio per la fornitura della sola vetrina predisposta a motore remoto. Non valido per allacci a centrale; tali casi dovranno essere valutati dagli uffici interni.
Mandatory technical kit for the supply of only the display case equipped with a remote motor. Not valid for central connections; such cases will have to be evaluated by the internal offices.

Mensole: Prezzo da aggiungere o detrarre rispetto alla configurazione standard. Shelves: Price to be added to or deducted from the standard configuration.		**VG** **H135**	**VP** **H117**	**VP** **H135**	120	170 120+50 50+120 **DUAL ZONE**	220 170+50 50+170 **DUAL ZONE**	AE45
Mensole Shelves	**1 Mensola illuminata** 1 Illuminated shelf	√	√	√	**€ 600**	**€ 830**	**€ 1.060**	**€ 1.060**
	1 Mensola calda illuminata 1 Illuminated hot shelf	X	√	√	**€ 1.100**	**€ 1.500**	**€ 1.900**	X
	2 Mensole illuminate 2 Illuminated shelves 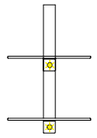	X	X	√	**€ 980**	**€ 1.260**	**€ 1.540**	**€ 1.540**
	2 Mensole **2** Shelves **1 Mensola calda illuminata** 1 Illuminated hot shelf + **1 Mensola illuminata** 1 Illuminated shelf 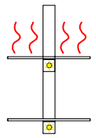	X	X	√	**€ 1.480**	**€ 1.920**	**€ 2.360**	X

√ **Disponibile** Available
X **Non disponibile** Not available

Energy meter

Disponibile solo nella versione UCB
Available only for UCB version

Alimentazione elettrica monofase Single-phase electric power	**+€ 104**
Alimentazione elettrica trifase Three-phase electric power	**+€ 192**

60 Hz

Disponibile solo nella versione UCB
Available only for UCB version — **+€ 400**

Imballo cassa (per tutte le lunghezze ed altezze)
Packaging crate (for all lengths and heights) — **+€ 400**

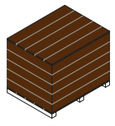

Tenda manuale autoavvolgente (1)
La richiesta della variante non comporta aumento di prezzo rispetto all'installazione standard degli scorrevoli in plexiglass.

Self rolling curtain
The request for the functions does not entail a price increase compared to the standard installation of Plexiglas sliding doors.

Gelato-Pastry
Pastry **(2)**
Pastry-Hot&Cold
Chocolate-Pastry

(1) Non disponibile per versioni angolari. Not available for corner versions.
(2) Vendibile solo in paesi extra UE. Sold only in non EU countries.

		H117	**H135**
1 Vetro fianco 1 Side glass **Prezzo da detrarre in caso di canalizzazione** Price deduction for channelling	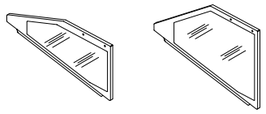	**-€ 520**	**-€ 570**
Kit divisori Partitions kit		**H117**	**H135**
1 divisorio in vetro riscaldato (obbligatorio in caso di canalizzazione di servizi diversi) 1 Partition in heated glass (mandatory in the case of channeling different services)	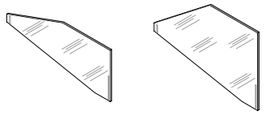	**+€ 460**	**+€ 510**
1 divisorio in vetro 1 Glass partition	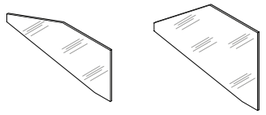	**+€ 400**	**+€ 450**
1 divisorio basso in plexiglass 1 Plexiglass low partition		**+€ 100**	
Kit obbligatorio ad ogni canalizzazione Mandatory kit for each channelling		**+€ 100**	

		Colori Colours	120	170 120+50 50+120 **DUAL ZONE**	220 170+50 50+170 **DUAL ZONE**	AE45
Pannello frontale **Finitura opaca** Front panel Matte finish	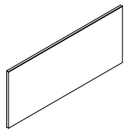	**RAL 9003** **Bianco** White **RAL 7022** **Grigio** Grey **RAL 9005** **Nero** Black **RAL 8004**	**+€ 450**	**+€ 550**	**+€ 650**	**+€ 800**
		Extra colori Extra Colours	**+€ 800**	**+€ 900**	**+€ 1.000**	**+€ 1.100**
Zoccolo frontale **Finitura opaca** Front plinth Matte finish	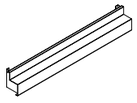	**RAL 9003** **Bianco** White **RAL 7022** **Grigio** Grey **RAL 9005** **Nero** Black **RAL 1036**	**+€ 250**	**+€ 350**	**+€ 450**	**+€ 500**
		Extra colori Extra Colours	**+€ 300**	**+€ 400**	**+€ 500**	**+€ 600**
Fianco laterale sx / dx **Finitura opaca** Side panel sx / dx Matte finish	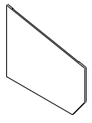	**RAL 9003** **Bianco** White **RAL 7022** **Grigio** Grey **RAL 9005** **Nero** Black **RAL 8004**	**+€ 350** **prezzo unitario** unit price			
		Extra colori Extra Colours	**+€ 400** **prezzo unitario** unit price			
Zoccolo laterale **Finitura opaca** Side plinth Matte finish	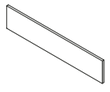	**RAL 9003** **Bianco** White **RAL 7022** **Grigio** Grey **RAL 9005** **Nero** Black **RAL 1036**	**+€ 150** **prezzo unitario** unit price			
		Extra colori Extra Colours	**+€ 200** **prezzo unitario** unit price			

				Codice Code	Quantità Quantity	
Portaconi completo grigio Complete grey cone holder				9001390900802	1	**€ 180**
Portaconi completo grigio con vaschette portagranelle Complete grey cone holder with toppings container				9001390900801	1	**€ 300**
Consolle lavaporzionatore con rubinetto Consolle scoop washer with water tap				9001920000273	1	**€ 460**
Consolle lavaporzionatore con doccetta avvolgitubo Consolle scoop with shower selfrolling				9001920000272	1	**€ 1.490**
Vaschetta gelato in acciaio inox Stainless steel ice cream container		**5** lt.	360x165x120H (mm)	9001990000005	1	**€ 60**
		5 lt.	360x250x80H (mm)	9001990000017	1	**€ 72**
		5 lt.	360x185x120H (mm) Trapezoidale	9001990000099	1	**€ 60**
		10 lt.	360x250x120H (mm)	9001990000010	1	**€ 80**
Kit distanziali per vaschette gelato in acciaio inox Stainless steel support kit containers		AE45	360x250x80H / 360x250x120H	9001700000044	1	**€ 130**
		AE45	360x185x120H (mm) Trapezoidale	9001700000042	1	**€ 170**
Vaschetta gelato stecchi in policarbonato Policarbonate ice cream stick container			360x250x43H (mm)	9001990000014	1	**€ 90**
Vaschetta gelato monoporzioni in policarbonato Policarbonate ice cream single portion container			360x250x43H (mm)	9001390900816	1	**€ 84**
Kit vassoi in acciaio inox Stainless steel trays kit	Gelato-Pastry	120	**Plus** **Plus 2**	9001700000052		**€ 380**
			Plus 1	9001700000049		**€ 252**
		170	**Plus** **Plus 2**	9001700000053		**€ 570**
			Plus 1	9001700000050		**€ 410**
		220	**Plus** **Plus 2**	9001700000054		**€ 760**
			Plus 1	9001700000051		**€ 460**
		AE45	**Plus**	9001390900818		**€ 290**
	Gelato-Pastry **DUAL ZONE**	50	**Plus**	9001700000057		**€ 200**
		120	**Plus**	9001700000058		**€ 390**
		170	**Plus**	9001700000059		**€ 580**

Portaconi completo grigio
Complete grey cone holder

9001390900802

Vaschetta gelato stecchi in policarbonato
Policarbonate
ice cream stick container

9001990000014

Vaschetta gelato monoporzioni in policarbonato
Policarbonate
ice cream single portion container

9001390900816

Consolle lavaporzionatore con rubinetto
Consolle scoop washer
with water tap

9001920000273

Consolle lavaporzionatore con doccetta avvolgitubo
Consolle scoop
with shower selfrolling

9001920000272

Vaschette portagranelle
Toppings container

Vaschette gelato (accessori)
Ice cream containers (optionals)

Gelato	120	170 120+50 50+120 **DUAL ZONE**	220 170+50 50+170 **DUAL ZONE**	AE45
5 lt. 360x165x120H (mm)	**12**	**18** **18** (12+6) **18** (6+12)	**24** **24** (18+6) **24** (6+18)	**13**
5 lt. 360x250x80H (mm) **10 lt.** 360x250x120H (mm)	**8**	**12** **12** (8+4) **12** 4+8)	**16** **16** (12+4) **16** (4+12)	**9**
5 lt. **Trapezoidali** 360x185x120H (mm)	- -	- -	- -	**14**
Stecchi Ice cream stick 360x250x43H (mm)	**8**	**12** **12** (8+4) **12** 4+8)	**16** **16** (12+4) **16** (4+12)	**9**
Monoporzioni Single portions 360x250x43H (mm)	**8**	**12** **12** (8+4) **12** 4+8)	**16** **16** (12+4) **16** (4+12)	**9**

Vassoi pasticceria (accessori)
Pastry tray (optionals)

Gelato - Pastry	120	170 120+50 50+120 **DUAL ZONE**	220 170+50 50+170 **DUAL ZONE**	AE45
(LxP) (LxD) mm	**Plus 1** **1046x720** **Plus - Plus 2** **(2x) 990x315**	**Plus 1** **1541x720** **Plus - Plus 2** **(2x) 1485x315** **Plus** **(2x) 990x315 + (2x) 495x315** **Plus** **(2x) 495x315 + (2x) 990x315**	**Plus 1** **2036x720** **Plus - Plus 2** **(2x) 1980x315** **Plus** **(2x) 1485x315 + (2x) 495x315** **Plus** **(2x) 495x315 + (2x) 1485x315**	- - - **Plus** -

Vassoi pasticceria (accessori)
Pastry tray (optionals)

Chocolate - Pastry Pastry - Hot&Cold	120	170	220	AE45
(LxP) (LxD) mm	**1048x800**	**1541x800**	**2038x800**	-

Mensole
Shelves

Gelato - Pastry Chocolate - Pastry Pastry - Hot&Cold	120	170 120+50 50+120 **DUAL ZONE**	220 170+50 50+170 **DUAL ZONE**	AE45
(LxP) (LxD) mm	**1148x240**	**1643x240**	**2138x240**	-

Dati tecnici Technical data **UC-B**

Incluso: Fianchi-Pannello frontale-Griglia frontale inferiore
Included: Sides-Front panel-Bottom front grille

UC-B

			120	170	220	AE45
Dimensioni esterne (LxPxH) mm External dimensions (LxDxH)		H117	1190x1110x1175	1685x1110x1175	2180x1110x1175	1850x1110x1175
		H135	1190x1110x1355	1685x1110x1355	2180x1110x1355	1850x1110x1355
Peso (netto) kg Weight (net)		H117	320	409	510	400
		H135	346	434	535	425
Refrigerazione Refrigeration			**Ventilata** Ventilated			
Sbrinamento Defrost			**Inversione di ciclo** Reverse cycle			
Temperatura di esercizio °C Operating temperature			-20 / +10			
Classe climatica - Condizioni ambientali (°C / %RH) Climate class - Operating conditions	**R290**	**Plus**	7 (35 / 75)			
		Plus 1				
		Plus 2				

Dati elettrici Electrical data

Modelli con unità condensatrici a bordo - condensazione ad aria
Models with on-board condensing units - air condensing

		1 - Ermetico Hermetic	2 - Ermetici Hermetics	2 - Ermetici Hermetics	2 - Ermetici Hermetics
Compressore (Quantità - Tipologia) Compressor (Quantity - Type)					
Alimentazione elettrica (V / Ph / Hz) Power supply		230 / 1 / 50	400 /3 / 50	400 /3 / 50	400 /3 / 50
Refrigerante Refrigerant		**R290**			
Assorbimento elettrico (W / A) Electrical input	**a regime** nominal	1050 / 5,1	1720 / 2,8	1750 / 3	1720 / 2,8
	in sbrinamento defrost	1400 / 6,6	2400 / 3,6	2650 / 4,3	2400 / 3,6

H117

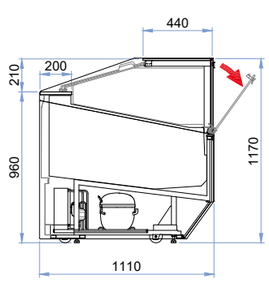

H135

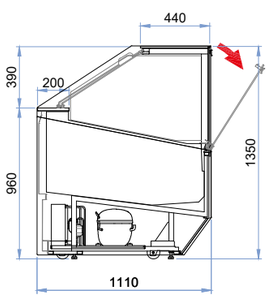

Dati tecnici Technical data **UC-R**

Incluso: Fianchi-Pannello frontale-Griglia frontale inferiore
Included: Sides-Front panel-Bottom front grille

		120	170 120+50 50+120 **DUAL ZONE**	220 170+50 50+170 **DUAL ZONE**	AE45
Dimensioni esterne (LxPxH) mm External dimensions (LxDxH)	H117	1190x1110x1175	1685x1110x1175	2180x1110x1175	1850x1110x1175
	H135	1190x1110x1355	1685x1110x1355	2180x1110x1355	1850x1110x1355
Peso (netto) kg - Unità Condensatrice esclusa Weight (net) - Condensing units excluded	H117	290	359	460	350
	H135	316	384	485	375
Refrigerazione Refrigeration		**Ventilata** Ventilated			
Sbrinamento Defrost		**Inversione di ciclo** Reverse cycle			

UC-R
0 ► mt ◄ **35**

Compressore (Quantità - Tipologia) Compressor (Quantity - Type)	**1 - Semi-Ermetico Tropicalizzato** Tropicalised Semi_Hermetic				
Refrigerante Refrigerant	**R452A**				
Dimensioni esterne (LxPxH) mm - UC-R External dimensions (LxDxH)	920x600x380	1177x613x380			
Peso (netto) kg Weight (net)	82	87	100	87	
Sbrinamento Defrost	**Inversione di ciclo** Reverse cycle				
Classe climatica - Condizioni ambientali (°C / %RH) Climate class - Operating conditions	7 (35 / 75)				
Richiesta frigo Heat extraction rate (Ørun) [W@-40 °C]	577	876	1154	876	
Alimentazione elettrica V/Ph/Hz Power supply	400 / 3 / 50				
Assorbimento elettrico Unità condensatrice V/A Absorbed power of Condensing unit	3000 / 5,5	3290 / 6	4380 / 8	3290 / 6	
Tubazioni Piping — **Liquida** Liquid Ø mm	10		12	10	
Tubazioni Piping — **Aspirazione** Suction Ø mm	22		28	22	

H117

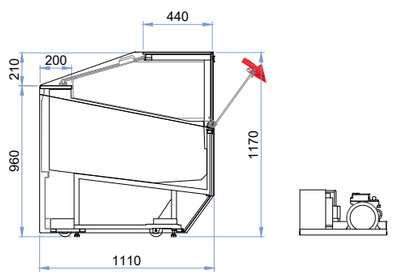

H135

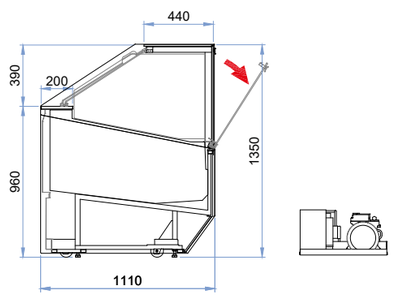

Dati tecnici Technical data **UC-B**

Incluso: Fianchi-Pannello frontale-Griglia frontale inferiore
Included: Sides-Front panel-Bottom front grille

UC-B

		120	170	220	AE45
Dimensioni esterne (LxPxH) mm External dimensions (LxDxH)	H117	1190x1110x1175	1685x1110x1175	2180x1110x1175	1850x1110x1175
	H135	1190x1110x1355	1685x1110x1355	2180x1110x1355	1850x1110x1355
Peso (netto) kg Weight (net)	H117	300	375	470	400
	H135	325	410	510	425
Refrigerazione Refrigeration		**Ventilata** Ventilated			
Sbrinamento Defrost		**Fermata compressore** Off cycle			
Temperatura di esercizio °C Operating temperature		+1 / +10			
Classe climatica - Condizioni ambientali (°C / %RH) Climate class - Operating conditions	**R290**	3 (25 / 60)			

Dati elettrici Electrical data

Modelli con unità condensatrici a bordo - condensazione ad aria
Models with on-board condensing units - air condensing

Compressore (Quantità - Tipologia) Compressor (Quantity - Type)		**1 - Ermetico** Hermetic			
Alimentazione elettrica (V / Ph / Hz) Power supply		230 / 1 / 50			
Refrigerante Refrigerant		**R290**			
Assorbimento elettrico (W / A) Electrical input	**a regime** nominal	1200 / 5,4	1510 / 8,9	1780 / 9,1	1510 / 8,9
	in sbrinamento defrost	540 / 2,6	650 / 3,1	750 / 3,6	650 / 3,1

H117

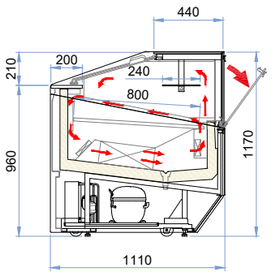

H135

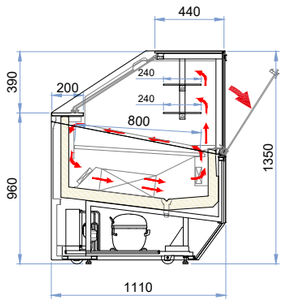

Dati tecnici Technical data **UC-R**

Incluso: Fianchi-Pannello frontale-Griglia frontale inferiore
Included: Sides-Front panel-Bottom front grille

		120	170	220	AE45
Dimensioni esterne (LxPxH) mm External dimensions (LxDxH)	H117	1190x1110x1175	1685x1110x1175	2180x1110x1175	1850x1110x1175
	H135	1190x1110x1355	1685x1110x1355	2180x1110x1355	1850x1110x1355
Peso (netto) kg - Unità Condensatrice esclusa Weight (net) - Condensing units excluded	H117	275	325	420	350
	H135	300	360	460	375
Refrigerazione Refrigeration		**Ventilata** Ventilated			
Sbrinamento Defrost		**Fermata compressore** Off cycle			

UC-R
0 ► mt ◄ 35

Compressore (Quantità - Tipologia) Compressor (Quantity - Type)	**1 - Ermetico Tropicalizzato** Tropicalised Hermetic		
Refrigerante Refrigerant	**R452A**		
Dimensioni esterne (LxPxH) mm - UC-R External dimensions (LxDxH)	1095x550x380	1110x550x380	
Peso (netto) kg Weight (net)	45	52	
Sbrinamento Defrost	**Fermata compressore** Off cycle		
Classe climatica - Condizioni ambientali (°C / %RH) Climate class - Operating conditions	3 (25 / 60)		
Richiesta frigo Heat extraction rate (Ørun) [W@-40 °C]	2360	3410	
Alimentazione elettrica V/Ph/Hz Power supply	230 / 1 / 50		
Assorbimento elettrico Unità condensatrice V/A Absorbed power of Condensing unit	1700 / 8,5	1940 / 9,8	
Tubazioni Piping — **Liquida** Liquid Ø mm	6	8	
Tubazioni Piping — **Aspirazione** Suction Ø mm	14	16	

H117

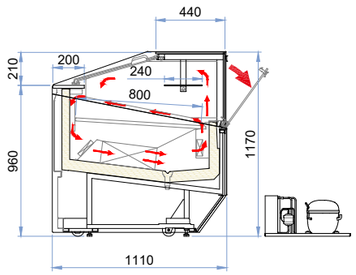

H135

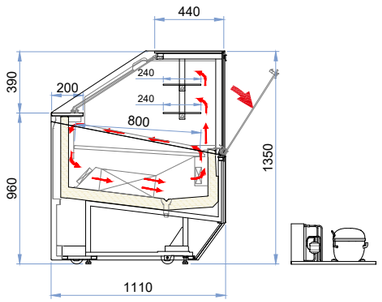

Dati tecnici Technical data **UC-B**

Incluso: Fianchi-Pannello frontale-Griglia frontale inferiore
Included: Sides-Front panel-Bottom front grille

UC-B

		120	170	220
Dimensioni esterne (LxPxH) mm External dimensions (LxDxH)	H117	1190x1110x1175	1685x1110x1175	2180x1110x1175
	H135	1190x1110x1355	1685x1110x1355	2180x1110x1355
Peso (netto) kg Weight (net)	H117	300	375	470
	H135	325	410	510
Refrigerazione Refrigeration		**Ventilata** Ventilated		
Sbrinamento Defrost		**Fermata compressore** Off cycle		
Temperatura di esercizio °C Operating temperature		+14 / +16		
Classe climatica - Condizioni ambientali (°C / %RH) Climate class - Operating conditions	**R290**	3 (25 / 60)		

Dati elettrici Electrical data

Modelli con unità condensatrici a bordo - condensazione ad aria
Models with on-board condensing units - air condensing

Compressore (Quantità - Tipologia) Compressor (Quantity - Type)		**1 - Ermetico** 1 - Hermetic		
Alimentazione elettrica (V / Ph / Hz) Power supply		230 / 1 / 50		
Refrigerante Refrigerant		**R290**		
Assorbimento elettrico (W / A) Electrical input	**a regime** nominal	1700 / 8,2	2510 / 12,1	3280 / 15,8
	in sbrinamento defrost	1040 / 5	1650 / 8	2250 / 10,8

H117

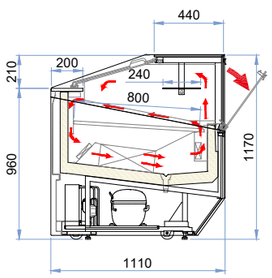

H135

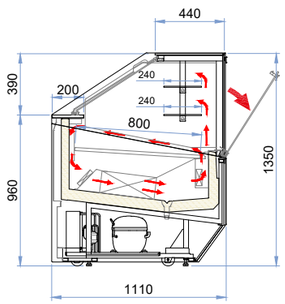

Dati tecnici Technical data **UC-R**

Incluso: Fianchi-Pannello frontale-Griglia frontale inferiore
Included: Sides-Front panel-Bottom front grille

		120	170	220
Dimensioni esterne (LxPxH) mm External dimensions (LxDxH)	H117	1190x1110x1175	1685x1110x1175	2180x1110x1175
	H135	1190x1110x1355	1685x1110x1355	2180x1110x1355
Peso (netto) kg - Unità Condensatrice esclusa Weight (net) - Condensing units excluded	H117	290	359	460
	H135	316	384	410
Refrigerazione Refrigeration		**Ventilata** Ventilated		
Sbrinamento Defrost		**Fermata compressore** Off cycle		

UC-R
0 ► mt ◄ **35**

Compressore (Quantità - Tipologia) Compressor (Quantity - Type)	**1 - Ermetico Tropicalizzato** 1 - Tropicalised Hermetic		
Refrigerante Refrigerant	**R452A**		
Dimensioni esterne (LxPxH) mm - UC-R External dimensions (LxDxH)	1095x550x380	1110x550x380	
Peso (netto) kg Weight (net)	45	52	
Sbrinamento Defrost	**Fermata compressore** Off cycle		
Classe climatica - Condizioni ambientali (°C / %RH) Climate class - Operating conditions	3 (25 / 60)		
Richiesta frigo Heat extraction rate (Ørun) [W@-10 °C]	2360	3410	
Alimentazione elettrica V/Ph/Hz Power supply	230 / 1 / 50		
Assorbimento elettrico Unità condensatrice V/A Absorbed power of Condensing unit	1700 / 8,5	1940 / 9,8	
Tubazioni Piping — **Liquida** Liquid Ø mm	6	8	
Tubazioni Piping — **Aspirazione** Suction Ø mm	14	16	

H117

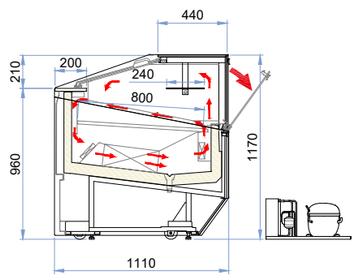

H135

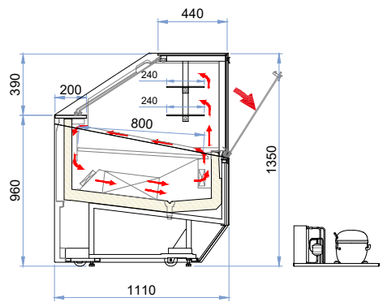

Dati tecnici Technical data **UC-B**

Incluso: Fianchi-Pannello frontale-Griglia frontale inferiore
Included: Sides-Front panel-Bottom front grille

UC-B

		120	170	220
Dimensioni esterne (LxPxH) mm External dimensions (LxDxH)	H117	1190x1110x1175	1685x1110x1175	2180x1110x1175
	H135	1190x1110x1355	1685x1110x1355	2180x1110x1355
Peso (netto) kg Weight (net)	H117	300	375	470
	H135	325	410	510
Refrigerazione Refrigeration		**Ventilata** Ventilated		
Sbrinamento Defrost		**Fermata compressore** Off cycle		
Temperatura di esercizio °C Operating temperature		+1 / +65		
Classe climatica - Condizioni ambientali (°C / %RH) Climate class - Operating conditions	**R290**	3 (25 / 60)		

Dati elettrici Electrical data

Modelli con unità condensatrici a bordo - condensazione ad aria
Models with on-board condensing units - air condensing

		120	170	220
Compressore (Quantità - Tipologia) Compressor (Quantity - Type)		**1 - Ermetico** 1 - Hermetic		
Alimentazione elettrica (V / Ph / Hz) Power supply		230 / 1 / 50		
Refrigerante Refrigerant		**R290**		
Assorbimento elettrico (W / A) Electrical input	**a regime** nominal	1200 / 5,4	1510 / 8,9	1780 / 9,1
	in sbrinamento defrost	540 / 2,6	650 / 3,1	750 / 3,6

H117

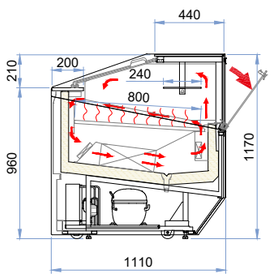

H135

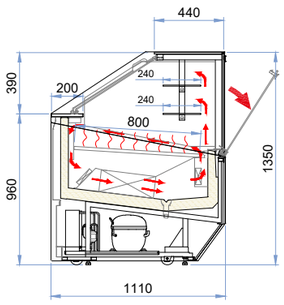

Dati tecnici Technical data **UC-R**

Incluso: Fianchi-Pannello frontale-Griglia frontale inferiore
Included: Sides-Front panel-Bottom front grille

		120	170	220
Dimensioni esterne (LxPxH) mm External dimensions (LxDxH)	H117	1190x1110x1175	1685x1110x1175	2180x1110x1175
	H135	1190x1110x1355	1685x1110x1355	2180x1110x1355
Peso (netto) kg - Unità Condensatrice esclusa Weight (net) - Condensing units excluded	H117	290	359	460
	H135	316	384	410
Refrigerazione Refrigeration		**Ventilata** Ventilated		
Sbrinamento Defrost		**Fermata compressore** Off cycle		

UC-R

0 ► mt ◄ **35**

Compressore (Quantità - Tipologia) Compressor (Quantity - Type)	**1 - Ermetico Tropicalizzato** 1 - Tropicalised Hermetic		
Refrigerante Refrigerant	**R452A**		
Dimensioni esterne (LxPxH) mm - UC-R External dimensions (LxDxH)	1095x550x380	1110x550x380	
Peso (netto) kg Weight (net)	45	52	
Sbrinamento Defrost	**Fermata compressore** Off cycle		
Classe climatica - Condizioni ambientali (°C / %RH) Climate class - Operating conditions	3 (25 / 60)		
Richiesta frigo Heat extraction rate (Ørun) [W@-40 °C]	2360	3410	
Alimentazione elettrica V/Ph/Hz Power supply	230 / 1 / 50		
Assorbimento elettrico Unità condensatrice V/A Absorbed power of Condensing unit	1700 / 8,5	1940 / 9,8	
Tubazioni Piping — **Liquida** Liquid — Ø mm	6	8	
Tubazioni Piping — **Aspirazione** Suction — Ø mm	14	16	

H117

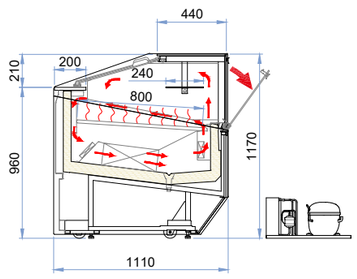

H135

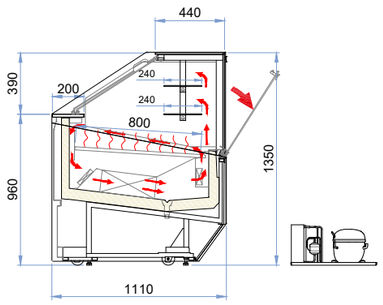

Supercapri Piante tecniche / Technical plants

Gelato-Pastry • Pastry • Chocolate-Pastry • Pastry-Hot&Cold

120

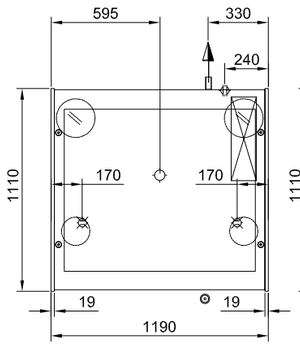

170

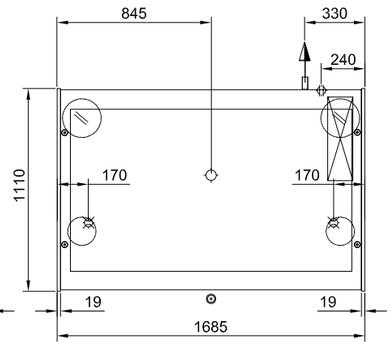

220

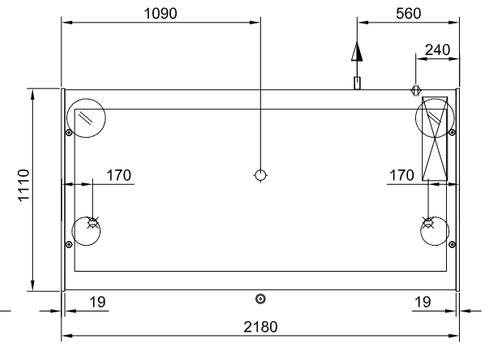

120+50 / 50+120 (DUAL ZONE)

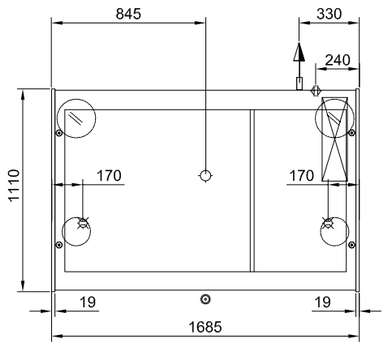

170+50 / 50+170 (DUAL ZONE)

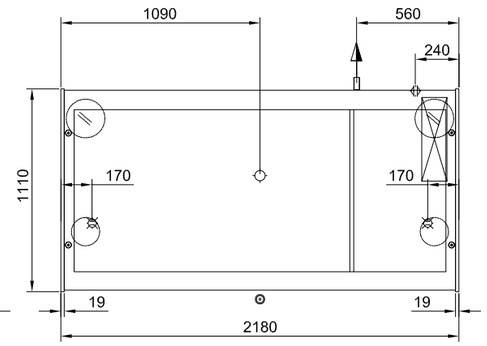

AE45

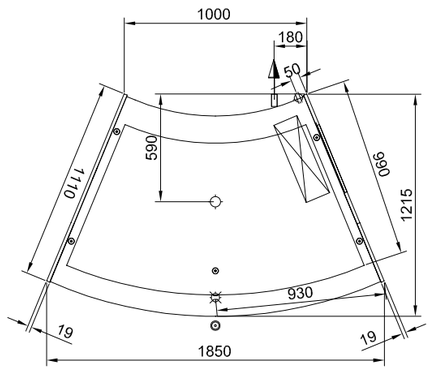

	Piedi appoggio	Support feet	● 32	
	Scarico	Discharge	Ø int. 25 mm	
	Allacciamento gas	Gas connection	Ø in 8 mm	Ø out 10 mm
	Uscita cavi	Cable output		
	Quadro comandi	Control panel		

	Ruota	Wheel
	Ruota con freno	Wheel with brake
	Lato cliente	Customer side
	Passaggio tubi	Pipe passage

Supercapri Spedizioni / Shipping

Imballo standard: Pallet + cartone
Standard packaging: Pallet + carton

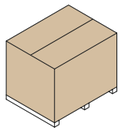

Altezza Height	**Modelli** Models	**Dimensioni esterne - imballo singolo (LxPxH)** External dimensions - single packaging (LxDxH) mm	**Volume** Volume m^3	**Container** Container 20 ft 5,9 m	40 ft 12 m	HC 12 m	**Trailer** Motrice 9,6 m	Bilico 13,6 m	Mega 13,6 m
	120	1380 x 1360 x 1550	2,90	4	8	8	7	9	9
H117 H135	170 120+50 50+120	1875 x 1360 x 1550	3,95	4	8	8	7	9	9
	220 170+50 50+170	2370 x 1360 x 1550	4,99	2	5	5	7	9	9
	AE45	2370 x 1360 x 1550	4,99	2	5	5	7	9	9

Kaleido

Gelato

H135

Fianchi RAL 9003 - Pannello frontale Vetro Rosso - Griglia frontale inferiore RAL 9003 finitura opaca

Sides RAL 9003 - Front panel Glass Red - Bottom front grille RAL 9003

Matte finish

Gelato-Pastry	Pastry	Chocolate-Pastry	Pastry-Hot&Cold
VG RV - VP RV	**VP RV**	**VCH - VP RV**	**VP RV - VCS**
CE	CE	CE	CE

Immagine sopra indicata a solo scopo illustrativo - non contrattuale. L'immagine rappresentata, è puramente indicativa del prodotto finito con fianchi laterali, pannello frontale e griglia frontale inferiore installate.

Image for illustration purposes only - not contractual.The image shown is purely indicative of the finished product with side panels, front panel and bottom front grille installed.

Configurazione standard	Standard configuration	193
Gelato-Pastry	**UC-B / UCR**	194
Pastry	**UC-B / UCR**	196
Chocolate - Pastry	**UC-B / UCR**	197
Pastry - Hot&Cold	**UC-B / UCR**	198
Unità condensatrici remote	Remote condensing units	199
Varianti	Functions	200
Accessori	Optionals	203
Allestimenti	Setup	204
Dati tecnici	Technical data	206
Piante tecniche	Technical plants	214
Spedizioni	Shipping	215

Configurazione Standard
Standard Configuration

		Gelato-Pastry **VG RV - VP RV**	Pastry **VP RV**	Chocolate-Pastry **VCH - VP RV**	Pastry-Hot&Cold **VP RV - VCS**
Altezza Height	**H**117	√	√	√	√
	H135	√	√	√	√
Installazione Installation	**UC-B**	√	√	√	√
	UC-R	√	√	√	√
Castello vetri: Glass upper structure	**Nero** Black	√	√	√	√
Piano di lavoro: Work top	**Solid surface (Bianco)** White	√	√	√	√
Funzione doppia temperatura Dual temperature function		√		√	√
Mensola/e Illuminate Shelf/Shelves Illuminated	**H**117		1	1	1
	H135		2	2	2
Basamento: Basement	**Ruote pivottanti con freno e piedini regolabili in altezza** Swivel casters with brake and height adjustable feet	√	√	√	√
Illuminazione: Lighting	**Led Bianco freddo 4000 K** Cool white led		√	√	√
	Led Bianco freddo 5700 K Cool white led	√			
Chiusura posteriore Closing system	**Scorrevoli in plexiglass** Plexiglass sliding doors	√	√	√	√
Imballo: Packaging	**Pallet + cartone** Pallet + carton	√	√	√	√
Kit distanziali per vaschette gelato Support kit containersSupport kit		√			

Escluso: Fianchi - Pannello frontale - Griglia frontale inferiore
Excluded: Sides - Front panel - Bottom front grille

VG RV - VP RV	**Vetrina Gelato - Pasticceria a refrigerazione ventilata**	Gelato - Pastry display cabinet at ventilated refrigeration
VP RV	**Vetrina Pasticceria a refrigerazione ventilata**	Pastry display cabinet at ventilated refrigeration
VCH - VP RV	**Vetrina Cioccolato - Pasticceria a refrigerazione ventilata**	Chocolate - Pastry display cabinet at ventilated refrigeration
VP RV - VCS	**Vetrina Pasticceria a refrigerazione ventilata - Calda a secco**	Pastry display cabinet at ventilated refrigeration - Dry heat display cabinet
H	**Altezza**	Height
L	**Lunghezza**	Lenght
P	**Profondità**	Depth
UC-B	**Unità condensatrice a bordo**	Plug-In
UC-R	**Unità condensatrice remota**	Remote condensing unit

UC-B

UNITÀ CONDENSATRICI A BORDO
INCLUSO:
- **Unità condensatrice ermetica**
- **Funzione Doppia temperatura**
- **Vaschetta asciuga condensa**

ESCLUSO:
- **Fianchi**
- **Pannello frontale**
- **Griglia frontale inferiore**

PLUG-IN
INCLUDED:
- Hermetic condensing unit
- Dual Temperature function
- Self evaporating tray

EXCLUDED:
- Sides
- Front panel
- Bottom front grille

UC-R

UNITÀ CONDENSATRICI REMOTE
INCLUSO:
- **Unità condensatrice Semi-Ermetica Tropicalizzata**
- **Funzione Doppia temperatura**

ESCLUSO:
- **Fianchi**
- **Pannello frontale**
- **Griglia frontale inferiore**
- **Tubazioni**
- **Installazione unità condensatrice**

REMOTE CONDENSING UNITS
INCLUDED:
- Tropicalised Semi-Hermetic condensing Unit
- Dual Temperature function

EXCLUDED:
- Sides
- Front panel
- Bottom front grille
- Pipes
- Condensing units installation

Ventilazione Ventilation
Plus
Singolo evaporatore con doppia mandata d'aria a flusso anteriore.
Single evaporator with double front air out flow.

Altezza
Height

H117

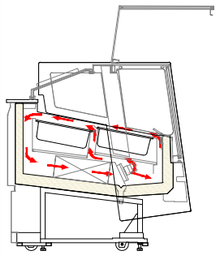

H135

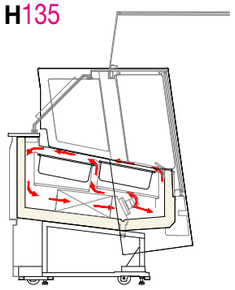

Modelli Models	Condensazione Condensation	UC-B R290	UC-R R452A 0 > 35 m	UC-B R290	UC-R R452A 0 > 35 m
120	**Aria** Air	€ 22.550 (D)	€ 25.700	€ 23.520 (D)	€ 26.670
	Acqua Water	-	€ 26.900	-	€ 27.870
	Acqua/Aria Water/Air	€ 23.150	€ 26.900	€ 24.120	€ 27.870
170	**Aria** Air	€ 27.410 (D)	€ 29.700	€ 28.450 (E)	€ 30.740
	Acqua Water	-	€ 31.600	-	€ 32.640
	Acqua/Aria Water/Air	€ 28.610	€ 31.600	€ 29.650	€ 32.640
220	**Aria** Air	€ 29.670 (D)	€ 32.780	€ 31.110 (E)	€ 34.220
	Acqua Water	-	€ 33.980	-	€ 35.420
	Acqua/Aria Water/Air	€ 30.870	€ 33.980	€ 32.310	€ 35.420
AE45	**Aria** Air	€ 28.530	€ 31.350	€ 29.970	€ 32.790
	Acqua Water	-	€ 33.250	-	€ 34.690
	Acqua/Aria Water/Air	€ 29.730	€ 33.250	€ 31.170	€ 34.690
120+50 50+120 DUAL ZONE	**Aria** Air	-	€ 31.620	-	€ 32.660
	Acqua Water	-	€ 33.520	-	€ 34.560
	Acqua/Aria Water/Air	-	€ 33.520	-	€ 34.560
170+50 50+170 DUAL ZONE	**Aria** Air	-	€ 34.700	-	€ 36.140
	Acqua Water	-	€ 35.900	-	€ 37.340
	Acqua/Aria Water/Air	-	€ 35.900	-	€ 37.340

Nota: I prezzi sopraindicati sono in accordo alla configurazione standard indicata a pagina 193.
Note: The above prices are in accordance with the standard configuration shown on page 193.

Kaleido Gelato-Pastry / VG RV - VP RV

Ventilazione Ventilation
Plus 1
Doppio evaporatore con singola mandata d'aria a flusso posteriore.
Double evaporator with single air out rear flow.

Altezza
Height

H117

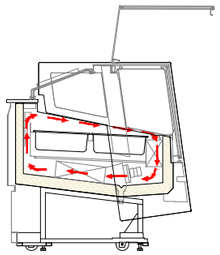

H135

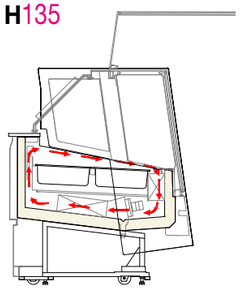

Ventilazione Ventilation
Plus 2
Doppio evaporatore con doppia mandata d'aria a flusso posteriore.
Double evaporator with double air out rear flow.

Altezza
Height

H117

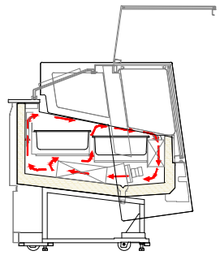

H135

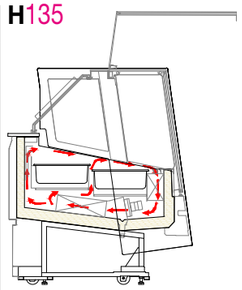

Modelli Models	Condensazione Condensation	UC-B R290	UC-R R452A 0 > 35 m	UC-B R290	UC-R R452A 0 > 35 m	UC-B R290	UC-R R452A 0 > 35 m	UC-B R290	UC-R R452A 0 > 35 m
120	**Aria** Air	€ 23.890 (D)	€ 27.040	€ 24.860 (D)	€ 28.010	€ 24.190 (D)	€ 27.340	€ 25.160 (D)	€ 28.310
	Acqua Water	-	€ 28.240	-	€ 29.210	-	€ 28.540	-	€ 29.510
	Acqua/Aria Water/Air	€ 24.490	€ 28.240	€ 25.460	€ 29.210	€ 24.790	€ 28.540	€ 25.760	€ 29.510
170	**Aria** Air	€ 29.020 (D)	€ 31.310	€ 30.060 (E)	€ 32.350	€ 29.320 (D)	€ 31.610	€ 30.360 (E)	€ 32.650
	Acqua Water	-	€ 33.210	-	€ 34.250	-	€ 33.510	-	€ 34.550
	Acqua/Aria Water/Air	€ 30.220	€ 33.210	€ 31.260	€ 34.250	€ 30.520	€ 33.510	€ 31.560	€ 34.550
220	**Aria** Air	€ 31.640 (E)	€ 34.750	€ 33.080 (E)	€ 36.190	€ 31.940 (E)	€ 35.050	€ 33.380 (E)	€ 36.490
	Acqua Water	-	€ 35.950	-	€ 37.390	-	€ 36.250	-	€ 37.690
	Acqua/Aria Water/Air	€ 32.840	€ 35.950	€ 34.280	€ 37.390	€ 33.140	€ 36.250	€ 34.580	€ 37.690
AE45	**Aria** Air	-	-	-	-	-	-	-	-
	Acqua Water	-	-	-	-	-	-	-	-
	Acqua/Aria Water/Air	-	-	-	-	-	-	-	-
120+50 50+120 DUAL ZONE	**Aria** Air	-	-	-	-	-	-	-	-
	Acqua Water	-	-	-	-	-	-	-	-
	Acqua/Aria Water/Air	-	-	-	-	-	-	-	-
170+50 50+170 DUAL ZONE	**Aria** Air	-	-	-	-	-	-	-	-
	Acqua Water	-	-	-	-	-	-	-	-
	Acqua/Aria Water/Air	-	-	-	-	-	-	-	-

Nota: I prezzi sopraindicati sono in accordo alla configurazione standard indicata a pagina 193.
Note: The above prices are in accordance with the standard configuration shown on page 193.

Kaleido Pastry / VP RV

IAT.

UC-B

UNITÀ CONDENSATRICI A BORDO
INCLUSO:
- **Unità condensatrice ermetica**
- **Mensole refrigerate "Full Mode" (disattivabile)**
- **Vaschetta asciuga condensa**

ESCLUSO:
- **Fianchi**
- **Pannello frontale**
- **Griglia frontale inferiore**

PLUG-IN
INCLUDED:
- Hermetic condensing unit
- Refrigerated shelves "Full Mode" (deactivatable)
- Self evaporating tray

EXCLUDED:
- Sides
- Front panel
- Bottom front grid

UC-R

UNITÀ CONDENSATRICI REMOTE
INCLUSO:
- **Unità condensatrice Ermetica Tropicalizzata**
- **Mensole refrigerate "Full Mode" (disattivabile)**

ESCLUSO:
- **Fianchi**
- **Pannello frontale**
- **Griglia frontale inferiore**
- **Tubazioni**
- **Installazione unità condensatrice**

REMOTE CONDENSING UNITS
INCLUDED:
- Tropicalised Semi-Hermetic condensing Unit
- Refrigerated shelves "Full Mode" (deactivatable)

EXCLUDED:
- Sides
- Front panel
- Bottom front grille
- Pipes
- Condensing units installation

Altezza
Height

H117

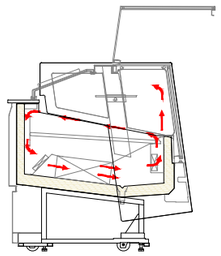

H135

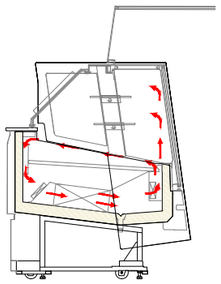

Modelli Models	Condensazione Condensation	UC-B R290	UC-R R452A 0 > 35 m	UC-B R290	UC-R R452A 0 > 35 m
120	**Aria** Air	€ 16.660 F	€ 17.970 F	€ 17.630 E	€ 19.920 F
	Acqua Water	-	€ 18.370	-	€ 20.320
	Acqua/Aria Water/Air	-	€ 18.570	-	€ 20.520
170	**Aria** Air	€ 17.850 F	€ 19.090 F	€ 18.890 E	€ 21.390 F
	Acqua Water	-	€ 19.190	-	€ 21.490
	Acqua/Aria Water/Air	-	€ 19.390	-	€ 21.690
220	**Aria** Air	€ 20.720 F	€ 21.390 F	€ 22.160 E	€ 24.370 F
	Acqua Water	-	€ 21.490	-	€ 24.470
	Acqua/Aria Water/Air	-	€ 21.690	-	€ 24.670
AE45	**Aria** Air	€ 21.420	€ 22.390	€ 22.860	€ 25.370
	Acqua Water	-	€ 22.490	-	€ 25.470
	Acqua/Aria Water/Air	-	€ 22.690	-	€ 25.670

Nota: I prezzi sopraindicati sono in accordo alla configurazione standard indicata a pagina 193.
Note: The above prices are in accordance with the standard configuration shown on page 193.

Kaleido Chocolate-Pastry / VCH - VP RV

IAT.

UC-B

UNITÀ CONDENSATRICI A BORDO
INCLUSO:
- **Unità condensatrice ermetica**
- **Mensole refrigerate "Full Mode" (disattivabile)**
- **Funzione Doppia temperatura**
- **Vaschetta asciuga condensa**

ESCLUSO:
- **Fianchi**
- **Pannello frontale**
- **Griglia frontale inferiore**

PLUG-IN
INCLUDED:
- Hermetic condensing unit
- Refrigerated shelves "Full Mode" (deactivatable)
- Dual Temperature function
- Self evaporating tray

EXCLUDED:
- Sides
- Front panel
- Bottom front grille

UC-R

UNITÀ CONDENSATRICI REMOTE
INCLUSO:
- **Unità condensatrice Ermetica Tropicalizzata**
- **Mensole refrigerate "Full Mode" (disattivabile)**
- **Funzione Doppia temperatura**

ESCLUSO:
- **Fianchi**
- **Pannello frontale**
- **Griglia frontale inferiore**
- **Tubazioni**
- **Installazione unità condensatrice**

REMOTE CONDENSING UNITS
INCLUDED:
- Tropicalised Hermetic condensing Unit
- Refrigerated shelves "Full Mode" (deactivatable)
- Dual Temperature function

EXCLUDED:
- Sides
- Front panel
- Bottom front grid
- Pipes
- Condensing units installation

Altezza
Height

H117

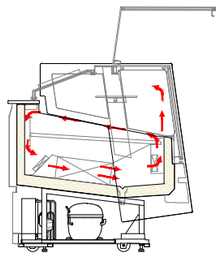

H135

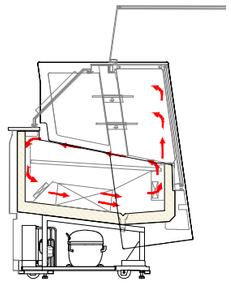

Modelli Models	Condensazione Condensation	UC-B R290	UC-R R452A 0 > 35 m	UC-B R290	UC-R R452A 0 > 35 m
120	**Aria** Air	€ 16.900	€ 18.210	€ 18.850	€ 20.160
	Acqua Water	-	€ 18.610	-	€ 20.560
	Acqua/Aria Water/Air	-	€ 18.810	-	€ 20.760
170	**Aria** Air	€ 18.090	€ 19.330	€ 20.390	€ 21.630
	Acqua Water	-	€ 19.430	-	€ 21.730
	Acqua/Aria Water/Air	-	€ 19.630	-	€ 21.930
220	**Aria** Air	€ 20.960	€ 21.630	€ 23.940	€ 24.610
	Acqua Water	-	€ 21.730	-	€ 24.710
	Acqua/Aria Water/Air	-	€ 21.930	-	€ 24.910

Nota: I prezzi sopraindicati sono in accordo alla configurazione standard indicata a pagina 193.
Note: The above prices are in accordance with the standard configuration shown on page 193.

UC-B

UNITÀ CONDENSATRICI A BORDO

INCLUSO:
- **Unità condensatrice ermetica**
- **Mensole refrigerate "Full Mode" (disattivabile)**
- **Funzione Doppia temperatura**
- **Vaschetta asciuga condensa**

ESCLUSO:
- **Fianchi**
- **Pannello frontale**
- **Griglia frontale inferiore**

PLUG-IN

INCLUDED:
- Hermetic condensing unit
- Refrigerated shelves "Full Mode" (deactivatable)
- Dual Temperature function
- Self evaporating tray

EXCLUDED:
- Sides
- Front panel
- Bottom front grid

UC-R

UNITÀ CONDENSATRICI REMOTE

INCLUSO:
- **Unità condensatrice Ermetica Tropicalizzata**
- **Mensole refrigerate "Full Mode" (disattivabile)**
- **Funzione Doppia temperatura**

ESCLUSO:
- **Fianchi**
- **Pannello frontale**
- **Griglia frontale inferiore**
- **Tubazioni**
- **Installazione unità condensatrice**

REMOTE CONDENSING UNITS

INCLUDED:
- Tropicalised Hermetic condensing Unit
- Refrigerated shelves "Full Mode" (deactivatable)
- Dual Temperature function

EXCLUDED:
- Sides
- Front panel
- Bottom front grid
- Pipes
- Condensing units installation

Altezza
Height

H117

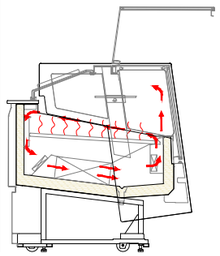

H135

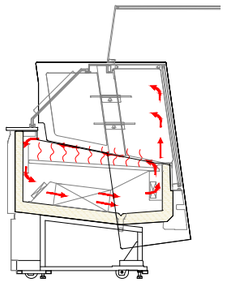

Modelli Models	Condensazione Condensation	UC-B R290	UC-R R452A 0 > 35 m	UC-B R290	UC-R R452A 0 > 35 m
120	**Aria** Air	€ 17.760	€ 19.070	€ 19.710	€ 21.020
	Acqua Water	-	€ 19.470	-	€ 21.420
	Acqua/Aria Water/Air	-	€ 19.670	-	€ 21.620
170	**Aria** Air	€ 19.350	€ 20.590	€ 21.650	€ 22.890
	Acqua Water	-	€ 20.690	-	€ 22.990
	Acqua/Aria Water/Air	-	€ 20.890	-	€ 23.190
220	**Aria** Air	€ 22.420	€ 23.090	€ 25.400	€ 26.070
	Acqua Water	-	€ 23.190	-	€ 26.170
	Acqua/Aria Water/Air	-	€ 23.390	-	€ 26.370

Nota: I prezzi sopraindicati sono in accordo alla configurazione standard indicata a pagina 193.
Note: The above prices are in accordance with the standard configuration shown on page 193.

UC-R

Prezzo già incluso nelle versioni UC-R
Detrarre i prezzi sottoindicati in caso di richiesta della sola vetrina con predisposizione per unità remota.

Price already included in UC-R versions
Deduct the prices below in case of requesting the showcase only with provision for remote unit.

UC-R
0 ► mt ◄ **35**

Modelli Models		Condensazione Condensation	Gelato-Pastry VG RV - VP RV		Pastry VP RV		Chocolate-Pastry VCH - VP RV Pastry - Hot&Cold VP RV - VCS	
120		**Aria** Air	9004770800057	-€ 4.400	9004770800068	-€ 2.200	9004770800068	-€ 2.200
		Acqua Water	9004770800106	-€ 5.600	9004770800075	-€ 2.600	9004770800075	-€ 2.600
		Acqua/Aria Water/Air	9004770800106	-€ 5.600	9004770800109	-€ 2.800	9004770800109	-€ 2.800
170		**Aria** Air	9004770800058	-€ 4.700	9004770800069	-€ 2.500	9004770800069	-€ 2.500
		Acqua Water	9004770800107	-€ 6.600	9004770800076	-€ 2.600	9004770800076	-€ 2.600
		Acqua/Aria Water/Air	9004770800107	-€ 6.600	9004770800109	-€ 2.800	9004770800109	-€ 2.800
220		**Aria** Air	9004770800059	-€ 6.100	9004770800069	-€ 2.500	9004770800069	-€ 2.500
		Acqua Water	9004770800108	-€ 7.300	9004770800076	-€ 2.600	9004770800076	-€ 2.600
		Acqua/Aria Water/Air	9004770800108	-€ 7.300	9004770800109	-€ 2.800	9004770800109	-€ 2.800
AE45		**Aria** Air	9004770800058	-€ 4.700	9004770800069	-€ 2.500		
		Acqua Water	9004770800107	-€ 6.600	9004770800076	-€ 2.600		
		Acqua/Aria Water/Air	9004770800107	-€ 6.600	9004770800109	-€ 2.800		
120+50 50+120	DUAL ZONE	**Aria** Air	9004770800058	-€ 4.700				
		Acqua Water	9004770800107	-€ 6.600				
		Acqua/Aria Water/Air	9004770800107	-€ 6.600				
170+50 50+170	DUAL ZONE	**Aria** Air	9004770800059	-€ 6.100				
		Acqua Water	9004770800108	-€ 7.300				
		Acqua/Aria Water/Air	9004770800108	-€ 7.300				

Nota: Non vengono garantite le corrette performance della vetrina se l'Unità Condensatrice Remota non è fornita direttamente da ISA S.p.A.
Note: The correct performance of the showcase is not guaranteed if the Remote Condensing Unit is not directly supplied by ISA S.p.A.

120	+€ 250	+€ 250
170 - 220 - AE45 - DUAL ZONE	+€ 320	

Kit tecnico obbligatorio per la fornitura della sola vetrina predisposta a motore remoto. Non valido per allacci a centrale; tali casi dovranno essere valutati dagli uffici interni.
Mandatory technical kit for the supply of only the display case equipped with a remote motor. Not valid for central connections; such cases will have to be evaluated by the internal offices.

Mensole: Prezzo da aggiungere o detrarre rispetto alla configurazione standard. Shelves: Price to be added to or deducted from the standard configuration.		**VG**	**VP**		120	170 120+50 50+120 **DUAL ZONE**	220 170+50 50+170 **DUAL ZONE**	AE45
		H135	**H**117	**H**135				
Mensole Shelves	**1 Mensola illuminata** 1 Illuminated shelf 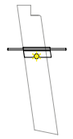	√	√	√	**+€ 600**	**+€ 830**	**+€ 1.060**	**+€ 1.060**
	1 Mensola calda illuminata 1 Illuminated hot shelf 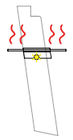	X	√	√	**+€ 1.100**	**+€ 1.500**	**+€ 1.900**	X
	2 Mensole illuminate 2 Illuminated shelves 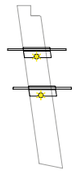	X	X	√	**+€ 980**	**+€ 1.260**	**+€ 1.540**	**+€ 1.540**
	2 Mensole **2** Shelves **1 Mensola calda illuminata** 1 Illuminated hot shelf + **1 Mensola illuminata** 1 Illuminated shelf 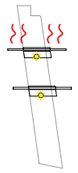	X	X	√	**+€ 1.480**	**+€ 1.920**	**+€ 2.360**	X

√ **Disponibile** Available
X **Non disponibile** Not available

Energy meter

Disponibile solo nella versione UCB
Available only for UCB version

Alimentazione elettrica monofase Single-phase electric power	**+€ 104**
Alimentazione elettrica trifase Three-phase electric power	**+€ 192**

60 Hz

Disponibile solo nella versione UCB
Available only for UCB version — **+€ 400**

Imballo cassa (per tutte le lunghezze ed altezze)
Packaging crate (for all lengths and heights)

+€ 400

Tenda manuale autoavvolgente (1)
La richiesta della variante non comporta aumento di prezzo rispetto all'installazione standard degli scorrevoli in plexiglass.

Self rolling curtain
The request for the functions does not entail a price increase compared to the standard installation of Plexiglas sliding doors.

Gelato-Pastry
Pastry **(2)**
Pastry-Hot&Cold
Chocolate-Pastry

(1) Non disponibile per versioni angolari. Not available for corner versions.
(2) Vendibile solo in paesi extra UE. Sold only in non EU countries.

Illuminazione basamento	Basement lighting	**120**	**+€ 470**
		170 **120+50** **50+120**	**+€ 510**
		220 **170+50** **50+170**	**+€ 570**
		AE45	**+€ 600**
Frontalino RGB	RGB frontal	**120**	**+€ 580**
		170 **120+50** **50+120**	**+€ 680**
		220 **170+50** **50+170**	**+€ 750**
		AE45	**+€ 670**

		H117	**H**135
1 Vetro fianco 1 Side glass **Prezzo da detrarre in caso di canalizzazione** Price deduction for channelling	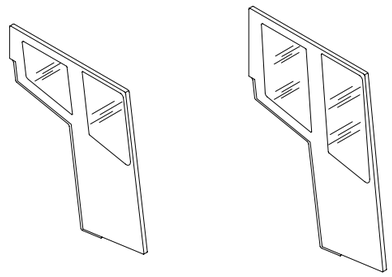	**-€ 700**	**-€ 910**

Canalizzazione Channelling		**H**117	**H**135
Kit divisori Partitions kit	**1 divisorio in plexiglass** 1 Plexiglass partition 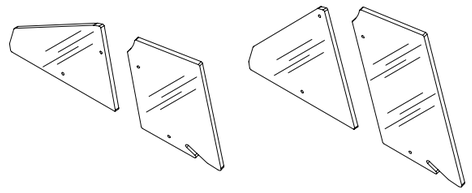	**+€ 180**	**+€ 210**

Kit obbligatorio ad ogni canalizzazione Mandatory kit for each channelling	**+€ 100**

Kaleido Varianti / Functions

	Colori Colours	120	170 120+50 50+120 DUAL ZONE	220 170+50 50+170 DUAL ZONE	AE45
Pannello frontale **+** **Griglia frontale inferiore** Front panel + Bottom front grille 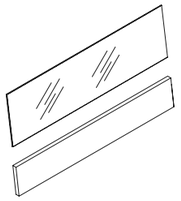	**Pannello frontale in vetro** Glass front panel **Bianco** White · **Rosso** Red · **Nero** Black **Griglia frontale inferiore** Bottom front grille **RAL 9003** **Bianco** White · **RAL 7022** **Grigio** Grey · **RAL 9005** **Nero** Black · **RAL 9007** **Grigio** Grey	**+€ 560**	**+€ 660**	**+€ 780**	**+€ 1.120**
	Pannello frontale in vetro Glass front panel **Bianco** White · **Rosso** Red · **Nero** Black **Griglia frontale inferiore Extra colori** Extra colours Bottom front grille	**+€ 760**	**+€ 860**	**+€ 980**	**+€ 1.320**

	Colori Colours	120	170 120+50 50+120 DUAL ZONE	220 170+50 50+170 DUAL ZONE	AE45
Pannello frontale **+** **Griglia frontale inferiore** Front panel + Bottom front grille 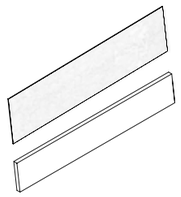	**Pannello frontale Alicrite** Front panel **Alicrite** **Griglia frontale inferiore** Bottom front grille **RAL 9003** **Bianco** White · **RAL 7022** **Grigio** Grey · **RAL 9005** **Nero** Black · **RAL 9007** **Grigio** Grey	**+€ 1.010**	**+€ 1.110**	**+€ 1.230**	**+€ 1.510**
	Pannello frontale Alicrite Front panel **Alicrite** **Griglia frontale inferiore Extra colori** Extra colours Bottom front grille	**+€ 1.210**	**+€ 1.310**	**+€ 1.430**	**+€ 1.710**

	Colori Colours	120	170 120+50 50+120 DUAL ZONE	220 170+50 50+170 DUAL ZONE	AE45
Fianco laterale sx / dx **Finitura opaca** Side panel sx / dx Matte finish 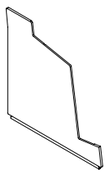	**RAL 9003** **Bianco** White · **RAL 7022** **Grigio** Grey · **RAL 9005** **Nero** Black · **RAL 9007** **Grigio** Grey	**+€ 760** prezzo unitario unit price			
	Extra colori Extra colours	**+€ 860** prezzo unitario unit price			

Kaleido Accessori / Optionals

					Codice Code	Quantità Quantity	
Portaconi completo grigio Complete grey cone holder					9001390900802	1	**€ 180**
Portaconi completo grigio con vaschette portagranelle Complete grey cone holder with toppings container					9001390900801	1	**€ 300**
Consolle lavaporzionatore con rubinetto Consolle scoop washer with water tap					9001920000273	1	**€ 460**
Consolle lavaporzionatore con doccetta avvolgitubo Consolle scoop with shower selfrolling					9001920000272	1	**€ 1.490**
Vaschetta gelato in acciaio inox Stainless steel ice cream container			**5** lt.	360x165x120H (mm)	9001990000005	1	**€ 60**
			5 lt.	360x250x80H (mm)	9001990000017	1	**€ 72**
			5 lt.	360x185x120H (mm) Trapezoidale	9001990000099	1	**€ 60**
			10 lt.	360x250x120H (mm)	9001990000010	1	**€ 80**
Kit distanziali per vaschette gelato in acciaio inox Stainless steel support kit containers	360x250x80H / 360x250x120H		**AE45**		9001700000044	1	**€ 130**
Kit distanziali per vaschette gelato in acciaio inox Stainless steel support kit containers	360x185x120H (mm) Trapezoidale		**AE45**		9001700000042	1	**€ 170**
Vaschetta gelato stecchi in policarbonato Policarbonate ice cream stick container				360x250x43H (mm)	9001990000014	1	**€ 90**
Vaschetta gelato monoporzioni in policarbonato Policarbonate ice cream single portion container				360x250x43H (mm)	9001390900816	1	**€ 84**
Kit vassoi in acciaio inox Stainless steel trays kit		Gelato-Pastry	**120**	**Plus** **Plus 2**	9001700000052		**€ 380**
				Plus 1	9001700000049		**€ 252**
			170	**Plus** **Plus 2**	9001700000053		**€ 570**
				Plus 1	9001700000050		**€ 410**
			220	**Plus** **Plus 2**	9001700000054		**€ 760**
				Plus 1	9001700000051		**€ 460**
			AE45	**Plus**	9001390900818		**€ 290**
		Gelato-Pastry **DUAL ZONE**	**50**	**Plus**	9001700000057		**€ 200**
			120	**Plus**	9001700000058		**€ 390**
			170	**Plus**	9001700000059		**€ 580**

Portaconi completo grigio
Complete grey cone holder

9001390900802

Vaschetta gelato stecchi in policarbonato
Policarbonate
ice cream stick container

9001990000014

Vaschetta gelato monoporzioni in policarbonato
Policarbonate
ice cream single portion container

9001390900816

Consolle lavaporzionatore con rubinetto
Consolle scoop washer
with water tap

9001920000273

Consolle lavaporzionatore con doccetta avvolgitubo
Consolle scoop
with shower selfrolling

9001920000272

Vaschette portagranelle
Toppings container

Vaschette gelato (accessori)
Ice cream containers (optionals)

Gelato	120	170 120+50 50+120 **DUAL ZONE**	220 170+50 50+170 **DUAL ZONE**	AE45
5 lt. 360x165x120H (mm)	**12**	**18** **18** (12+6) **18** (6+12)	**24** **24** (18+6) **24** (6+18)	**13**
5 lt. 360x250x80H (mm) **10 lt.** 360x250x120H (mm)	**8**	**12** **12** (8+4) **12** 4+8)	**16** **16** (12+4) **16** (4+12)	**9**
5 lt. **Trapezoidali** 360x185x120H (mm)	- -	- -	- -	**14**
Stecchi Ice cream stick 360x250x43H (mm)	**8**	**12** **12** (8+4) **12** 4+8)	**16** **16** (12+4) **16** (4+12)	**9**
Monoporzioni Single portions 360x250x43H (mm)	**8**	**12** **12** (8+4) **12** 4+8)	**16** **16** (12+4) **16** (4+12)	**9**

Vassoi pasticceria (accessori)
Pastry tray (optionals)

Gelato - Pastry	120	170 120+50 50+120 **DUAL ZONE**	220 170+50 50+170 **DUAL ZONE**	AE45
(LxP) (LxD) mm	**Plus 1** **1046x720** **Plus - Plus 2** **(2x) 990x315**	**Plus 1** **1541x720** **Plus - Plus 2** **(2x) 1485x315** **Plus** **(2x) 990x315 + (2x) 495x315** **Plus** **(2x) 495x315 + (2x) 990x315**	**Plus 1** **2036x720** **Plus - Plus 2** **(2x) 1980x315** **Plus** **(2x) 1485x315 + (2x) 495x315** **Plus** **(2x) 495x315 + (2x) 1485x315**	- - - **Plus** -

Vassoi pasticceria (accessori)
Pastry tray (optionals)

Chocolate - Pastry Pastry - Hot&Cold	120	170	220	AE45
(LxP) (LxD) mm	**1048x800**	**1541x800**	**2038x800**	-

Mensole
Shelves

Gelato - Pastry Chocolate - Pastry Pastry - Hot&Cold	120	170 120+50 50+120 **DUAL ZONE**	220 170+50 50+170 **DUAL ZONE**	AE45
(LxP) (LxD) mm	**994x260**	**1489x260**	**1984x260**	-

Dati tecnici Technical data **UC-B**

Incluso: Fianchi-Pannello frontale-Griglia frontale inferiore
Included: Sides-Front panel-Bottom front grille

UC-B

			120	170 120+50 50+120 DUAL ZONE	220 170+50 50+170 DUAL ZONE	AE45
Dimensioni esterne (LxPxH) mm External dimensions (LxDxH)		H117	1180x1195x1195	1675x1195x1195	2170x1195x1195	1895x1195x1195
		H135	1180x1195x1375	1675x1195x1375	2170x1195x1375	1895x1195x1375
Peso (netto) kg Weight (net)		H117	320	409	510	400
		H135	346	434	535	425
Refrigerazione Refrigeration			**Ventilata** Ventilated			
Sbrinamento Defrost			**Inversione di ciclo** Reverse cycle			
Temperatura di esercizio °C Operating temperature			-20 / +10			
Classe climatica - Condizioni ambientali (°C / %RH) Climate class - Operating conditions	**R290**	**Plus** **Plus 1** **Plus 2**	7 (35 / 75)			

Dati elettrici Electrical data

Modelli con unità condensatrici a bordo - condensazione ad aria
Models with on-board condensing units - air condensing

		1 - Ermetico Hermetic	2 - Ermetici 2 - Hermetics	2 - Ermetici 2 - Hermetics	2 - Ermetici 2 - Hermetics
Compressore (Quantità - Tipologia) Compressor (Quantity - Type)					
Alimentazione elettrica (V / Ph / Hz) Power supply		230 / 1 / 50	400 / 3 / 50	400 / 3 / 50	400 / 3 / 50
Refrigerante Refrigerant		**R290**			
Assorbimento elettrico (W / A) Electrical input	**a regime** nominal	1050 / 5,1	1720 / 2,8	1750 / 3	1720 / 2,8
	in sbrinamento defrost	1400 / 6,6	2400 / 3,6	2650 / 4,3	2400 / 3,6

H117

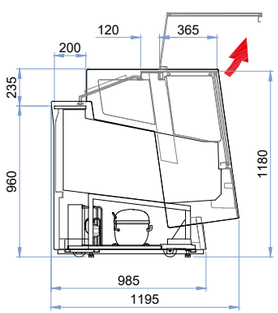

H135

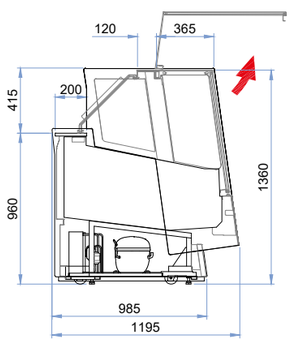

Dati tecnici Technical data **UC-R**

Incluso: Fianchi-Pannello frontale-Griglia frontale inferiore
Included: Sides-Front panel-Bottom front grille

		120	170 120+50 50+120 DUAL ZONE	220 170+50 50+170 DUAL ZONE	AE45
Dimensioni esterne (LxPxH) mm External dimensions (LxDxH)	H117	1180x1195x1195	1675x1195x1195	2170x1195x1195	1895x1195x1195
	H135	1180x1195x1375	1675x1195x1375	2170x1195x1375	1895x1195x1375
Peso (netto) kg - Unità Condensatrice esclusa Weight (net) - Condensing units excluded	H117	238	322	410	313
	H135	264	347	435	338
Refrigerazione Refrigeration		**Ventilata** Ventilated			
Sbrinamento Defrost		**Inversione di ciclo** Reverse cycle			

UC-R

0 ► mt ◄ **35**

Compressore (Quantità - Tipologia) Compressor (Quantity - Type)		**1 - Semi-Ermetico Tropicalizzato** Tropicalised Semi_Hermetic			
Refrigerante Refrigerant		**R452A**			
Dimensioni esterne (LxPxH) mm - UC-R External dimensions (LxDxH)		920x600x380	1177x613x380		
Peso (netto) kg Weight (net)		82	87	100	87
Sbrinamento Defrost		**Inversione di ciclo** Reverse cycle			
Classe climatica - Condizioni ambientali (°C / %RH) Climate class - Operating conditions		7 (35 / 75)			
Richiesta frigo Heat extraction rate (Ørun) [W@-40 °C]		577	876	1154	876
Alimentazione elettrica V/Ph/Hz Power supply		400 / 3 / 50			
Assorbimento elettrico Unità condensatrice V/A Absorbed power of Condensing unit		3000 / 5,5	3290 / 6	4380 / 8	3290 / 6
Tubazioni Piping	**Liquida** Liquid Ø mm	10		12	10
	Aspirazione Suction Ø mm	22		28	22

H117

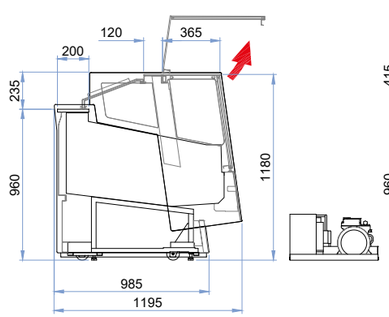

H135

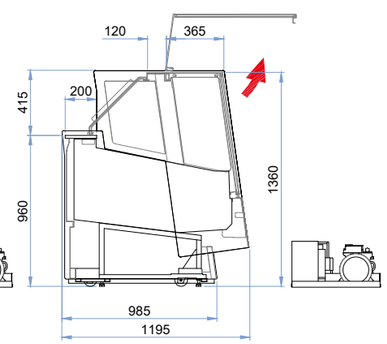

Dati tecnici Technical data **UC-B**

Incluso: Fianchi-Pannello frontale-Griglia frontale inferiore
Included: Sides-Front panel-Bottom front grille

UC-B

		120	170	220	AE45
Dimensioni esterne (LxPxH) mm External dimensions (LxDxH)	H117	1180x1195x1195	1675x1195x1195	2170x1195x1195	1895x1195x1195
	H135	1180x1195x1375	1675x1195x1375	2170x1195x1375	1895x1195x1375
Peso (netto) kg Weight (net)	H117	320	409	510	400
	H135	346	434	535	425
Refrigerazione Refrigeration		**Ventilata** Ventilated			
Sbrinamento Defrost		**Fermata compressore** Off cycle			
Temperatura di esercizio °C Operating temperature		+1 / +10			
Classe climatica - Condizioni ambientali (°C / %RH) Climate class - Operating conditions	**R290**	3 (25 / 60)			

Dati elettrici Electrical data

Modelli con unità condensatrici a bordo - condensazione ad aria
Models with on-board condensing units - air condensing

Compressore (Quantità - Tipologia) Compressor (Quantity - Type)		**1 - Ermetico** Hermetic			
Alimentazione elettrica (V / Ph / Hz) Power supply		230 / 1 / 50			
Refrigerante Refrigerant		**R290**			
Assorbimento elettrico (W / A) Electrical input	**a regime** nominal	1200 / 5,4	1510 / 8,9	1780 / 9,1	1360 / 7,4
	in sbrinamento defrost	540 / 2,6	650 / 3,1	750 / 3,6	420 / 2,3

H117

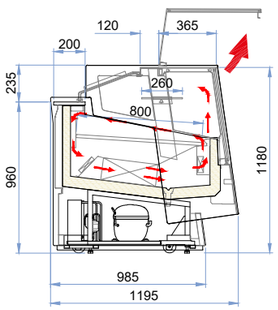

H135

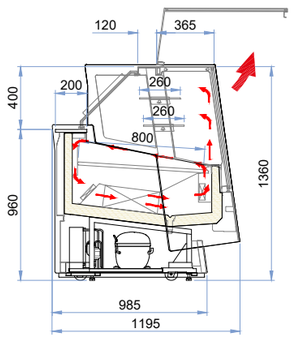

Dati tecnici Technical data **UC-R**

Incluso: Fianchi-Pannello frontale-Griglia frontale inferiore
Included: Sides-Front panel-Bottom front grille

		120	170	220	AE45
Dimensioni esterne (LxPxH) mm External dimensions (LxDxH)	H117	1180x1195x1195	1675x1195x1195	2170x1195x1195	1895x1195x1195
	H135	1180x1195x1375	1675x1195x1375	2170x1195x1375	1895x1195x1375
Peso (netto) kg - Unità Condensatrice esclusa Weight (net) - Condensing units excluded	H117	275	357	458	348
	H135	301	382	483	373
Refrigerazione Refrigeration		**Ventilata** Ventilated			
Sbrinamento Defrost		**Fermata compressore** Off cycle			

UC-R

0 ► mt ◄ 35

Compressore (Quantità - Tipologia) Compressor (Quantity - Type)			**1 - Ermetico Tropicalizzato** Tropicalised Hermetic	
Refrigerante Refrigerant			**R452A**	
Dimensioni esterne (LxPxH) mm - UC-R External dimensions (LxDxH)			1095x550x380	1110x550x380
Peso (netto) kg Weight (net)			45	52
Sbrinamento Defrost			**Fermata compressore** Off cycle	
Classe climatica - Condizioni ambientali (°C / %RH) Climate class - Operating conditions			3 (25 / 60)	
Richiesta frigo Heat extraction rate (Ørun) [W@-10 °C]			2360	3410
Alimentazione elettrica V/Ph/Hz Power supply			230 / 1 / 50	
Assorbimento elettrico Unità condensatrice V/A Absorbed power of Condensing unit			1700 / 8,5	1940 / 9,8
Tubazioni Piping	**Liquida** Liquid	Ø mm	6	8
	Aspirazione Suction	Ø mm	14	16

H117

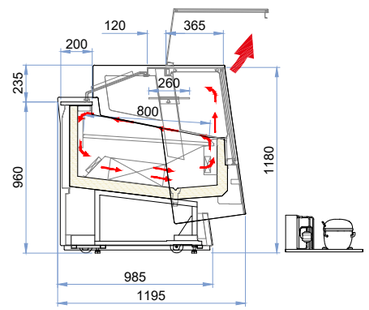

H135

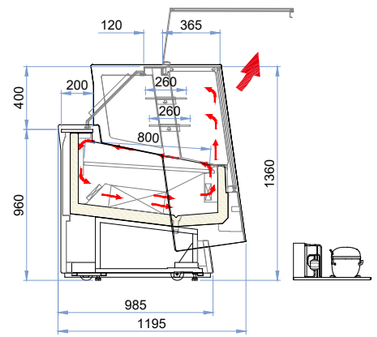

Dati tecnici Technical data **UC-B**

Incluso: Fianchi-Pannello frontale-Griglia frontale inferiore
Included: Sides-Front panel-Bottom front grille

UC-B

		120	170	220
Dimensioni esterne (LxPxH) mm External dimensions (LxDxH)	H117	1180x1195x1195	1675x1195x1195	2170x1195x1195
	H135	1180x1195x1375	1675x1195x1375	2170x1195x1375
Peso (netto) kg Weight (net)	H117	320	409	510
	H135	346	434	535
Refrigerazione Refrigeration		**Ventilata** Ventilated		
Sbrinamento Defrost		**Fermata compressore** Off cycle		
Temperatura di esercizio °C Operating temperature		+14 / +16		
Classe climatica - Condizioni ambientali (°C / %RH) Climate class - Operating conditions	**R290**	3 (25 / 60)		

Dati elettrici Electrical data

Modelli con unità condensatrici a bordo - condensazione ad aria
Models with on-board condensing units - air condensing

Compressore (Quantità - Tipologia) Compressor (Quantity - Type)		**1 - Ermetico** Hermetic		
Alimentazione elettrica (V / Ph / Hz) Power supply		230 / 1 / 50		
Refrigerante Refrigerant		**R290**		
Assorbimento elettrico (W / A) Electrical input	**a regime** nominal	1700 / 8,2	2510 / 12,1	3280 / 15,8
	in sbrinamento defrost	1040 / 5	1650 / 8	2250 / 10,8

H117

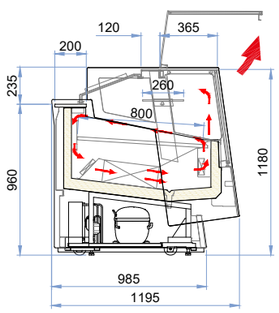

H135

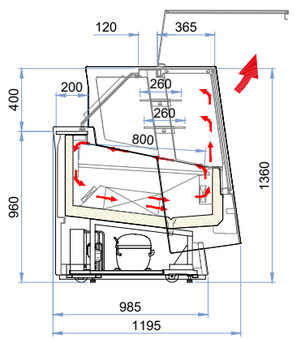

Dati tecnici Technical data **UC-R**

Incluso: Fianchi-Pannello frontale-Griglia frontale inferiore
Included: Sides-Front panel-Bottom front grille

		120	170	220
Dimensioni esterne (LxPxH) mm External dimensions (LxDxH)	H117	1180x1195x1195	1675x1195x1195	2170x1195x1195
	H135	1180x1195x1375	1675x1195x1375	2170x1195x1375
Peso (netto) kg - Unità Condensatrice esclusa Weight (net) - Condensing units excluded	H117	275	357	458
	H135	301	382	483
Refrigerazione Refrigeration		**Ventilata** Ventilated		
Sbrinamento Defrost		**Fermata compressore** Off cycle		

UC-R

0 ► mt ◄ 35

Compressore (Quantità - Tipologia) Compressor (Quantity - Type)			**1 - Ermetico Tropicalizzato** Tropicalised Hermetic	
Refrigerante Refrigerant			**R452A**	
Dimensioni esterne (LxPxH) mm - UC-R External dimensions (LxDxH)			1095x550x380	1110x550x380
Peso (netto) kg Weight (net)			45	52
Sbrinamento Defrost			**Fermata compressore** Off cycle	
Classe climatica - Condizioni ambientali (°C / %RH) Climate class - Operating conditions			3 (25 / 60)	
Richiesta frigo Heat extraction rate (Ørun) [W@-10 °C]			2360	3410
Alimentazione elettrica V/Ph/Hz Power supply			230 / 1 / 50	
Assorbimento elettrico Unità condensatrice V/A Absorbed power of Condensing unit			1700 / 8,5	1940 / 9,8
Tubazioni Piping	**Liquida** Liquid	Ø mm	6	8
	Aspirazione Suction	Ø mm	14	16

H117

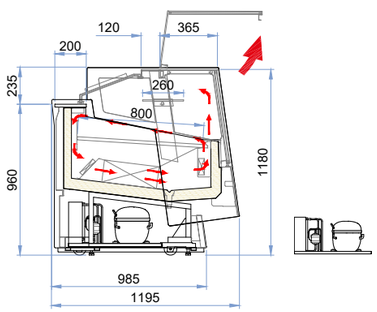

H135

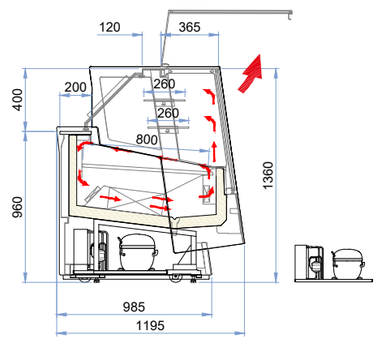

Dati tecnici Technical data **UC-B**

Incluso: Fianchi-Pannello frontale-Griglia frontale inferiore
Included: Sides-Front panel-Bottom front grille

UC-B

		120	170	220
Dimensioni esterne (LxPxH) mm External dimensions (LxDxH)	H117	1180x1195x1195	1675x1195x1195	2170x1195x1195
	H135	1180x1195x1375	1675x1195x1375	2170x1195x1375
Peso (netto) kg Weight (net)	H117	320	409	510
	H135	346	434	535
Refrigerazione Refrigeration		**Ventilata** Ventilated		
Sbrinamento Defrost		**Fermata compressore** Off cycle		
Temperatura di esercizio °C Operating temperature		+1 / +65		
Classe climatica - Condizioni ambientali (°C / %RH) Climate class - Operating conditions	**R290**	3 (25 / 60)		

Dati elettrici Electrical data

Modelli con unità condensatrici a bordo - condensazione ad aria
Models with on-board condensing units - air condensing

Compressore (Quantità - Tipologia) Compressor (Quantity - Type)		**1 - Ermetico** Hermetic		
Alimentazione elettrica (V / Ph / Hz) Power supply		230 / 1 / 50		
Refrigerante Refrigerant		**R290**		
Assorbimento elettrico (W / A) Electrical input	**a regime** nominal	1200 / 5,4	1510 / 8,9	1780 / 9,1
	in sbrinamento defrost	540 / 2,6	650 / 3,1	750 / 3,6

H117

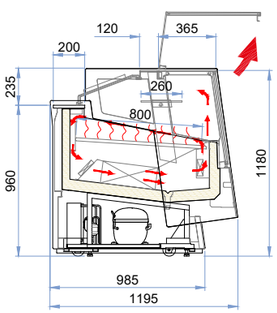

H135

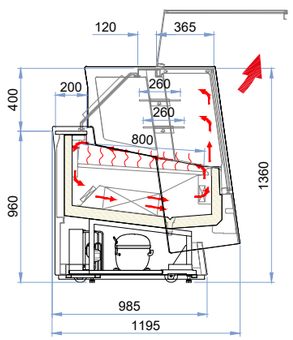

Dati tecnici Technical data **UC-R**

Incluso: Fianchi-Pannello frontale-Griglia frontale inferiore
Included: Sides-Front panel-Bottom front grille

		120	170	220
Dimensioni esterne (LxPxH) mm External dimensions (LxDxH)	H117	1180x1195x1195	1675x1195x1195	2170x1195x1195
	H135	1180x1195x1375	1675x1195x1375	2170x1195x1375
Peso (netto) kg - Unità Condensatrice esclusa Weight (net) - Condensing units excluded	H117	290	359	460
	H135	316	384	485
Refrigerazione Refrigeration		**Ventilata** Ventilated		
Sbrinamento Defrost		**Fermata compressore** Off cycle		

UC-R

0 ► mt ◄ 35

Compressore (Quantità - Tipologia) Compressor (Quantity - Type)		**1 - Ermetico Tropicalizzato** Tropicalised Hermetic	
Refrigerante Refrigerant		**R452A**	
Dimensioni esterne (LxPxH) mm - UC-R External dimensions (LxDxH)		1095x550x380	1110x550x380
Peso (netto) kg Weight (net)		45	52
Sbrinamento Defrost		**Fermata compressore** Off cycle	
Classe climatica - Condizioni ambientali (°C / %RH) Climate class - Operating conditions		3 (25 / 60)	
Richiesta frigo Heat extraction rate (Ørun) [W@-10 °C]		2360	3410
Alimentazione elettrica V/Ph/Hz Power supply		230 / 1 / 50	
Assorbimento elettrico Unità condensatrice V/A Absorbed power of Condensing unit		1700 / 8,5	1940 / 9,8
Tubazioni Piping	**Liquida** Liquid Ø mm	6	8
	Aspirazione Suction Ø mm	14	16

H117

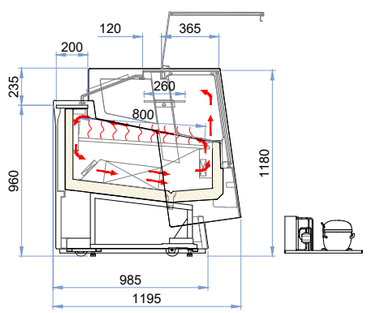

H135

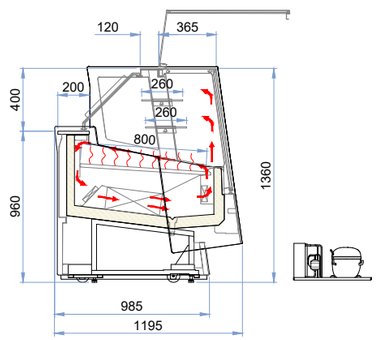

Kaleido Piante tecniche / Technical plants

Gelato-Pastry • Pastry • Chocolate-Pastry • Pastry-Hot&Cold

120

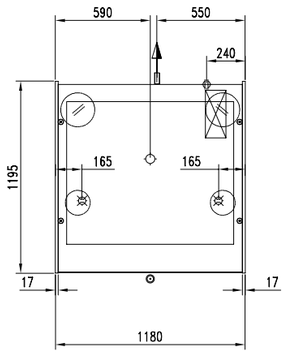

170

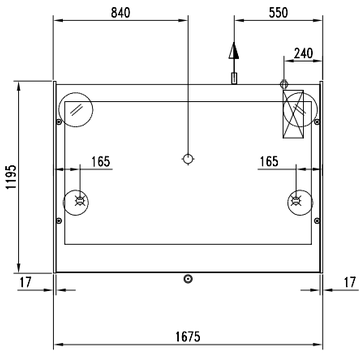

220

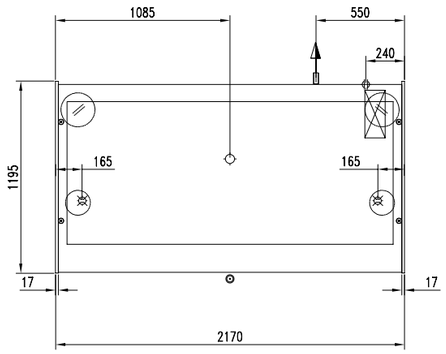

120+50 / 50+120 (DUAL ZONE)

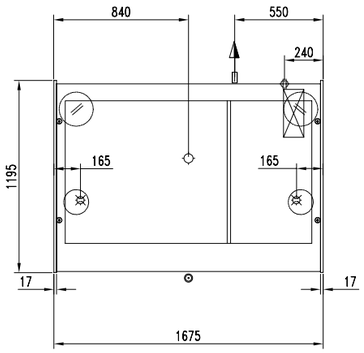

170+50 / 50+170 (DUAL ZONE)

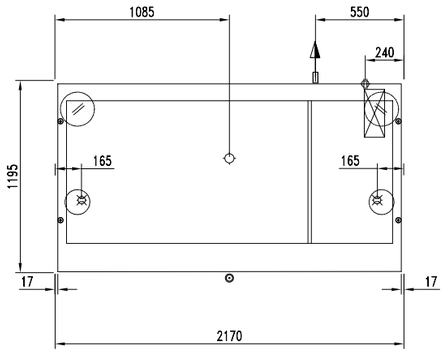

AE45

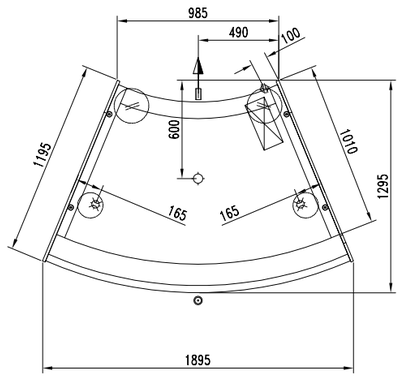

	Piedi appoggio	Support feet	● 32	
	Scarico	Discharge	Ø int. 25 mm	
	Allacciamento gas	Gas connection	Ø in 8 mm	Ø out 10 mm
	Uscita cavi	Cable output		
	Quadro comandi	Control panel		

	Ruota	Wheel
	Ruota con freno	Wheel with brake
	Lato cliente	Customer side
	Passaggio tubi	Pipe passage

Kaleido Spedizioni / Shipping

Imballo standard: Pallet + cartone
Standard packaging: Pallet + carton

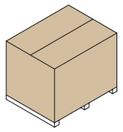

Altezza Height	**Modelli** Models	**Dimensioni esterne - imballo singolo (LxPxH)** External dimensions - single packaging (LxDxH) mm	**Volume** Volume m^3	**Container** Container 20 ft 5,9 m	40 ft 12 m	HC 12 m	**Trailer** Motrice 9,6 m	Bilico 13,6 m	Mega 13,6 m
	120	1380 x 1360 x 1550	2,90	4	8	8	7	9	9
H117 H135	170 120+50 50+120	1875 x 1360 x 1550	3,95	4	8	8	7	9	9
	220 170+50 50+170	2370 x 1360 x 1550	4,99	2	5	5	7	9	9
	AE45	2370 x 1360 x 1550	4,99	2	5	5	7	9	9

Diva

Gelato

H140

RAL 9003
Fianchi - Pannello frontale - Griglia frontale inferiore finitura opaca
Sides - Front panel - Bottom front grille
Matte finish

Gelato-Pastry	Pastry	Chocolate-Pastry	Pastry-Hot&Cold
VG RV - VP RV	**VP RV**	**VCH - VP RV**	**VP RV - VCS**
CE, Intertek, Intertek	CE, Intertek, Intertek	CE	CE

Immagine sopra indicata a solo scopo illustrativo - non contrattuale. L'immagine rappresentata, è puramente indicativa del prodotto finito con fianchi laterali, pannello frontale e griglia frontale inferiore installate.
Image for illustration purposes only - not contractual.The image shown is purely indicative of the finished product with side panels, front panel and bottom front grille installed.

Configurazione standard	Standard configuration	219
Gelato-Pastry	**UC-B / UCR**	220
Pastry	**UC-B / UCR**	222
Chocolate - Pastry	**UC-B / UCR**	223
Pastry - Hot&Cold	**UC-B / UCR**	224
Unità condensatrici remote	Remote condensing units	225
Varianti	Functions	226
Accessori	Optionals	229
Allestimenti	Setup	230
Dati tecnici	Technical data	232
Piante tecniche	Technical plants	240
Spedizioni	Shipping	241

Configurazione Standard
Standard Configuration

		Gelato-Pastry **VG RV - VP RV**	Pastry **VP RV**	Chocolate-Pastry **VCH - VP RV**	Pastry-Hot&Cold **VP RV - VCS**
Altezza Height	**H**125	√	√	√	√
	H140	√	√	√	√
Installazione Installation	**UC-B**	√	√	√	√
	UC-R	√	√	√	√
Piano di lavoro: Work top	**Solid surface (Bianco)** White	√	√	√	√
Funzione doppia temperatura Dual temperature function		√		√	√
Mensola/e Illuminate Shelf/Shelves Illuminated	**H**125		1	1	1
	H140		2	2	2
Basamento: Basement	**Ruote pivottanti con freno e piedini regolabili in altezza** Swivel casters with brake and height adjustable feet	√	√	√	√
Illuminazione: Lighting	**Led Bianco freddo 4000 K** Cool white led		√	√	√
	Led Bianco freddo 5700 K Cool white led	√			
Chiusura posteriore Closing system	**Scorrevoli in plexiglass** Plexiglass sliding doors	√	√	√	√
Imballo: Packaging	**Pallet + cartone** Pallet + carton	√	√	√	√
Kit distanziali per vaschette gelato Support kit containersSupport kit **360x165**	**Moduli 120-170-220-AE45-DUAL ZONE** Modules	√			
Kit distanziali per vaschette gelato Support kit containersSupport kit **360x250**	**Moduli 120-170-220-DUAL ZONE** Modules	√			

Escluso: Fianchi - Pannello frontale - Griglia frontale inferiore
Excluded: Sides - Front panel - Bottom front grille

VG RV - VP RV	**Vetrina Gelato - Pasticceria a refrigerazione ventilata**	Gelato - Pastry display cabinet at ventilated refrigeration
VP RV	**Vetrina Pasticceria a refrigerazione ventilata**	Pastry display cabinet at ventilated refrigeration
VCH - VP RV	**Vetrina Cioccolato - Pasticceria a refrigerazione ventilata**	Chocolate - Pastry display cabinet at ventilated refrigeration
VP RV - VCS	**Vetrina Pasticceria a refrigerazione ventilata - Calda a secco**	Pastry display cabinet at ventilated refrigeration - Dry heat display cabinet
H	**Altezza**	Height
L	**Lunghezza**	Lenght
P	**Profondità**	Depth
UC-B	**Unità condensatrice a bordo**	Plug-In
UC-R	**Unità condensatrice remota**	Remote condensing unit

UC-B

UNITÀ CONDENSATRICI A BORDO
INCLUSO:
- **Unità condensatrice ermetica**
- **Funzione Doppia temperatura**
- **Vaschetta asciuga condensa**

ESCLUSO:
- **Fianchi**
- **Pannello frontale**
- **Griglia frontale inferiore**

PLUG-IN
INCLUDED:
- Hermetic condensing unit
- Dual Temperature function
- Self evaporating tray

EXCLUDED:
- Sides
- Front panel
- Bottom front grille

UC-R

UNITÀ CONDENSATRICI REMOTE
INCLUSO:
- **Unità condensatrice Semi-Ermetica Tropicalizzata**
- **Funzione Doppia temperatura**

ESCLUSO:
- **Fianchi**
- **Pannello frontale**
- **Griglia frontale inferiore**
- **Tubazioni**
- **Installazione unità condensatrice**

REMOTE CONDENSING UNITS
INCLUDED:
- Tropicalised Semi-Hermetic condensing Unit
- Dual Temperature function

EXCLUDED:
- Sides
- Front panel
- Bottom front grille
- Pipes
- Condensing units installation

Ventilazione Ventilation
Plus
Singolo evaporatore con doppia mandata d'aria a flusso anteriore.
Single evaporator with double front air out flow.

Altezza
Height

H125

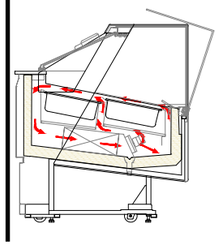

H140

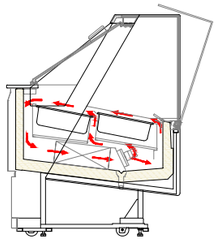

Modelli / Models	Condensazione / Condensation	UC-B R290 H125	UC-R R452A 0 > 35 m H125	UC-B R290 H140	UC-R R452A 0 > 35 m H140
120	**Aria** Air	€ 20.010 (D)	€ 22.900	€ 20.270 (D)	€ 23.160
	Acqua Water	-	€ 24.100	-	€ 24.360
	Acqua/Aria Water/Air	€ 20.610	€ 24.100	€ 20.870	€ 24.360
170	**Aria** Air	€ 24.480 (D)	€ 26.440	€ 24.760 (E)	€ 26.720
	Acqua Water	-	€ 28.340	-	€ 28.620
	Acqua/Aria Water/Air	€ 25.680	€ 28.340	€ 25.960	€ 28.620
220	**Aria** Air	€ 26.330 (D)	€ 29.660	€ 26.620 (E)	€ 29.950
	Acqua Water	-	€ 30.860	-	€ 31.150
	Acqua/Aria Water/Air	€ 27.530	€ 30.860	€ 27.820	€ 31.150
AE45	**Aria** Air	€ 27.090	€ 29.290	€ 27.710	€ 29.910
	Acqua Water	-	€ 31.190	-	€ 31.810
	Acqua/Aria Water/Air	€ 28.290	€ 31.190	€ 28.910	€ 31.810
120+50 50+120 DUAL ZONE	**Aria** Air	-	€ 28.120	-	€ 28.400
	Acqua Water	-	€ 30.020	-	€ 30.300
	Acqua/Aria Water/Air	-	€ 30.020	-	€ 30.300
170+50 50+170 DUAL ZONE	**Aria** Air	-	€ 31.340	-	€ 31.630
	Acqua Water	-	€ 32.540	-	€ 32.830
	Acqua/Aria Water/Air	-	€ 32.540	-	€ 32.830

Nota: I prezzi sopraindicati sono in accordo alla configurazione standard indicata a pagina 219.
Note: The above prices are in accordance with the standard configuration shown on page 219.

Ventilazione Ventilation
Plus 1
Doppio evaporatore con singola mandata d'aria a flusso posteriore.
Double evaporator with single air out rear flow.

Altezza
Height

H125

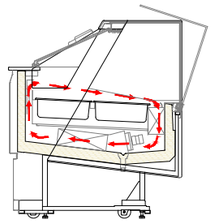

H140

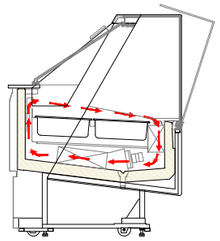

Ventilazione Ventilation
Plus 2
Doppio evaporatore con doppia mandata d'aria a flusso posteriore.
Double evaporator with double air out rear flow.

Altezza
Height

H125

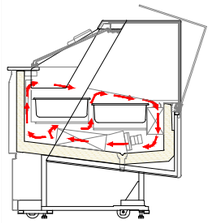

H140

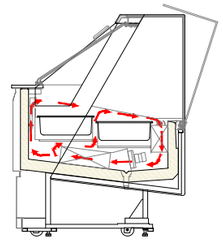

Modelli / Models	Condensazione / Condensation	UC-B R290 H125	UC-R R452A 0 > 35 m H125	UC-B R290 H140	UC-R R452A 0 > 35 m H140	UC-B R290 H125	UC-R R452A 0 > 35 m H125	UC-B R290 H140	UC-R R452A 0 > 35 m H140
120	**Aria** Air	€ 21.350 (D)	€ 24.240	€ 21.610 (D)	€ 24.500	€ 21.650 (D)	€ 24.540	€ 21.910 (D)	€ 24.800
	Acqua Water	-	€ 25.440	-	€ 25.700	-	€ 25.740	-	€ 26.000
	Acqua/Aria Water/Air	€ 21.950	€ 25.440	€ 22.210	€ 25.700	€ 22.250	€ 25.740	€ 22.510	€ 26.000
170	**Aria** Air	€ 26.090 (D)	€ 28.050	€ 26.370 (E)	€ 28.330	€ 26.390 (D)	€ 28.350	€ 26.670 (E)	€ 28.630
	Acqua Water	-	€ 29.950	-	€ 30.230	-	€ 30.250	-	€ 30.530
	Acqua/Aria Water/Air	€ 27.290	€ 29.950	€ 27.570	€ 30.230	€ 27.590	€ 30.250	€ 27.870	€ 30.530
220	**Aria** Air	€ 28.300 (E)	€ 31.630	€ 28.590 (E)	€ 31.920	€ 28.600 (E)	€ 31.930	€ 28.890 (E)	€ 32.220
	Acqua Water	-	€ 32.830	-	€ 33.120	-	€ 33.130	-	€ 33.420
	Acqua/Aria Water/Air	€ 29.500	€ 32.830	€ 29.790	€ 33.120	€ 29.800	€ 33.130	€ 30.090	€ 33.420
AE45	**Aria** Air	-	-	-	-	-	-	-	-
	Acqua Water	-	-	-	-	-	-	-	-
	Acqua/Aria Water/Air	-	-	-	-	-	-	-	-
120+50 50+120 DUAL ZONE	**Aria** Air	-	-	-	-	-	-	-	-
	Acqua Water	-	-	-	-	-	-	-	-
	Acqua/Aria Water/Air	-	-	-	-	-	-	-	-
170+50 50+170 DUAL ZONE	**Aria** Air	-	-	-	-	-	-	-	-
	Acqua Water	-	-	-	-	-	-	-	-
	Acqua/Aria Water/Air	-	-	-	-	-	-	-	-

Nota: I prezzi sopraindicati sono in accordo alla configurazione standard indicata a pagina 219.
Note: The above prices are in accordance with the standard configuration shown on page 219.

Diva Pastry / VP RV

IAT.

UC-B

UNITÀ CONDENSATRICI A BORDO
INCLUSO:
- **Unità condensatrice ermetica**
- **Vaschetta asciuga condensa**

ESCLUSO:
- **Fianchi**
- **Pannello frontale**
- **Griglia frontale inferiore**

PLUG-IN
INCLUDED:
- Hermetic condensing unit
- Self evaporating tray

EXCLUDED:
- Sides
- Front panel
- Bottom front grille

UC-R

UNITÀ CONDENSATRICI REMOTE
INCLUSO:
- **Unità condensatrice Ermetica Tropicalizzata**

ESCLUSO:
- **Fianchi**
- **Pannello frontale**
- **Griglia frontale inferiore**
- **Tubazioni**
- **Installazione unità condensatrice**

REMOTE CONDENSING UNITS
INCLUDED:
- Tropicalised Semi-Hermetic condensing Unit

EXCLUDED:
- Sides
- Front panel
- Bottom front grille
- Pipes
- Condensing units installation

Altezza
Height

H125

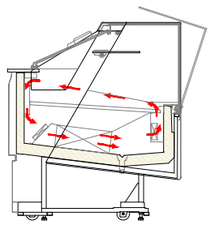

H140

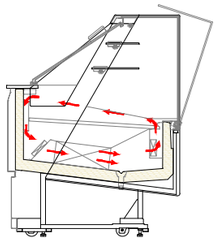

Modelli Models	**Condensazione** Condensation	**UC-B** R290	**UC-R** R452A 0 > 35 m	**UC-B** R290	**UC-R** R452A 0 > 35 m
120	**Aria** Air	€ 14.620 F	€ 15.750 F	€ 14.880 E	€ 16.010 F
	Acqua Water	-	€ 16.150	-	€ 16.410
	Acqua/Aria Water/Air	-	€ 16.350	-	€ 16.610
170	**Aria** Air	€ 16.510 F	€ 17.680 F	€ 16.790 E	€ 17.960 F
	Acqua Water	-	€ 17.780	-	€ 18.060
	Acqua/Aria Water/Air	-	€ 17.980	-	€ 18.260
220	**Aria** Air	€ 17.550 F	€ 18.580 F	€ 17.840 E	€ 18.870 F
	Acqua Water	-	€ 18.680	-	€ 18.970
	Acqua/Aria Water/Air	-	€ 18.880	-	€ 19.170
AE45	**Aria** Air	€ 20.220	€ 21.670	€ 20.840	€ 22.290
	Acqua Water	-	€ 21.770	-	€ 22.390
	Acqua/Aria Water/Air	-	€ 21.970	-	€ 22.590

Nota: I prezzi sopraindicati sono in accordo alla configurazione standard indicata a pagina 219.
Note: The above prices are in accordance with the standard configuration shown on page 219.

Diva Chocolate-Pastry / VCH - VP RV

IAT.

UC-B

UNITÀ CONDENSATRICI A BORDO
INCLUSO:
- **Unità condensatrice ermetica**
- **Funzione Doppia temperatura**
- **Vaschetta asciuga condensa**

ESCLUSO:
- **Fianchi**
- **Pannello frontale**
- **Griglia frontale inferiore**

PLUG-IN
INCLUDED:
- Hermetic condensing unit
- Dual Temperature function
- Self evaporating tray

EXCLUDED:
- Sides
- Front panel
- Bottom front grille

UC-R

UNITÀ CONDENSATRICI REMOTE
INCLUSO:
- **Unità condensatrice Ermetica Tropicalizzata**
- **Funzione Doppia temperatura**

ESCLUSO:
- **Fianchi**
- **Pannello frontale**
- **Griglia frontale inferiore**
- **Tubazioni**
- **Installazione unità condensatrice**

REMOTE CONDENSING UNITS
INCLUDED:
- Tropicalised Hermetic condensing Unit
- Dual Temperature function

EXCLUDED:
- Sides
- Front panel
- Bottom front grid
- Pipes
- Condensing units installation

Altezza
Height

H125

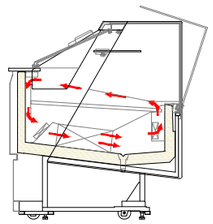

H140

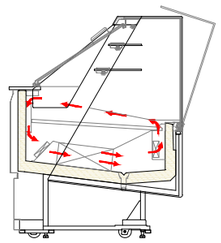

Modelli Models	**Condensazione** Condensation	**UC-B** R290	**UC-R** R452A 0 > 35 m	**UC-B** R290	**UC-R** R452A 0 > 35 m
120	**Aria** Air	€ 14.860	€ 15.990	€ 15.120	€ 16.250
	Acqua Water	-	€ 16.390	-	€ 16.650
	Acqua/Aria Water/Air	-	€ 16.590	-	€ 16.850
170	**Aria** Air	€ 16.750	€ 17.920	€ 17.030	€ 18.200
	Acqua Water	-	€ 18.020	-	€ 18.300
	Acqua/Aria Water/Air	-	€ 18.220	-	€ 18.500
220	**Aria** Air	€ 17.790	€ 18.820	€ 18.080	€ 19.110
	Acqua Water	-	€ 18.920	-	€ 19.210
	Acqua/Aria Water/Air	-	€ 19.120	-	€ 19.410

Nota: I prezzi sopraindicati sono in accordo alla configurazione standard indicata a pagina 219.
Note: The above prices are in accordance with the standard configuration shown on page 219.

UC-B

UNITÀ CONDENSATRICI A BORDO
INCLUSO:
- **Unità condensatrice ermetica**
- **Funzione Doppia temperatura**
- **Vaschetta asciuga condensa**

ESCLUSO:
- **Fianchi**
- **Pannello frontale**
- **Griglia frontale inferiore**

PLUG-IN
INCLUDED:
- Hermetic condensing unit
- Dual Temperature function
- Self evaporating tray

EXCLUDED:
- Sides
- Front panel
- Bottom front grid

UC-R

UNITÀ CONDENSATRICI REMOTE
INCLUSO:
- **Unità condensatrice Ermetica Tropicalizzata**
- **Funzione Doppia temperatura**

ESCLUSO:
- **Fianchi**
- **Pannello frontale**
- **Griglia frontale inferiore**
- **Tubazioni**
- **Installazione unità condensatrice**

REMOTE CONDENSING UNITS
INCLUDED:
- Tropicalised Hermetic condensing Unit
- Dual Temperature function

EXCLUDED:
- Sides
- Front panel
- Bottom front grid
- Pipes
- Condensing units installation

Altezza
Height

H125

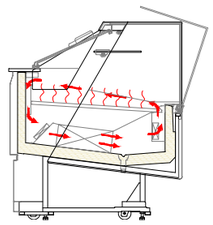

H140

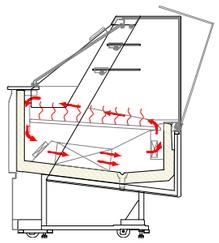

Modelli Models	**Condensazione** Condensation	**UC-B** R290	**UC-R** R452A 0 > 35 m	**UC-B** R290	**UC-R** R452A 0 > 35 m
120	**Aria** Air	€ 15.720	€ 16.850	€ 15.980	€ 17.110
	Acqua Water	-	€ 17.250	-	€ 17.510
	Acqua/Aria Water/Air	-	€ 17.450	-	€ 17.710
170	**Aria** Air	€ 18.010	€ 19.180	€ 18.290	€ 19.460
	Acqua Water	-	€ 19.280	-	€ 19.560
	Acqua/Aria Water/Air	-	€ 19.480	-	€ 19.760
220	**Aria** Air	€ 19.250	€ 20.280	€ 19.540	€ 20.570
	Acqua Water	-	€ 20.380	-	€ 20.670
	Acqua/Aria Water/Air	-	€ 20.580	-	€ 20.870

Nota: I prezzi sopraindicati sono in accordo alla configurazione standard indicata a pagina 219.
Note: The above prices are in accordance with the standard configuration shown on page 219.

UC-R

UC-R
0 ► mt ◄ **35**

Prezzo già incluso nelle versioni UC-R
Detrarre i prezzi sottoindicati in caso di richiesta della sola vetrina con predisposizione per unità remota.

Price already included in UC-R versions
Deduct the prices below in case of requesting the showcase only with provision for remote unit.

Modelli Models		**Condensazione** Condensation	**Gelato-Pastry VG RV - VP RV**		**Pastry VP RV**		**Chocolate-Pastry VCH - VP RV** / **Pastry - Hot&Cold VP RV - VCS**	
120		**Aria** Air	9004770800057	-€ 4.400	9004770800068	-€ 2.200	9004770800068	-€ 2.200
		Acqua Water	9004770800106	-€ 5.600	9004770800075	-€ 2.600	9004770800075	-€ 2.600
		Acqua/Aria Water/Air	9004770800106	-€ 5.600	9004770800109	-€ 2.800	9004770800109	-€ 2.800
170		**Aria** Air	9004770800058	-€ 4.700	9004770800069	-€ 2.500	9004770800069	-€ 2.500
		Acqua Water	9004770800107	-€ 6.600	9004770800076	-€ 2.600	9004770800076	-€ 2.600
		Acqua/Aria Water/Air	9004770800107	-€ 6.600	9004770800109	-€ 2.800	9004770800109	-€ 2.800
220		**Aria** Air	9004770800059	-€ 6.100	9004770800069	-€ 2.500	9004770800069	-€ 2.500
		Acqua Water	9004770800108	-€ 7.300	9004770800076	-€ 2.600	9004770800076	-€ 2.600
		Acqua/Aria Water/Air	9004770800108	-€ 7.300	9004770800109	-€ 2.800	9004770800109	-€ 2.800
AE45		**Aria** Air	9004770800058	-€ 4.700	9004770800069	-€ 2.500		
		Acqua Water	9004770800107	-€ 6.600	9004770800076	-€ 2.600		
		Acqua/Aria Water/Air	9004770800107	-€ 6.600	9004770800109	-€ 2.800		
120+50 50+120	DUAL ZONE	**Aria** Air	9004770800058	-€ 4.700				
		Acqua Water	9004770800107	-€ 6.600				
		Acqua/Aria Water/Air	9004770800107	-€ 6.600				
170+50 50+170	DUAL ZONE	**Aria** Air	9004770800059	-€ 6.100				
		Acqua Water	9004770800108	-€ 7.300				
		Acqua/Aria Water/Air	9004770800108	-€ 7.300				

Nota: Non vengono garantite le corrette performance della vetrina se l'Unità Condensatrice Remota non è fornita direttamente da ISA S.p.A.
Note: The correct performance of the showcase is not guaranteed if the Remote Condensing Unit is not directly supplied by ISA S.p.A.

120	+€ 250	+€ 250
170 - 220 - AE45 - DUAL ZONE	+€ 320	

Kit tecnico obbligatorio per la fornitura della sola vetrina predisposta a motore remoto. Non valido per allacci a centrale; tali casi dovranno essere valutati dagli uffici interni.
Mandatory technical kit for the supply of only the display case equipped with a remote motor. Not valid for central connections; such cases will have to be evaluated by the internal offices.

Mensole: Prezzo da aggiungere o detrarre rispetto alla configurazione standard. Shelves: Price to be added to or deducted from the standard configuration.	**VG** **H**140	**VP** **H**125	**VP** **H**140	120	170 120+50 50+120 **DUAL ZONE**	220 170+50 50+170 **DUAL ZONE**	AE45
Mensole Shelves **1 Mensola illuminata** 1 Illuminated shelf 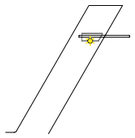	√	√	√	**+€ 600**	**+€ 830**	**+€ 1.060**	**+€ 1.060**
1 Mensola calda illuminata 1 Illuminated hot shelf 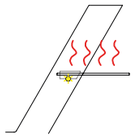	X	√	√	**+€ 1.100**	**+€ 1.500**	**+€ 1.900**	X
2 Mensole illuminate 2 Illuminated shelves 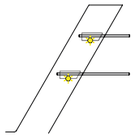	X	X	√	**+€ 980**	**+€ 1.260**	**+€ 1.540**	**+€ 1.540**
2 Mensole **2** Shelves **1 Mensola calda illuminata** 1 Illuminated hot shelf + **1 Mensola illuminata** 1 Illuminated shelf 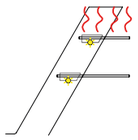	X	X	√	**+€ 1.480**	**+€ 1.920**	**+€ 2.360**	X

√ **Disponibile** Available
X **Non disponibile** Not available

	H125	**H**140
1 Vetro fianco 1 Side glass **Prezzo da detrarre in caso di canalizzazione** Price deduction for channelling 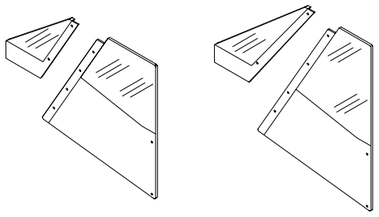	**-€ 850**	**-€ 870**

Canalizzazione Channelling	**H**125	**H**140
Kit divisori Partitions kit **1 divisorio in plexiglass** 1 Plexiglass partition 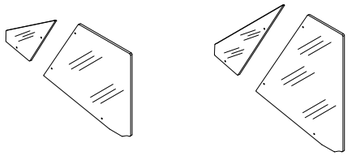	**+€ 180**	**+€ 210**
Kit obbligatorio ad ogni canalizzazione Mandatory kit for each channelling	**+€ 100**	

	Colori Colours	120	170 120+50 50+120 **DUAL ZONE**	220 170+50 50+170 **DUAL ZONE**	AE45
Pannello frontale **+ Griglia frontale inferiore** Front panel + Bottom front grille 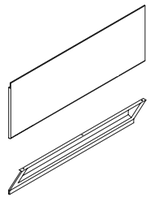	**Pannello frontale** Front panel **Solid surface** **Bianco** White **Griglia frontale inferiore** Bottom front grille **RAL 9003** **Bianco** White	**+€ 1.240**	**+€ 1.640**	**+€ 1.820**	**+€ 2.730**
	Pannello frontale Front panel **RAL 9003** **Bianco** White / **RAL 7022** **Grigio** Grey / **RAL 9005** **Nero** Black **Griglia frontale inferiore** Bottom front grille **RAL 9003** **Bianco** White / **RAL 7022** **Grigio** Grey / **RAL 9005** **Nero** Black	**+€ 820**	**+€ 1.320**	**+€ 1.520**	**+€ 1.720**
	Pannello frontale Extra colori Extra colours Front panel **Griglia frontale inferiore Extra colori** Extra colours Bottom front grille	**+€ 1.220**	**+€ 1.720**	**+€ 1.920**	**+€ 2.120**

	Colori Colours	120	170 120+50 50+120 **DUAL ZONE**	220 170+50 50+170 **DUAL ZONE**	AE45
Fianco laterale sx / dx **Finitura opaca** Side panel sx / dx Matte finish 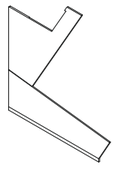	**Solid surface** **Bianco** White	**+€900** **prezzo unitario** unit price			
	RAL 9003 **Bianco** White / **RAL 7022** **Grigio** Grey / **RAL 9005** **Nero** Black	**+€ 490** **prezzo unitario** unit price			
	Extra colori Extra colours	**+€ 590** **prezzo unitario** unit price			

Diva Varianti / Functions

Illuminazione basamento RGB Basement lighting RGB	120	+€ 470
	170 120+50 50+120	+€ 510
	220 170+50 50+170	+€ 570
	AE45	+€ 600

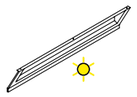

Energy meter

Disponibile solo nella versione UCB
Available only for UCB version

Alimentazione elettrica monofase Single-phase electric power	+€ 104
Alimentazione elettrica trifase Three-phase electric power	+€ 192

60 Hz

Disponibile solo nella versione UCB
Available only for UCB version

+€ 400

Imballo cassa
Packaging crate

+€ 400

Tenda manuale autoavvolgente (1)
La richiesta della variante non comporta aumento di prezzo rispetto all'installazione standard degli scorrevoli in plexiglass.

Self rolling curtain
The request for the functions does not entail a price increase compared to the standard installation of Plexiglas sliding doors.

Gelato-Pastry
Pastry (2)
Pastry-Hot&Cold
Chocolate-Pastry

(1) Non disponibile per versioni angolari. Not available for corner versions.
(2) Vendibile solo in paesi extra UE. Sold only in non EU countries.

Diva Accessori / Optionals

				Codice Code	Quantità Quantity	
Portaconi completo grigio Complete grey cone holder				9001390900802	1	€ 180
Portaconi completo grigio con vaschette portagranelle Complete grey cone holder with toppings container				9001390900801	1	€ 300
Consolle lavaporzionatore con rubinetto Consolle scoop washer with water tap				9001920000273	1	€ 460
Consolle lavaporzionatore con doccetta avvolgitubo Consolle scoop with shower selfrolling				9001920000272	1	€ 1.490
Vaschetta gelato in acciaio inox Stainless steel ice cream container		**5** lt.	360x165x120H (mm)	9001990000005	1	€ 60
		5 lt.	360x250x80H (mm)	9001990000017	1	€ 72
		5 lt.	360x185x120H (mm) Trapezoidale	9001990000099	1	€ 60
		10 lt.	360x250x120H (mm)	9001990000010	1	€ 80
Kit distanziali per vaschette gelato in acciaio inox Stainless steel support kit containers	360x250x80H / 360x250x120H	**AE45**		9001700000044	1	€ 130
Kit distanziali per vaschette gelato in acciaio inox Stainless steel support kit containers	360x185x120H (mm) Trapezoidale	**AE45**		9001700000042	1	€ 170
Vaschetta gelato stecchi in policarbonato Policarbonate ice cream stick container			360x250x43H (mm)	9001990000014	1	€ 90
Vaschetta gelato monoporzioni in policarbonato Policarbonate ice cream single portion container			360x250x43H (mm)	9001390900816	1	€ 84
Kit vassoi in acciaio inox Stainless steel trays kit						
	Gelato-Pastry	**120**	**Plus** **Plus 2**	9001700000052		€ 380
			Plus 1	9001700000049		€ 252
		170	**Plus** **Plus 2**	9001700000053		€ 570
			Plus 1	9001700000050		€ 410
		220	**Plus** **Plus 2**	9001700000054		€ 760
			Plus 1	9001700000051		€ 460
		AE45	**Plus**	9001390900818		€ 290
	Gelato-Pastry **DUAL ZONE**	**50**	**Plus**	9001700000057		€ 200
		120	**Plus**	9001700000058		€ 390
		170	**Plus**	9001700000059		€ 580

Portaconi completo grigio
Complete grey cone holder
9001390900802

Vaschetta gelato stecchi in policarbonato
Policarbonate ice cream stick container
9001990000014

Vaschetta gelato monoporzioni in policarbonato
Policarbonate ice cream single portion container
9001390900816

Consolle lavaporzionatore con rubinetto
Consolle scoop washer with water tap
9001920000273

Consolle lavaporzionatore con doccetta avvolgitubo
Consolle scoop with shower selfrolling
9001920000272

Vaschette portagranelle
Toppings container

Vaschette gelato (accessori)
Ice cream containers (optionals)

Gelato	120	170 120+50 50+120 **DUAL ZONE**	220 170+50 50+170 **DUAL ZONE**	AE45
5 lt. 360x165x120H (mm)	**12**	**18** **18** (12+6) **18** (6+12)	**24** **24** (18+6) **24** (6+18)	**13**
5 lt. 360x250x80H (mm) **10 lt.** 360x250x120H (mm)	**8**	**12** **12** (8+4) **12** 4+8)	**16** **16** (12+4) **16** (4+12)	**9**
5 lt. **Trapezoidali** 360x185x120H (mm)	- -	- -	- -	**14**
Stecchi Ice cream stick 360x250x43H (mm)	**8**	**12** **12** (8+4) **12** 4+8)	**16** **16** (12+4) **16** (4+12)	**9**
Monoporzioni Single portions 360x250x43H (mm)	**8**	**12** **12** (8+4) **12** 4+8)	**16** **16** (12+4) **16** (4+12)	**9**

Vassoi pasticceria (accessori)
Pastry tray (optionals)

Gelato - Pastry	120	170 120+50 50+120 **DUAL ZONE**	220 170+50 50+170 **DUAL ZONE**	AE45
(LxP) (LxD) mm	**Plus 1** **1046x720** **Plus - Plus 2** **(2x) 990x315**	**Plus 1** **1541x720** **Plus - Plus 2** **(2x) 1485x315** **Plus** **(2x) 990x315 + (2x) 495x315** **Plus** **(2x) 495x315 + (2x) 990x315**	**Plus 1** **2036x720** **Plus - Plus 2** **(2x) 1980x315** **Plus** **(2x) 1485x315 + (2x) 495x315** **Plus** **(2x) 495x315 + (2x) 1485x315**	- - - **Plus** -

Vassoi pasticceria (accessori)
Pastry tray (optionals)

Chocolate - Pastry Pastry - Hot&Cold	120	170	220	AE45
(LxP) (LxD) mm	**1048x800**	**1541x800**	**2038x800**	-

Mensole
Shelves

Gelato - Pastry Chocolate - Pastry Pastry - Hot&Cold	120	170 120+50 50+120 **DUAL ZONE**	220 170+50 50+170 **DUAL ZONE**	AE45
(LxP) (LxD) mm	**1078x210** **1078x300**	**1573x210** **1573x300**	**2068x210** **2068x300**	-

Dati tecnici Technical data **UC-B**

Incluso: Fianchi-Pannello frontale-Griglia frontale inferiore
Included: Sides-Front panel-Bottom front grille

		120	170 120+50 50+120 **DUAL ZONE**	220 170+50 50+170 **DUAL ZONE**	AE45
Dimensioni esterne (LxPxH) mm External dimensions (LxDxH)	**H**125	1175x1100x1250	1670x1100x1250	2165x1100x1250	1835x1100x1250
	H140	1175x1100x1400	1670x1100x1400	2165x1100x1400	1835x1100x1400
Peso (netto) kg Weight (net)	**H**125	300	375	470	378
	H140	325	385	480	400
Refrigerazione Refrigeration		**Ventilata** Ventilated			
Sbrinamento Defrost		**Inversione di ciclo** Reverse cycle			
Temperatura di esercizio °C Operating temperature		-20 / +10			
Classe climatica - Condizioni ambientali (°C / %RH) Climate class - Operating conditions	**R290** **Plus**	7 (35 / 75)			
	R290 **Plus 1**				
	R290 **Plus 2**				

Dati elettrici Electrical data

Modelli con unità condensatrici a bordo - condensazione ad aria
Models with on-board condensing units - air condensing

		1 - Ermetico Hermetic	2 - Ermetici Hermetics	2 - Ermetici Hermetics	2 - Ermetici Hermetics
Compressore (Quantità - Tipologia) Compressor (Quantity - Type)					
Alimentazione elettrica (V / Ph / Hz) Power supply		230 / 1 / 50	400 / 3 / 50	400 / 3 / 50	400 / 3 / 50
Refrigerante Refrigerant		**R290**			
Assorbimento elettrico (W / A) Electrical input	**a regime** nominal	1050 / 5,1	1720 / 2,8	1750 / 3	1720 / 2,8
	in sbrinamento defrost	1400 / 6,6	2400 / 3,6	2650 / 4,3	2400 / 3,6

H125

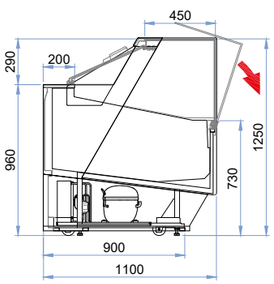

H140

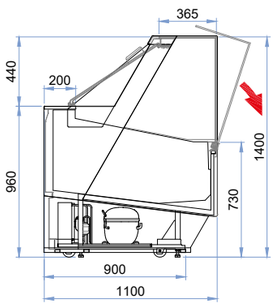

Dati tecnici Technical data **UC-R**

Incluso: Fianchi-Pannello frontale-Griglia frontale inferiore
Included: Sides-Front panel-Bottom front grille

		120	170 120+50 50+120 **DUAL ZONE**	220 170+50 50+170 **DUAL ZONE**	AE45
Dimensioni esterne (LxPxH) mm External dimensions (LxDxH)	**H**125	1175x1100x1250	1670x1100x1250	2165x1100x1250	1835x1100x1250
	H140	1175x1100x1400	1670x1100x1400	2165x1100x1400	1835x1100x1400
Peso (netto) kg - Unità Condensatrice esclusa Weight (net) - Condensing units excluded	**H**125	270	335	420	328
	H140	295	358	430	350
Refrigerazione Refrigeration		**Ventilata** Ventilated			
Sbrinamento Defrost		**Inversione di ciclo** Reverse cycle			

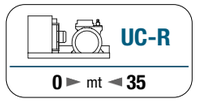

Compressore (Quantità - Tipologia) Compressor (Quantity - Type)		**1 - Semi-Ermetico Tropicalizzato** Tropicalised Semi_Hermetic			
Refrigerante Refrigerant		**R452A**			
Dimensioni esterne (LxPxH) mm - UC-R External dimensions (LxDxH)		920x600x380	1177x613x380		
Peso (netto) kg Weight (net)		82	87	100	87
Sbrinamento Defrost		**Inversione di ciclo** Reverse cycle			
Classe climatica - Condizioni ambientali (°C / %RH) Climate class - Operating conditions		7 (35 / 75)			
Richiesta frigo Heat extraction rate (Ørun) [W@-40 °C]		577	876	1154	876
Alimentazione elettrica V/Ph/Hz Power supply		400 / 3 / 50			
Assorbimento elettrico Unità condensatrice V/A Absorbed power of Condensing unit		3000 / 5,5	3290 / 6	4380 / 8	3290 / 6
Tubazioni Piping	**Liquida** Liquid Ø mm	10		12	10
	Aspirazione Suction Ø mm	22		28	22

H125

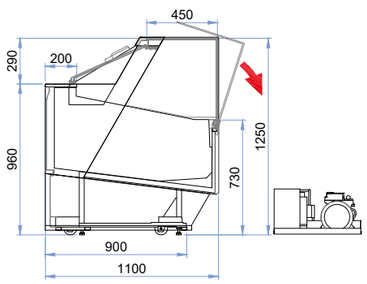

H140

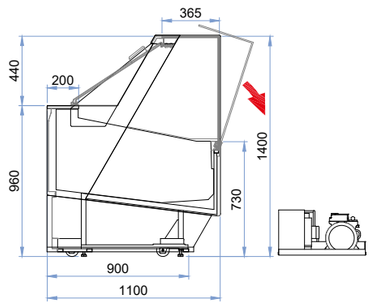

Dati tecnici Technical data **UC-B**

Incluso: Fianchi-Pannello frontale-Griglia frontale inferiore
Included: Sides-Front panel-Bottom front grille

		120	170	220	AE45
Dimensioni esterne (LxPxH) mm External dimensions (LxDxH)	H125	1175x1100x1250	1670x1100x1250	2165x1100x1250	1835x1100x1250
	H140	1175x1100x1400	1670x1100x1400	2165x1100x1400	1835x1100x1400
Peso (netto) kg Weight (net)	H125	295	375	470	368
	H140	318	400	492	390
Refrigerazione Refrigeration		**Ventilata** Ventilated			
Sbrinamento Defrost		**Fermata compressore** Off cycle			
Temperatura di esercizio °C Operating temperature		+1 / +10			
Classe climatica - Condizioni ambientali (°C / %RH) Climate class - Operating conditions	**R290**	3 (25 / 60)			

Dati elettrici Electrical data

Modelli con unità condensatrici a bordo - condensazione ad aria
Models with on-board condensing units - air condensing

Compressore (Quantità - Tipologia) Compressor (Quantity - Type)		**1 - Ermetico** Hermetic			
Alimentazione elettrica (V / Ph / Hz) Power supply		230 / 1 / 50			
Refrigerante Refrigerant		**R290**			
Assorbimento elettrico (W / A) Electrical input	**a regime** nominal	1200 / 5,4	1510 / 8,9	1780 / 9,1	1510 / 8,9
	in sbrinamento defrost	538 / 2,6	650 / 3,1	750 / 3,6	650 / 3,1

H125

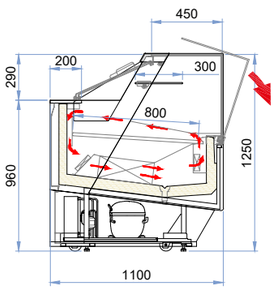

H140

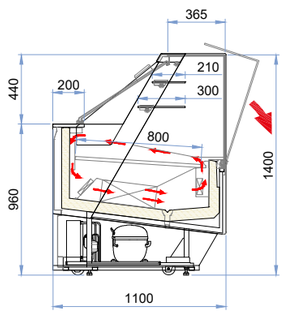

Dati tecnici Technical data **UC-R**

Incluso: Fianchi-Pannello frontale-Griglia frontale inferiore
Included: Sides-Front panel-Bottom front grille

		120	170	220	AE45
Dimensioni esterne (LxPxH) mm External dimensions (LxDxH)	H125	1175x1100x1250	1670x1100x1250	2165x1100x1250	1835x1100x1250
	H140	1175x1100x1400	1670x1100x1400	2165x1100x1400	1835x1100x1400
Peso (netto) kg - Unità Condensatrice esclusa Weight (net) - Condensing units excluded	H125	265	325	420	318
	H140	288	350	442	340
Refrigerazione Refrigeration		**Ventilata** Ventilated			
Sbrinamento Defrost		**Fermata compressore** Off cycle			

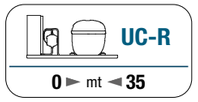

Compressore (Quantità - Tipologia) Compressor (Quantity - Type)		**1 - Ermetico Tropicalizzato** Tropicalised Hermetic	
Refrigerante Refrigerant		**R452A**	
Dimensioni esterne (LxPxH) mm - UC-R External dimensions (LxDxH)		1095x550x380	1110x550x380
Peso (netto) kg Weight (net)		45	52
Sbrinamento Defrost		**Fermata compressore** Off cycle	
Classe climatica - Condizioni ambientali (°C / %RH) Climate class - Operating conditions		3 (25 / 60)	
Richiesta frigo Heat extraction rate (Ørun) [W@-10 °C]		2360	3410
Alimentazione elettrica V/Ph/Hz Power supply		230 / 1 / 50	
Assorbimento elettrico Unità condensatrice V/A Absorbed power of Condensing unit		1700 / 8,5	1940 / 9,8
Tubazioni Piping	**Liquida** Liquid Ø mm	6	8
	Aspirazione Suction Ø mm	14	16

H125

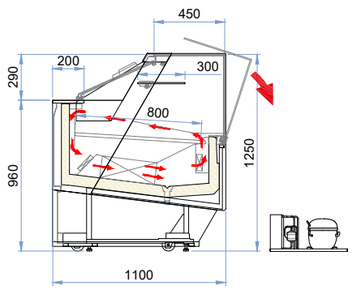

H140

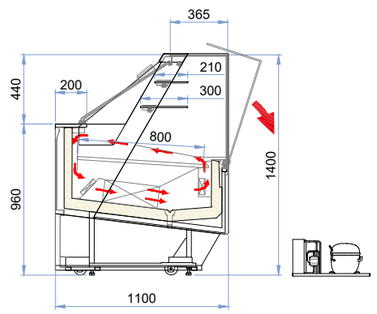

Dati tecnici Technical data **UC-B**

Incluso: Fianchi-Pannello frontale-Griglia frontale inferiore
Included: Sides-Front panel-Bottom front grille

UC-B

		120	170	220
Dimensioni esterne (LxPxH) mm External dimensions (LxDxH)	H125	1175x1100x1250	1670x1100x1250	2165x1100x1250
	H140	1175x1100x1400	1670x1100x1400	2165x1100x1400
Peso (netto) kg Weight (net)	H125	295	375	470
	H140	318	400	492
Refrigerazione Refrigeration		**Ventilata** Ventilated		
Sbrinamento Defrost		**Fermata compressore** Off cycle		
Temperatura di esercizio °C Operating temperature		+14 / +16		
Classe climatica - Condizioni ambientali (°C / %RH) Climate class - Operating conditions	**R290**	3 (25 / 60)		

Dati elettrici Electrical data

Modelli con unità condensatrici a bordo - condensazione ad aria
Models with on-board condensing units - air condensing

Compressore (Quantità - Tipologia) Compressor (Quantity - Type)		**1 - Ermetico** Hermetic		
Alimentazione elettrica (V / Ph / Hz) Power supply		230 / 1 / 50		
Refrigerante Refrigerant		**R290**		
Assorbimento elettrico (W / A) Electrical input	**a regime** nominal	1700 / 8,2	2510 / 12,1	3280 / 15,8
	in sbrinamento defrost	538 / 2,6	650 / 3,1	750 / 3,6

H125

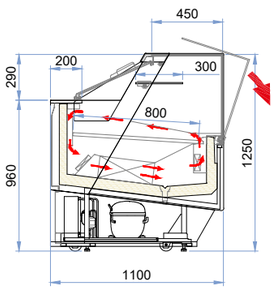

H140

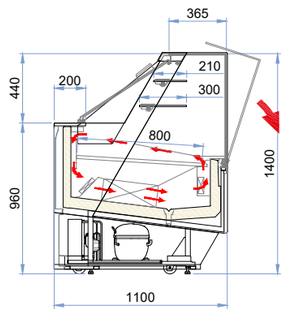

Dati tecnici Technical data **UC-R**

Incluso: Fianchi-Pannello frontale-Griglia frontale inferiore
Included: Sides-Front panel-Bottom front grille

		120	170	220
Dimensioni esterne (LxPxH) mm External dimensions (LxDxH)	H125	1175x1100x1250	1670x1100x1250	2165x1100x1250
	H140	1175x1100x1400	1670x1100x1400	2165x1100x1400
Peso (netto) kg - Unità Condensatrice esclusa Weight (net) - Condensing units excluded	H125	265	325	420
	H140	288	350	442
Refrigerazione Refrigeration		**Ventilata** Ventilated		
Sbrinamento Defrost		**Fermata compressore** Off cycle		

UC-R
0 ► mt ◄ **35**

Compressore (Quantità - Tipologia) Compressor (Quantity - Type)		**1 - Ermetico Tropicalizzato** Tropicalised Hermetic	
Refrigerante Refrigerant		**R452A**	
Dimensioni esterne (LxPxH) mm - UC-R External dimensions (LxDxH)		1095x550x380	1110x550x380
Peso (netto) kg Weight (net)		45	52
Sbrinamento Defrost		**Fermata compressore** Off cycle	
Classe climatica - Condizioni ambientali (°C / %RH) Climate class - Operating conditions		3 (25 / 60)	
Richiesta frigo Heat extraction rate (Ørun) [W@-10 °C]		2360	3410
Alimentazione elettrica V/Ph/Hz Power supply		230 / 1 / 50	
Assorbimento elettrico Unità condensatrice V/A Absorbed power of Condensing unit		1700 / 8,5	1940 / 9,8
Tubazioni Piping	**Liquida** Liquid Ø mm	6	8
	Aspirazione Suction Ø mm	14	16

H125

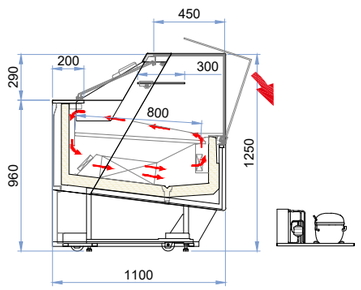

H140

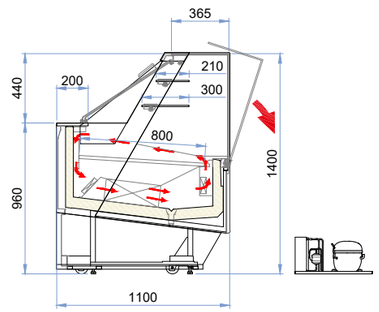

Dati tecnici Technical data **UC-B**

Incluso: Fianchi-Pannello frontale-Griglia frontale inferiore
Included: Sides-Front panel-Bottom front grille

UC-B

		120	170	220
Dimensioni esterne (LxPxH) mm External dimensions (LxDxH)	**H**125	1175x1100x1250	1670x1100x1250	2165x1100x1250
	H140	1175x1100x1400	1670x1100x1400	2165x1100x1400
Peso (netto) kg Weight (net)	**H**125	295	375	470
	H140	318	400	492
Refrigerazione Refrigeration		**Ventilata** Ventilated		
Sbrinamento Defrost		**Fermata compressore** Off cycle		
Temperatura di esercizio °C Operating temperature		+1 / +65		
Classe climatica - Condizioni ambientali (°C / %RH) Climate class - Operating conditions	**R290**	3 (25 / 60)		

Dati elettrici Electrical data

Modelli con unità condensatrici a bordo - condensazione ad aria
Models with on-board condensing units - air condensing

Compressore (Quantità - Tipologia) Compressor (Quantity - Type)		**1 - Ermetico** Hermetic		
Alimentazione elettrica (V / Ph / Hz) Power supply		230 / 1 / 50		
Refrigerante Refrigerant		**R290**		
Assorbimento elettrico (W / A) Electrical input	**a regime** nominal	1200 / 5,4	1510 / 8,9	1780 / 9,1
	in sbrinamento defrost	540 / 2,6	650 / 3,1	750 / 3,6

H125

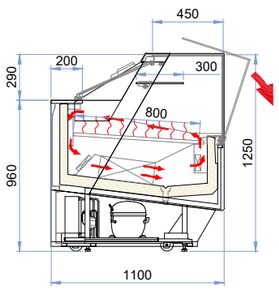

H140

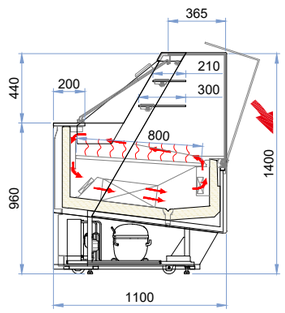

Dati tecnici Technical data **UC-R**

Incluso: Fianchi-Pannello frontale-Griglia frontale inferiore
Included: Sides-Front panel-Bottom front grille

		120	170	220
Dimensioni esterne (LxPxH) mm External dimensions (LxDxH)	**H**125	1175x1100x1250	1670x1100x1250	2165x1100x1250
	H140	1175x1100x1400	1670x1100x1400	2165x1100x1400
Peso (netto) kg - Unità Condensatrice esclusa Weight (net) - Condensing units excluded	**H**125	265	325	420
	H140	288	350	442
Refrigerazione Refrigeration		**Ventilata** Ventilated		
Sbrinamento Defrost		**Fermata compressore** Off cycle		

UC-R
0 ► mt ◄ **35**

			120	170	220
Compressore (Quantità - Tipologia) Compressor (Quantity - Type)			**1 - Ermetico Tropicalizzato** Tropicalised Hermetic		
Refrigerante Refrigerant			**R452A**		
Dimensioni esterne (LxPxH) mm - UC-R External dimensions (LxDxH)			1095x550x380	1110x550x380	
Peso (netto) kg Weight (net)			45	52	
Sbrinamento Defrost			**Fermata compressore** Off cycle		
Classe climatica - Condizioni ambientali (°C / %RH) Climate class - Operating conditions			3 (25 / 60)		
Richiesta frigo Heat extraction rate (Ørun) [W@-10 °C]			2360	3410	
Alimentazione elettrica V/Ph/Hz Power supply			230 / 1 / 50		
Assorbimento elettrico Unità condensatrice V/A Absorbed power of Condensing unit			1700 / 8,5	1940 / 9,8	
Tubazioni Piping	**Liquida** Liquid	Ø mm	6	8	
	Aspirazione Suction	Ø mm	14	16	

H125

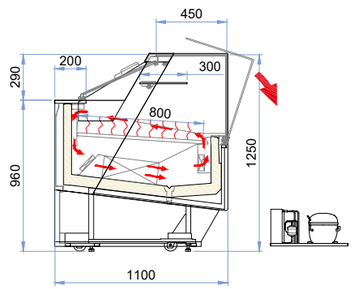

H140

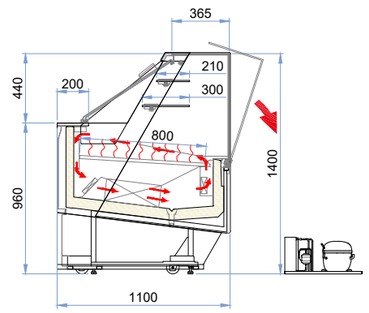

Diva Piante tecniche / Technical plants

Gelato-Pastry • Pastry • Chocolate-Pastry • Pastry-Hot&Cold

120

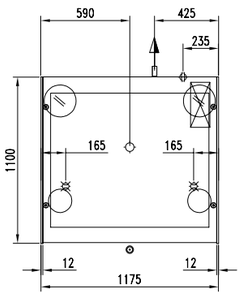

170

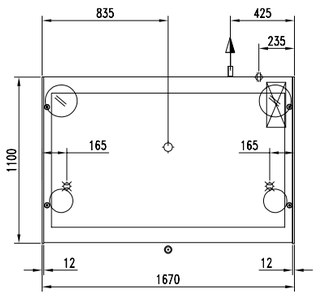

220

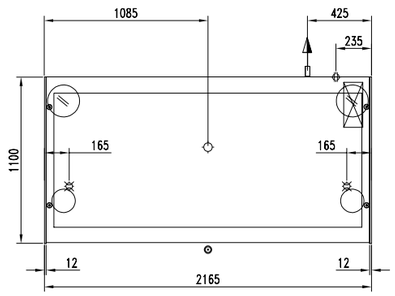

120+50 / 50+120 (DUAL ZONE)

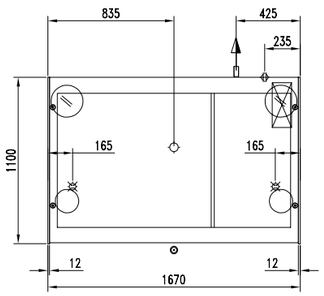

170+50 / 50+170 (DUAL ZONE)

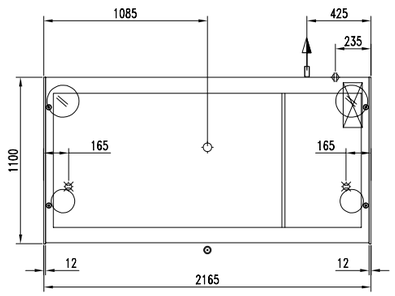

AE45

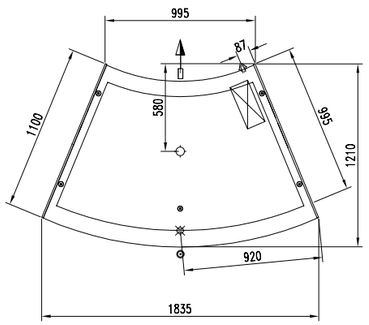

	Piedi appoggio	Support feet	● 32	
	Scarico	Discharge	Ø int. 25 mm	
	Allacciamento gas	Gas connection	Ø in 8 mm	Ø out 10 mm
	Uscita cavi	Cable output		
	Quadro comandi	Control panel		

	Ruota	Wheel
	Ruota con freno	Wheel with brake
	Lato cliente	Customer side
	Passaggio tubi	Pipe passage

Diva Spedizioni / Shipping

Imballo standard: Pallet + cartone
Standard packaging: Pallet + carton

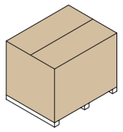

Altezza Height	**Modelli** Models	**Dimensioni esterne - imballo singolo (LxPxH)** External dimensions - single packaging (LxDxH) mm	**Volume** Volume m^3	**Container** Container 20 ft 5,9 m	40 ft 12 m	HC 12 m	**Trailer** Motrice 9,6 m	Bilico 13,6 m	Mega 13,6 m
	120	1380 x 1360 x 1550	2,90	4	8	8	7	9	9
H125 H140	170 120+50 50+120	1875 x 1360 x 1550	3,95	4	8	8	7	9	9
	220 170+50 50+170	2370 x 1360 x 1550	4,99	2	5	5	7	9	9
	AE45	2370 x 1360 x 1550	4,99	2	5	5	7	9	9

3DShow

IAT.
ISA Adaptive Technology

Gelato

H135

RAL 9003
Fianchi - Pannello frontale - Griglia frontale inferiore
finitura opaca
Sides - Front panel - Bottom front grille
Matte finish

Gelato	Pastry
VG RV	**VP RV**
CE · Intertek · Intertek	CE · Intertek · Intertek

Immagine sopra indicata a solo scopo illustrativo - non contrattuale. L'immagine rappresentata, è puramente indicativa del prodotto finito con fianchi laterali, pannello frontale e griglia frontale inferiore installate.
Image for illustration purposes only - not contractual.The image shown is purely indicative of the finished product with side panels, front panel and bottom front grille installed.

Configurazione standard	Standard configuration	245
Gelato-Pastry	**UC-B / UCR**	246
Gelato	**UC-B / UCR**	247
Pastry	**UC-B / UCR**	248
Unità condensatrici remote	Remote condensing units	249
Varianti	Functions	250
Accessori	Optionals	253
Allestimenti	Setup	254
Dati tecnici	Technical data	255
Piante tecniche	Technical plants	259
Spedizioni	Shipping	260

Configurazione Standard
Standard Configuration

		Gelato **VG RV**	Pastry **VP RV**
Altezza Height	**H**117	√	√
	H135	√	√
Installazione Installation	**UC-B**	√	√
	UC-R	√	√
Piano di lavoro: Work top	**Solid surface (Bianco)** White	√	√
Funzione doppia temperatura Dual temperature function		√	
Mensola/e Illuminate Shelf/Shelves Illuminated	**H**117		1
	H135		2
Basamento: Basement	**Ruote pivottanti con freno e piedini regolabili in altezza** Swivel casters with brake and height adjustable feet	√	√
Illuminazione: Lighting	**Led Bianco freddo 4000 K** Cool white led		√
	Led Bianco freddo 5700 K Cool white led	√	
Chiusura posteriore Closing system	**Scorrevoli in plexiglass** Plexiglass sliding doors	√	√
Imballo: Packaging	**Pallet + cartone** Pallet + carton	√	√
Kit distanziali per vaschette gelato Support kit containersSupport kit		√	

Escluso: Fianchi - Pannello frontale - Griglia frontale inferiore
Excluded: Sides - Front panel - Bottom front grille

VG RV - VP RV	**Vetrina Gelato - Pasticceria a refrigerazione ventilata**	Gelato - Pastry display cabinet at ventilated refrigeration
VP RV	**Vetrina Pasticceria a refrigerazione ventilata**	Pastry display cabinet at ventilated refrigeration
H	**Altezza**	Height
L	**Lunghezza**	Lenght
P	**Profondità**	Depth
UC-B	**Unità condensatrice a bordo**	Plug-In
UC-R	**Unità condensatrice remota**	Remote condensing unit

3DShow Gelato-Pastry / VG RV - VP RV

IAT.

UC-B

UNITÀ CONDENSATRICI A BORDO
INCLUSO:
- **Unità condensatrice ermetica**
- **Funzione Doppia temperatura**
- **Vaschetta asciuga condensa**

ESCLUSO:
- **Fianchi**
- **Pannello frontale**
- **Griglia frontale inferiore**

PLUG-IN
INCLUDED:
- Hermetic condensing unit
- Dual Temperature function
- Self evaporating tray

EXCLUDED:
- Sides
- Front panel
- Bottom front grille

UC-R

UNITÀ CONDENSATRICI REMOTE
INCLUSO:
- **Unità condensatrice Semi-Ermetica Tropicalizzata**
- **Funzione Doppia temperatura**

ESCLUSO:
- **Fianchi**
- **Pannello frontale**
- **Griglia frontale inferiore**
- **Tubazioni**
- **Installazione unità condensatrice**

REMOTE CONDENSING UNITS
INCLUDED:
- Tropicalised Semi-Hermetic condensing Unit
- Dual Temperature function

EXCLUDED:
- Sides
- Front panel
- Bottom front grille
- Pipes
- Condensing units installation

Altezza
Height

H117

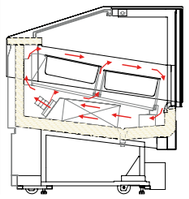

H135

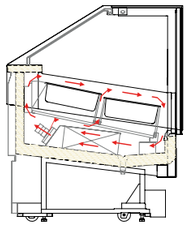

Modelli Models	Condensazione Condensation	UC-B R290	UC-R R452A 0 > 35 m	UC-B R290	UC-R R452A 0 > 35 m
120	**Aria** Air	-	€ 26.710	-	€ 27.170
	Acqua Water	-	€ 28.610	-	€ 29.070
	Acqua/Aria Water/Air	-	€ 28.610	-	€ 29.070
170	**Aria** Air	-	€ 31.380	-	€ 32.140
	Acqua Water	-	€ 32.580	-	€ 33.340
	Acqua/Aria Water/Air	-	€ 32.580	-	€ 33.340
220	**Aria** Air	-	€ 33.460	-	€ 34.410
	Acqua Water	-	€ 34.960	-	€ 35.910
	Acqua/Aria Water/Air	-	€ 34.960	-	€ 35.910

Nota: I prezzi sopraindicati sono in accordo alla configurazione standard indicata a pagina 245.
Note: The above prices are in accordance with the standard configuration shown on page 245.

3DShow Gelato / VG RV

IAT.

UC-B

UNITÀ CONDENSATRICI A BORDO
INCLUSO:
- **Unità condensatrice ermetica**
- **Funzione Doppia temperatura**
- **Vaschetta asciuga condensa**

ESCLUSO:
- **Fianchi**
- **Pannello frontale**
- **Griglia frontale inferiore**

PLUG-IN
INCLUDED:
- Hermetic condensing unit
- Dual Temperature function
- Self evaporating tray

EXCLUDED:
- Sides
- Front panel
- Bottom front grille

UC-R

UNITÀ CONDENSATRICI REMOTE
INCLUSO:
- **Unità condensatrice Semi-Ermetica Tropicalizzata**
- **Funzione Doppia temperatura**

ESCLUSO:
- **Fianchi**
- **Pannello frontale**
- **Griglia frontale inferiore**
- **Tubazioni**
- **Installazione unità condensatrice**

REMOTE CONDENSING UNITS
INCLUDED:
- Tropicalised Semi-Hermetic condensing Unit
- Dual Temperature function

EXCLUDED:
- Sides
- Front panel
- Bottom front grille
- Pipes
- Condensing units installation

Altezza
Height

H117

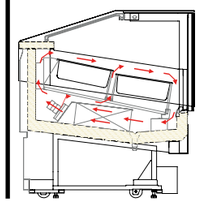

H135

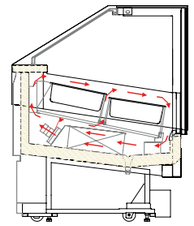

Modelli Models	Condensazione Condensation	UC-B R290	UC-R R452A 0 > 35 m	UC-B R290	UC-R R452A 0 > 35 m
120	**Aria** Air	€ 22.950	-	€ 23.410	-
	Acqua Water	-	-	-	-
	Acqua/Aria Water/Air	-	-	-	-
170	**Aria** Air	€ 27.680	-	€ 28.440	-
	Acqua Water	-	-	-	-
	Acqua/Aria Water/Air	-	-	-	-
220	**Aria** Air	€ 29.280	-	€ 30.230	-
	Acqua Water	-	-	-	-
	Acqua/Aria Water/Air	-	-	-	-

Nota: I prezzi sopraindicati sono in accordo alla configurazione standard indicata a pagina 245.
Note: The above prices are in accordance with the standard configuration shown on page 245.

UC-B

UNITÀ CONDENSATRICI A BORDO
INCLUSO:
- **Unità condensatrice ermetica**
- **Vaschetta asciuga condensa**

ESCLUSO:
- **Fianchi**
- **Pannello frontale**
- **Griglia frontale inferiore**

PLUG-IN
INCLUDED:
- Hermetic condensing unit
- Self evaporating tray

EXCLUDED:
- Sides
- Front panel
- Bottom front grille

UC-R

UNITÀ CONDENSATRICI REMOTE
INCLUSO:
- **Unità condensatrice Ermetica Tropicalizzata**

ESCLUSO:
- **Fianchi**
- **Pannello frontale**
- **Griglia frontale inferiore**
- **Tubazioni**
- **Installazione unità condensatrice**

REMOTE CONDENSING UNITS
INCLUDED:
- Tropicalised Hermetic condensing Unit
- Dual Temperature function

EXCLUDED:
- Sides
- Front panel
- Bottom front grille
- Pipes
- Condensing units installation

Altezza
Height

H117

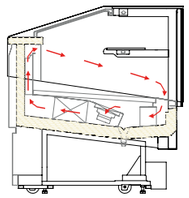

H135

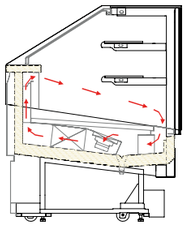

Modelli Models	**Condensazione** Condensation	**UC-B** R290	**UC-R** R452A 0 > 35 m	**UC-B** R290	**UC-R** R452A 0 > 35 m
120	**Aria** Air	€ 14.160	€ 14.680	€ 14.620	€ 15.140
	Acqua Water	-	€ 15.080	-	€ 15.540
	Acqua/Aria Water/Air	-	€ 15.280	-	€ 15.740
170	**Aria** Air	€ 15.360	€ 15.850	€ 16.120	€ 16.610
	Acqua Water	-	€ 15.950	-	€ 16.710
	Acqua/Aria Water/Air	-	€ 16.150	-	€ 16.910
220	**Aria** Air	€ 19.140	€ 20.120	€ 20.090	€ 21.070
	Acqua Water	-	€ 20.220	-	€ 21.170
	Acqua/Aria Water/Air	-	€ 20.420	-	€ 21.370

Nota: I prezzi sopraindicati sono in accordo alla configurazione standard indicata a pagina 245.
Note: The above prices are in accordance with the standard configuration shown on page 245.

UC-R

UC-R
0 ► mt ◄ 35

Prezzo già incluso nelle versioni UC-R
Detrarre i prezzi sottoindicati in caso di richiesta della sola vetrina con predisposizione per unità remota.

Price already included in UC-R versions
Deduct the prices below in case of requesting the showcase only with provision for remote unit.

Modelli Models	**Condensazione** Condensation	**Gelato-Pastry VG RV - VP RV**		**Pastry VP RV**	
120	**Aria** Air	9004770800058	-€ 4.700	9004770800068	-€ 2.200
	Acqua Water	9004770800107	-€ 6.600	9004770800075	-€ 2.600
	Acqua/Aria Water/Air	9004770800107	-€ 6.600	9004770800109	-€ 2.800
170	**Aria** Air	9004770800059	-€ 6.100	9004770800069	-€ 2.500
	Acqua Water	9004770800108	-€ 7.300	9004770800076	-€ 2.600
	Acqua/Aria Water/Air	9004770800108	-€ 7.300	9004770800109	-€ 2.800
220	**Aria** Air	9004770612019	-€ 6.200	9004770800069	-€ 2.500
	Acqua Water	9004770800110	-€ 7.700	9004770800076	-€ 2.600
	Acqua/Aria Water/Air	9004770800110	-€ 7.700	9004770800109	-€ 2.800

Nota: Non vengono garantite le corrette performance della vetrina se l'Unità Condensatrice Remota non è fornita direttamente da ISA S.p.A.
Note: The correct performance of the showcase is not guaranteed if the Remote Condensing Unit is not directly supplied by ISA S.p.A.

120	+€ 250	+€ 250
170 - 220	+€ 320	

Kit tecnico obbligatorio per la fornitura della sola vetrina predisposta a motore remoto. Non valido per allacci a centrale; tali casi dovranno essere valutati dagli uffici interni.
Mandatory technical kit for the supply of only the display case equipped with a remote motor. Not valid for central connections; such cases will have to be evaluated by the internal offices.

Mensole: Prezzo da aggiungere o detrarre rispetto alla configurazione standard. Shelves: Price to be added to or deducted from the standard configuration.		VG	VP		120	170	220
		H135	H117	H135			
Mensole Shelves	**1 Mensola illuminata** 1 Illuminated shelf 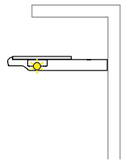	√	√	√	+€ 600	+€ 830	+€ 1.060
	2 Mensole illuminate 2 Illuminated shelves 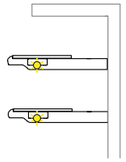	X	X	√	+€ 980	+€ 1.260	+€ 1.540

√ **Disponibile** Available
X **Non disponibile** Not available

	H117	H135
1 Vetro fianco 1 Side glass		
Prezzo da detrarre in caso di canalizzazione Price deduction for channelling	-€ 850	-€ 970

Canalizzazione Channelling		H117	H135
Kit divisori Partitions kit	**1 divisorio in vetro riscaldato (obbligatorio in caso di canalizzazione di servizi diversi)** 1 Partition in heated glass (mandatory in the case of channeling different services) 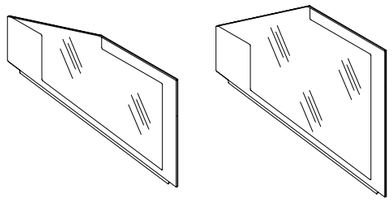	+€ 440	+€ 490
	1 divisorio in vetro 1 Glass partition 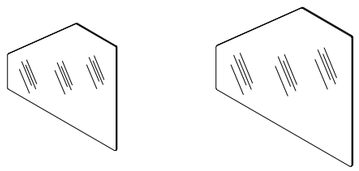	+€ 380	+€ 430
	1 divisorio basso in plexiglass 1 Plexiglass low partition 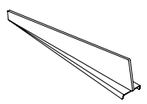	+€ 140	
Kit obbligatorio ad ogni canalizzazione Mandatory kit for each channelling		+€ 120	

	Colori Colours	120	170	220
Pannello frontale **+ Griglia frontale inferiore** Front panel + Bottom front grille 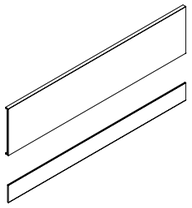	**Pannello frontale** Front panel **RAL 9003** **Bianco** White / **RAL 7022** **Grigio** Grey / **RAL 9005** **Nero** Black **Griglia frontale inferiore** Bottom front grille **RAL 9003** **Bianco** White / **RAL 7022** **Grigio** Grey / **RAL 9005** **Nero** Black	+€ 1.550	+€ 2.260	+€ 2.770
	Pannello frontale Extra colori Extra colours Front panel **Griglia frontale inferiore Extra colori** Extra colours Bottom front grille	+€ 1.950	+€ 2.660	+€ 3.170

	Colori Colours	120	170	220
Pannello frontale **+ Griglia frontale inferiore** Front panel + Bottom front grille 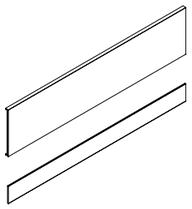	**Pannello frontale** Front panel **Solid surface** **Bianco** White **Griglia frontale inferiore** Bottom front grille **RAL 9003** **Bianco** White / **RAL 7022** **Grigio** Grey / **RAL 9005** **Nero** Black	+€ 2.090	+€ 2.600	+€ 3.110
	Pannello frontale Front panel **Solid surface** **Bianco** White **Griglia frontale inferiore** Bottom front grille **Solid surface** **Bianco** White	+€ 2.350	+€ 2.900	+€ 3.400
	Pannello frontale Front panel **Solid surface** **Bianco** White **Griglia frontale inferiore Extra colori** Extra colours Bottom front grille	+€ 2.290	+€ 2.800	+€ 3.310

Fianco laterale sx / dx **Finitura opaca** Side panel sx / dx Matte finish	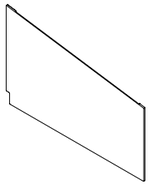	**Colori** Colours	120	170	220
		RAL 9003 **Bianco** White **RAL 7022** **Grigio** Grey **RAL 9005** **Nero** Black	**+€ 200** **prezzo unitario** unit price		
		Extra colori Extra Colours	**+€ 300** **prezzo unitario** unit price		

Fianco laterale sx / dx **Finitura opaca** Side panel sx / dx Matte finish	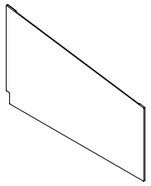	**Colori** Colours	120	170	220
		Solid surface **Bianco** White	**+€ 1.450** **prezzo unitario** unit price		

Energy meter

Disponibile solo nella versione UCB
Available only for UCB version

Alimentazione elettrica monofase Single-phase electric power	**+€ 104**
Alimentazione elettrica trifase Three-phase electric power	**+€ 192**

60 Hz

Disponibile solo per versione pasticceria UCB
Available only for UCB pastry version

+€ 400

Imballo cassa
Packaging crate

+€ 400

			Codice Code	Quantità Quantity	
Portaconi completo grigio Complete grey cone holder			9001390900802	1	**€ 180**
Portaconi completo grigio con vaschette portagranelle Complete grey cone holder with toppings container			9001390900801	1	**€ 300**
Consolle lavaporzionatore con rubinetto Consolle scoop washer with water tap			9001920000273	1	**€ 460**
Consolle lavaporzionatore con doccetta avvolgitubo Consolle scoop with shower selfrolling			9001920000272	1	**€ 1.490**
Vaschetta gelato in policarbonato Policarbonate ice cream container	**5** lt.	360x165x120H (mm)	9001991000006	1	**€ 50**
	5 lt.	360x250x80H (mm)	9001991000007	1	**€ 60**
Vaschetta gelato stecchi in policarbonato Policarbonate ice cream stick container		360x250x43H (mm)	9001990000014	1	**€ 90**
Vaschetta gelato monoporzioni in policarbonato Policarbonate ice cream single portion container		360x250x43H (mm)	9001390900816	1	**€ 84**

Portaconi completo grigio
Complete grey cone holder

9001390900802

Vaschetta gelato stecchi in policarbonato
Policarbonate
ice cream stick container

9001990000014

Vaschetta gelato monoporzioni in policarbonato
Policarbonate
ice cream single portion container

9001390900816

Consolle lavaporzionatore con rubinetto
Consolle scoop washer
with water tap

9001920000273

Consolle lavaporzionatore con doccetta avvolgitubo
Consolle scoop
with shower selfrolling

9001920000272

Vaschette portagranelle
Toppings container

Vaschette gelato (accessori)
Ice cream containers (optionals)

Gelato	120	170	220
5 lt. 360x165x120H (mm)	12	18	24
5 lt. 360x250x80H (mm) **10 lt.** 360x250x120H (mm)	8	12	16
Stecchi Ice cream stick 360x250x43H (mm)	8	12	16
Monoporzioni Single portions 360x250x43H (mm)	8	12	16

Vassoi pasticceria (accessori)
Pastry tray (optionals)

Gelato - Pastry	120	170	220
(LxP) (LxD) mm	1046x715	1541x715	2036x715

Vassoi pasticceria
Pastry tray

Pastry	120	170	220
(LxP) (LxD) mm	1046x770	1541x770	2036x770

Mensole
Shelves

Gelato - Pastry Pastry	120	170	220
(LxP) (LxD) mm	1070x240	1564x240	2059x240

Dati tecnici Technical data UC-B

Incluso: Fianchi-Pannello frontale-Griglia frontale inferiore
Included: Sides-Front panel-Bottom front grille

UC-B

		120	170	220
Dimensioni esterne (LxPxH) mm External dimensions (LxDxH)	H117	1170x1105x1170	1665x1105x1170	2160x1105x1170
	H135	1170x1105x1350	1665x1105x1350	2160x1105x1350
Peso (netto) kg Weight (net)	H117	330	425	525
	H135	340	435	535
Refrigerazione Refrigeration		**Ventilata** Ventilated		
Sbrinamento Defrost		**Inversione di ciclo** Reverse cycle		
Temperatura di esercizio °C Operating temperature		-20 / +2		
Classe climatica - Condizioni ambientali (°C / %RH) Climate class - Operating conditions	R290	4 (30 / 55)		

Dati elettrici Electrical data

Modelli con unità condensatrici a bordo - condensazione ad aria
Models with on-board condensing units - air condensing

		1 - Ermetico Hermetic	2 - Ermetici Hermetics	
Compressore (Quantità - Tipologia) Compressor (Quantity - Type)				
Alimentazione elettrica (V / Ph / Hz) Power supply		230 / 1 / 50	400 / 3 / 50	
Refrigerante Refrigerant		**R290**		
Assorbimento elettrico (W / A) Electrical input	a regime nominal	1050 / 5,1	1720 / 2,8	1750 / 3
	in sbrinamento defrost	1400 / 6,6	2400 / 3,6	2650 / 4,3
Compressore (Quantità - Tipologia) Compressor (Quantity - Type)		**1 - Semi-Ermetico Tropicalizzato** Tropicalised Semi_Hermetic		
Alimentazione elettrica (V / Ph / Hz) Power supply		400 / 3 / 50		

H117

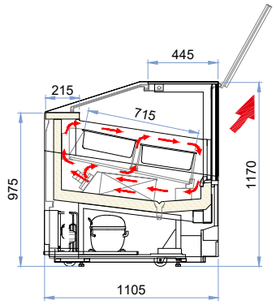

H135

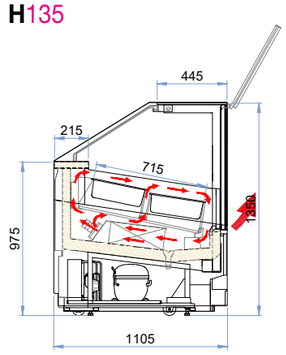

Dati tecnici Technical data UC-R

Incluso: Fianchi-Pannello frontale-Griglia frontale inferiore
Included: Sides-Front panel-Bottom front grille

		120	170	220
Dimensioni esterne (LxPxH) mm External dimensions (LxDxH)	H117	1170x1105x1170	1665x1105x1170	2160x1105x1170
	H135	1170x1105x1350	1665x1105x1350	2160x1105x1350
Peso (netto) kg - Unità Condensatrice esclusa Weight (net) - Condensing units excluded	H117	300	375	475
	H135	310	385	485
Refrigerazione Refrigeration		**Ventilata** Ventilated		
Sbrinamento Defrost		**Inversione di ciclo** Reverse cycle		

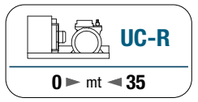

Compressore (Quantità - Tipologia) Compressor (Quantity - Type)			**1 - Semi-Ermetico Tropicalizzato** Tropicalised Semi_Hermetic		
Refrigerante Refrigerant			**R452A**		
Dimensioni esterne (LxPxH) mm - UC-R External dimensions (LxDxH)			1177x613x380		
Peso (netto) kg Weight (net)			87	100	113
Sbrinamento Defrost			**Inversione di ciclo** Reverse cycle		
Classe climatica - Condizioni ambientali (°C / %RH) Climate class - Operating conditions			4 (30 / 55)		
Richiesta frigo Heat extraction rate (Ørun) [W@-40 °C]			876	1154	1526
Alimentazione elettrica V/Ph/Hz Power supply			400 / 3 / 50		
Assorbimento elettrico Unità condensatrice V/A Absorbed power of Condensing unit			3290 / 6	4380 / 8	5790 / 10
Tubazioni Piping	**Liquida** Liquid	Ø mm	10	12	
	Aspirazione Suction	Ø mm	22	28	

H117

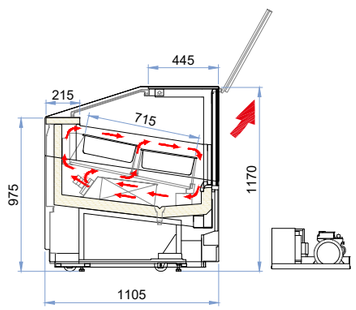

H135

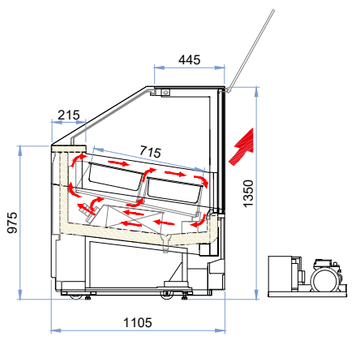

Dati tecnici Technical data UC-B

Incluso: Fianchi-Pannello frontale-Griglia frontale inferiore
Included: Sides-Front panel-Bottom front grille

		120	170	220
Dimensioni esterne (LxPxH) mm External dimensions (LxDxH)	H117	1170x1105x1170	1665x1105x1170	2160x1105x1170
	H135	1170x1105x1350	1665x1105x1350	2160x1105x1350
Peso (netto) kg Weight (net)	H117	330	425	525
	H135	340	435	535
Refrigerazione Refrigeration		**Ventilata** Ventilated		
Sbrinamento Defrost		**Fermata compressore** Off cycle		
Temperatura di esercizio °C Operating temperature		+1 / +10		
Classe climatica - Condizioni ambientali (°C / %RH) Climate class - Operating conditions	**R290**	3 (25 / 60)		

Dati elettrici Electrical data

Modelli con unità condensatrici a bordo - condensazione ad aria
Models with on-board condensing units - air condensing

Compressore (Quantità - Tipologia) Compressor (Quantity - Type)		**1 - Ermetico** Hermetic		
Alimentazione elettrica (V / Ph / Hz) Power supply		230 / 1 / 50		
Refrigerante Refrigerant		**R290**		
Assorbimento elettrico (W / A) Electrical input	**a regime** nominal	690 / 6	840 / 7	1230 / 9
	in sbrinamento defrost	200 / 3	230 / 3	370 / 4

H117

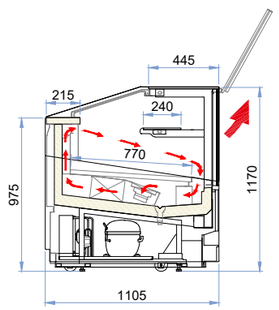

H135

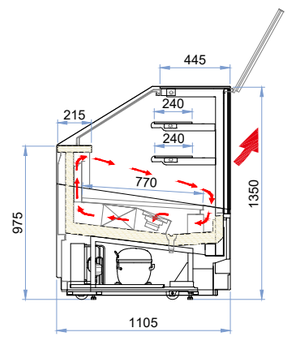

Dati tecnici Technical data **UC-R**

Incluso: Fianchi-Pannello frontale-Griglia frontale inferiore
Included: Sides-Front panel-Bottom front grille

		120	170	220
Dimensioni esterne (LxPxH) mm External dimensions (LxDxH)	**H**117	1170x1105x1170	1665x1105x1170	2160x1105x1170
	H135	1170x1105x1350	1665x1105x1350	2160x1105x1350
Peso (netto) kg - Unità Condensatrice esclusa Weight (net) - Condensing units excluded	**H**117	300	375	475
	H135	310	385	485
Refrigerazione Refrigeration		**Ventilata** Ventilated		
Sbrinamento Defrost		**Fermata compressore** Off cycle		

UC-R
0 ► mt ◄ **35**

Compressore (Quantità - Tipologia) Compressor (Quantity - Type)			**1 - Ermetico** Hermetic	
Refrigerante Refrigerant			**R452A**	
Dimensioni esterne (LxPxH) mm - UC-R External dimensions (LxDxH)			1095x550x380	1110x550x380
Peso (netto) kg Weight (net)			45	52
Sbrinamento Defrost			**Fermata compressore** Off cycle	
Classe climatica - Condizioni ambientali (°C / %RH) Climate class - Operating conditions			3 (25 / 60)	
Richiesta frigo Heat extraction rate (Ørun) [W@-10 °C]			2360	3410
Alimentazione elettrica V/Ph/Hz Power supply			230 / 1 / 50	
Assorbimento elettrico Unità condensatrice V/A Absorbed power of Condensing unit			1700 / 8,5	1940 / 9,8
Tubazioni Piping	**Liquida** Liquid	Ø mm	6	8
	Aspirazione Suction	Ø mm	14	16

H117

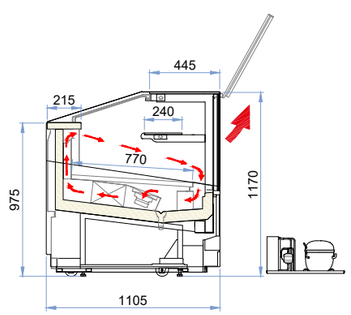

H135

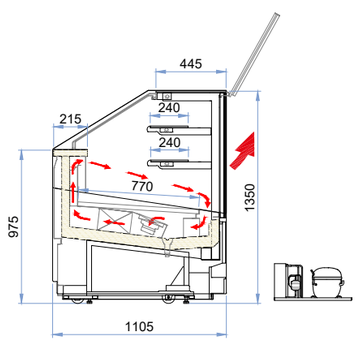

Gelato • Pastry

120

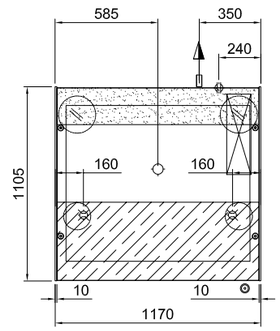

170

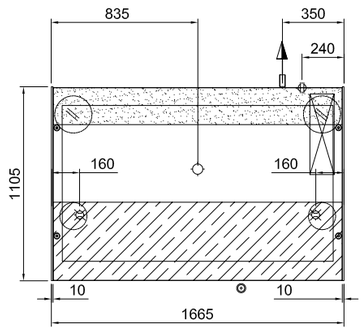

220

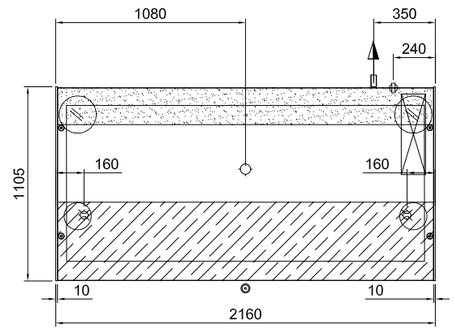

Piedi appoggio	Support feet	● 32		
Scarico	Discharge	Ø int. 25 mm		
Allacciamento gas	Gas connection	Ø in 8 mm	Ø out 10 mm	
Uscita cavi	Cable output			
Quadro comandi	Control panel			

Ruota	Wheel
Ruota con freno	Wheel with brake
Lato cliente	Customer side
Passaggio tubi	Pipe passage

Imballo standard: Pallet + cartone
Standard packaging: Pallet + carton

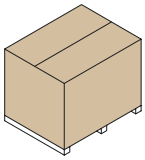

Altezza Height	**Modelli** Models	**Dimensioni esterne - imballo singolo (LxPxH)** External dimensions - single packaging (LxDxH) mm	**Volume** Volume m^3	**Container** Container 20 ft 5,9 m	 40 ft 12 m	 HC 12 m	**Trailer** Motrice 9,6 m	 Bilico 13,6 m	 Mega 13,6 m
	120	1380 x 1360 x 1550	2,90	4	8	8	7	9	9
H125 **H**140	170 120+50 50+120	1875 x 1360 x 1550	3,95	4	8	8	7	9	9
	220 170+50 50+170	2370 x 1360 x 1550	4,99	2	5	5	7	9	9

SweetDreams

Gelato

H117

RAL 9003
Fianchi - Pannello frontale - Griglia frontale inferiore
finitura opaca
Sides - Front panel - Bottom front grille
Matte finish

Gelato

VG RV

CE

Immagine sopra indicata a solo scopo illustrativo - non contrattuale. L'immagine rappresentata, è puramente indicativa del prodotto finito con fianchi laterali, pannello frontale e griglia frontale inferiore installate.
Image for illustration purposes only - not contractual.The image shown is purely indicative of the finished product with side panels, front panel and bottom front grille installed.

Configurazione standard	Standard configuration	263
Gelato	**UC-B / UCR**	264
Unità condensatrici remote	Remote condensing units	266
Varianti	Functions	267
Accessori	Optionals	268
Allestimenti	Setup	268
Dati tecnici	Technical data	269
Piante tecniche	Technical plants	271
Spedizioni	Shipping	272

Configurazione Standard
Standard Configuration

		Gelato **VG RV**
Altezza Height	**H**96	√
	H117	√
Installazione Installation	**UC-B**	√
	UC-R	√
Piano di lavoro: Work top	**Acciaio inox** Stainless steel	√
Basamento: Basement	**Piedini regolabili in altezza** Height adjustable feet	√
Imballo: Packaging	**Pallet + estensibile** Pallet + protective film	√
Coperchi per carapine Carapine lids		√

Escluso: Fianchi - Pannello frontale - Griglia frontale inferiore
Excluded: Sides - Front panel - Bottom front grille

VG RV	**Banchi pozzetti a refrigerazione ventilata**	Ventilated refrigeration cabinets
H	**Altezza**	Height
L	**Lunghezza**	Lenght
P	**Profondità**	Depth
UC-B	**Unità condensatrice a bordo**	Plug-In
UC-R	**Unità condensatrice remota**	Remote condensing unit
T1	**1 temperatura**	1 temperature
T2	**2 temperature**	2 temperatures

UC-B

UNITÀ CONDENSATRICI A BORDO
INCLUSO:
- **Unità condensatrice ermetica**

ESCLUSO:
- **Fianchi**
- **Pannello frontale**
- **Griglia frontale inferiore**

PLUG-IN
INCLUDED:
- Hermetic condensing unit

EXCLUDED:
- Sides
- Front panel
- Bottom front grille

UC-R

UNITÀ CONDENSATRICI REMOTE
INCLUSO:
- **Unità condensatrice ermetica**

ESCLUSO:
- **Fianchi**
- **Pannello frontale**
- **Griglia frontale inferiore**
- **Tubazioni**
- **Installazione unità condensatrice**

REMOTE CONDENSING UNITS
INCLUDED:
- Hermetic condensing unit

EXCLUDED:
- Sides
- Front panel
- Bottom front grille
- Pipes
- Condensing units installation

Piano senza teca
Top witout case

P82

H96

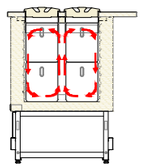

Piano con teca in vetro aperta
Top with open glass case

P82

H117

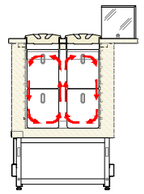

Modelli Models		Allestimenti Setup	Condensazione Condensation	UC-B R290	UC-R R452A 0 > 35 m	UC-B R290	UC-R R452A 0 > 35 m
4 (+4)	T1		**Aria** Air	€ 6.310	€ 6.410	€ 7.020	€ 7.120
6 (+6)	T1		**Aria** Air	€ 7.500	€ 7.600	€ 8.280	€ 8.380
8 (+8)	T2		**Aria** Air	€ 8.790	€ 8.990	€ 9.620	€ 9.820
10 (+10)	T2		**Aria** Air	€ 10.480	€ 10.680	€ 11.360	€ 11.560
12 (+12)	T2	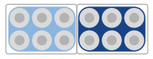	**Aria** Air	€ 11.520	€ 11.720	€ 12.470	€ 12.670

Nota: I prezzi sopraindicati sono in accordo alla configurazione standard indicata a pagina 263.
Note: The above prices are in accordance with the standard configuration shown on page 263.

SweetDreams Gelato / VG RV

UC-R

Prezzo già incluso nelle versioni UC-R
Detrarre i prezzi sottoindicati in caso di richiesta della sola vetrina con predisposizione per unità remota.

Price already included in UC-R versions
Deduct the prices below in case of requesting the showcase only with provision for remote unit.

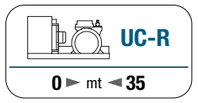

Modelli Models		**Condensazione** Condensation	**Gelato VG RV**	
4 (+4)	**T1**	**Aria** Air	9004770102085	**-€ 1.270**
6 (+6)	**T1**	**Aria** Air	9004770102086	**-€ 1.360**
8 (+8)	**T2**	**Aria** Air	9004770102087	**-€ 1.580**
10 (+10)	**T2**	**Aria** Air	9004770102003	**-€ 1.310**
12 (+12)	**T2**	**Aria** Air	9004770102003	**-€ 1.310**

Nota: Non vengono garantite le corrette performance della vetrina se l'Unità Condensatrice Remota non è fornita direttamente da ISA S.p.A.
Note: The correct performance of the showcase is not guaranteed if the Remote Condensing Unit is not directly supplied by ISA S.p.A.

60 Hz

+€ 400

Zoccolo basamento in acciaio inox
Stainless steel base plinth

4 (+4)	**+€ 20**
6 (+6)	**+€ 30**
8 (+8)	**+€ 40**
10 (+10)	**+€ 50**
12 (+12)	**+€ 60**

Kit obbligatorio ad ogni canalizzazione
Mandatory kit for each channelling

+€ 60

		Colori Colours			4 (+4)	6 (+6)	8 (+8)	10 (+10)	12 (+12)
Pannello frontale Finitura opaca Front panel Matte finish	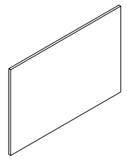	**RAL 9003** **Bianco** White	**RAL 7022** **Grigio** Grey	**RAL 9005** **Nero** Black	**+€ 280**	**+€ 320**	**+€ 360**	**+€ 400**	**+€ 440**
Fianco laterale sx / dx Finitura opaca Side panel sx / dx Matte finish	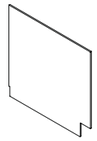	**RAL 9003** **Bianco** White	**RAL 7022** **Grigio** Grey	**RAL 9005** **Nero** Black	**+€ 320** **prezzo unitario** unit price				

ISA Adaptive Technology **+€ 690**

Energy meter

Disponibile solo nella versione UCB
Available only for UCB version

Alimentazione elettrica monofase
Single-phase electric power **+€ 104**

SweetDreams Accessori / Optionals

			Codice Code	Quantità Quantity	
Portaconi completo grigio Complete grey cone holder			9001390900802	1	**€ 180**
Portaconi completo grigio con vaschette portagranelle Complete grey cone holder with toppings container			9001390900801	1	**€ 300**
Lavaporzionatore con vaschetta inox e rubinetto Scoop washer with stainless steel container and water tap			9001920000281	1	**€ 180**
Carapina in acciaio inox (antirotazione) Stainless steel ice cream container "Carapina"	**7** lt.	Ø203x250H (mm)	9001090900118	1	**€ 140**

SweetDreams Allestimenti / Setup

Carapiner gelato (accessori)
Ice cream containers (optionals)

Gelato		T1 **1 temperatura** **1** temperature		T2 **2 temperature** 2 temperatures		
7 lt. ø 200x250H (mm)			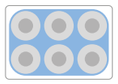	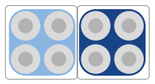	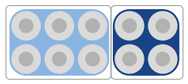	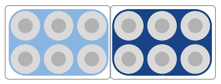
		4 (+4)	**6 (+6)**	**8 (+8)**	**10 (+10)**	**12 (+12)**

SweetDreams Gelato / VG RV

Dati tecnici Technical data UC-B

Incluso: Fianchi-Pannello frontale-Griglia frontale inferiore
Included: Sides-Front panel-Bottom front grille

		4 (+4) **T1**	6 (+6) **T1**	8 (+8) **T2**	10 (+10) **T2**	12 (+12) **T2**
Dimensioni esterne (LxPxH) mm External dimensions (LxDxH)	**H**96	660x820x960	915x820x960	1170x820x960	1425x820x960	1680x820x960
	H117	660x820x1170	915x820x1170	1170x820x1170	1425x820x1170	1680x820x1170
Peso (netto) kg Weight (net)	**H**96	80	100	160	180	200
	H117	85	105	170	190	210
Refrigerazione Refrigeration		**Ventilata** Ventilated				
Sbrinamento Defrost		**Manuale** Manual				
Temperatura di esercizio °C Operating temperature		-16 / -10				
Classe climatica - Condizioni ambientali (°C / %RH) Climate class - Operating conditions	**R290**	5 (40 / 40)				

Dati elettrici Electrical data

Modelli con unità condensatrici a bordo - condensazione ad aria
Models with on-board condensing units - air condensing

Compressore (Quantità - Tipologia) Compressor (Quantity - Type)		**1 - Ermetico** Hermetic		**2 - Ermetici** Hermetics		
Alimentazione elettrica (V / Ph / Hz) Power supply		230 / 1 / 50				
Refrigerante Refrigerant		**R290**				
Assorbimento elettrico (W / A) Electrical input	**a regime** nominal	260 / 1,6	270 / 1,7	520 / 3,2	530 / 3,3	540 / 3,4
	in sbrinamento defrost	-	-	-	-	-

H96

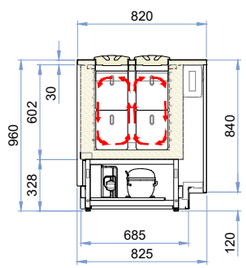

H117

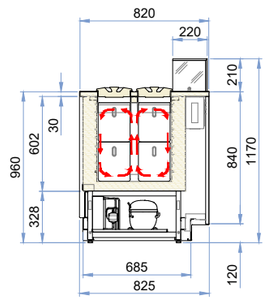

Dati tecnici Technical data UC-R

Incluso: Fianchi-Pannello frontale-Griglia frontale inferiore
Included: Sides-Front panel-Bottom front grille

		4 (+4) T1	6 (+6) T1	8 (+8) T2	10 (+10) T2	12 (+12) T2
Dimensioni esterne (LxPxH) mm External dimensions (LxDxH)	H96	660x820x960	915x820x960	1170x820x960	1425x820x960	1680x820x960
	H117	660x820x1170	915x820x1170	1170x820x1170	1425x820x1170	1680x820x1170
Peso (netto) kg Weight (net)	H96	58	78	133	152	172
	H117	63	83	143	162	182
Refrigerazione Refrigeration		**Ventilata** Ventilated				
Sbrinamento Defrost		**Manuale** Manual				

UC-R
0 ► mt ◄ **35**

Compressore (Quantità - Tipologia) Compressor (Quantity - Type)		**1 - Ermetico Tropicalizzato** Tropicalised Hermetic			
Refrigerante Refrigerant		**R452A**			
Dimensioni esterne (LxPxH) mm - UC-R External dimensions (LxDxH)		460x460x350			
Peso (netto) kg Weight (net)		22		27	28
Sbrinamento Defrost		**Manuale** Manual			
Classe climatica - Condizioni ambientali (°C / %RH) Climate class - Operating conditions		5 (40 / 40)			
Richiesta frigo Heat extraction rate (Ørun) [W@-40 °C]		315		435	702
Alimentazione elettrica V/Ph/Hz Power supply		230 / 1 / 50			
Assorbimento elettrico Unità condensatrice V/A Absorbed power of Condensing unit		271 / 1,2	308 / 1,3	400 / 1,7	612 / 2,7
Tubazioni Piping	**Liquida** Liquid Ø mm	6			
	Aspirazione Suction Ø mm	14			

H96

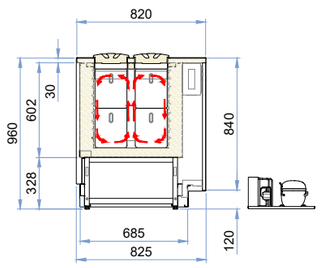

H117

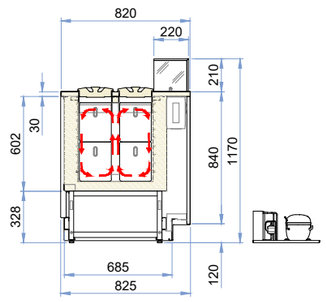

Gelato

4 (+4)

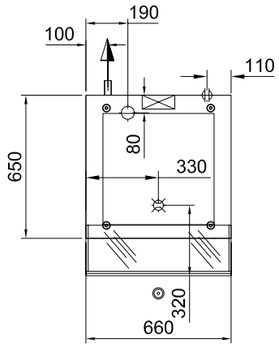

6 (+6)

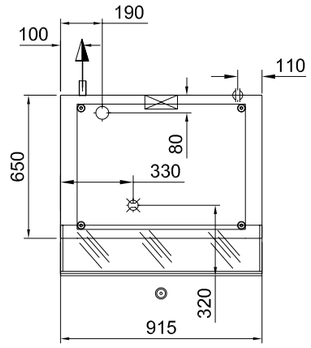

8 (+8)

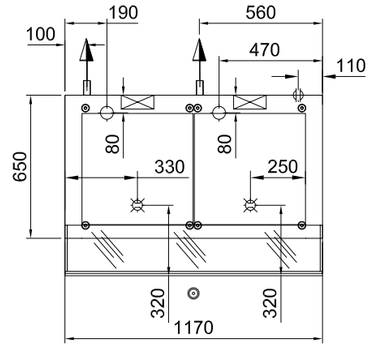

10 (+10)

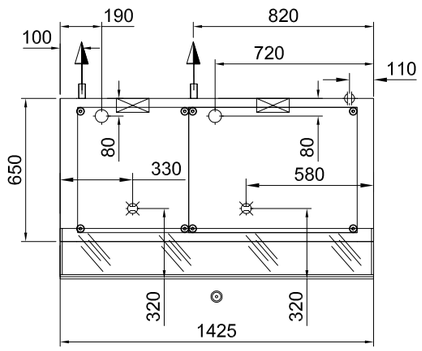

12 (+12)

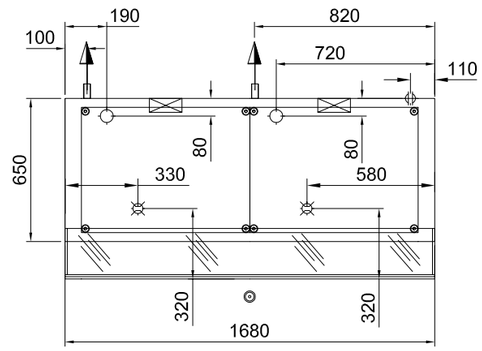

	Piedi appoggio	Support feet	● 32			**Ruota**	Wheel
	Scarico	Discharge	Ø int. 25 mm			**Ruota con freno**	Wheel with brake
	Allacciamento gas	Gas connection	Ø in 8 mm	Ø out 10 mm		**Lato cliente**	Customer side
	Uscita cavi	Cable output				**Passaggio tubi**	Pipe passage
	Quadro comandi	Control panel					

Imballo standard: Pallet + estensibile
Standard packaging: Pallet + protective film

Altezza Height	**Modelli** Models	**Dimensioni esterne - imballo singolo (LxPxH)** External dimensions - single packaging (LxDxH) mm	**Volume** Volume m^3	**Container** Container 20 ft 5,9 m	 40 ft 12 m BOX HC	**Trailer** Bilico 13,6 m Rib./Mega
	4 (+4)	850 x 920 x 1300	1,02	12	26	30
	6 (+6)	1100 x 920 x 1300	1,31	12	24	28
H96 **H**117	8 (+8)	1350 x 920 x 1300	1,61	8	16	18
	10 (+10)	1600 x 920 x 1300	1,91	6	14	16
	12 (+12)	1850 x 920 x 1300	2,21	6	12	14

MultyCool

Gelato

H117

RAL 9003
Fianchi - Pannello frontale - Griglia frontale inferiore
finitura opaca
Sides - Front panel - Bottom front grille
Matte finish

Gelato

VG RS

CE

Immagine sopra indicata a solo scopo illustrativo - non contrattuale. L'immagine rappresentata, è puramente indicativa del prodotto finito con fianchi laterali, pannello frontale e griglia frontale inferiore installate.
Image for illustration purposes only - not contractual.The image shown is purely indicative of the finished product with side panels, front panel and bottom front grille installed.

Configurazione standard	Standard configuration	275
Gelato	**UC-B / UCR**	276
Unità condensatrici remote	Remote condensing units	278
Varianti	Functions	279
Accessori	Optionals	280
Allestimenti	Setup	280
Dati tecnici	Technical data	281
Piante tecniche	Technical plants	283
Spedizioni	Shipping	284

Configurazione Standard
Standard Configuration

		Gelato **VG RS**
Altezza Height	**H**96	√
	H117	√
Installazione Installation	**UC-B**	√
	UC-R	√
Piano di lavoro: Work top	**Acciaio inox** Stainless steel	√
Basamento: Basement	**Piedini regolabili in altezza** Height adjustable feet	√
Imballo: Packaging	**Pallet + estensibile** Pallet + protective film	√
Coperchi per carapine Carapine lids		√

Escluso: Fianchi - Pannello frontale - Griglia frontale inferiore
Excluded: Sides - Front panel - Bottom front grille

VG RS	**Banchi pozzetti a refrigerazione statica**	Static refrigeration cabinets
H	**Altezza**	Height
L	**Lunghezza**	Lenght
P	**Profondità**	Depth
UC-B	**Unità condensatrice a bordo**	Plug-In
UC-R	**Unità condensatrice remota**	Remote condensing unit
T2	**2 temperature**	2 temperatures
T4	**4 temperature**	4 temperatures

UC-B

UNITÀ CONDENSATRICI A BORDO
INCLUSO:
- **Unità condensatrice ermetica**

ESCLUSO:
- **Fianchi**
- **Pannello frontale**
- **Griglia frontale inferiore**

PLUG-IN
INCLUDED:
- Hermetic condensing unit

EXCLUDED:
- Sides
- Front panel
- Bottom front grille

UC-R

UNITÀ CONDENSATRICI REMOTE
INCLUSO:
- **Unità condensatrice ermetica**

ESCLUSO:
- **Fianchi**
- **Pannello frontale**
- **Griglia frontale inferiore**
- **Tubazioni**
- **Installazione unità condensatrice**

REMOTE CONDENSING UNITS
INCLUDED:
- Hermetic condensing unit

EXCLUDED:
- Sides
- Front panel
- Bottom front grille
- Pipes
- Condensing units installation

Piano inox senza teca
Stainless steel top without case

P82

H96

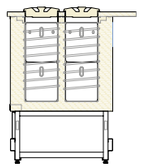

Piano inox con teca in vetro aperta
Stainless steel top with open glass case

P82

H117

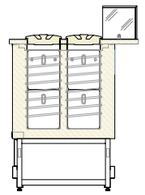

Modelli Models		Allestimenti Setup	Condensazione Condensation	UC-B R290	UC-R R452A 0 > 35 m	UC-B R290	UC-R R452A 0 > 35 m
4 (+4)	T2		**Aria** Air	€ 6.950	€ 7.060	€ 7.730	€ 7.840
6 (+6)	T2		**Aria** Air	€ 8.200	€ 8.310	€ 9.060	€ 9.170
8 (+8)	T4		**Aria** Air	€ 9.560	€ 9.780	€ 10.480	€ 10.700
10 (+10)	T4		**Aria** Air	€ 11.370	€ 13.440	€ 12.340	€ 14.400
12 (+12)	T4		**Aria** Air	€ 12.460	€ 14.520	€ 13.500	€ 15.570

Nota: I prezzi sopraindicati sono in accordo alla configurazione standard indicata a pagina 275.
Note: The above prices are in accordance with the standard configuration shown on page 275.

MultyCool Gelato / VG RS

UC-R

Prezzo già incluso nelle versioni UC-R
Detrarre i prezzi sottoindicati in caso di richiesta della sola vetrina con predisposizione per unità remota.

Price already included in UC-R versions
Deduct the prices below in case of requesting the showcase only with provision for remote unit.

UC-R
0 ► mt ◄ **35**

Modelli Models		**Condensazione** Condensation	**Gelato VG RS**	
4 (+4)	**T2**	**Aria** Air	9004770102085	**-€ 1.270**
6 (+6)	**T2**	**Aria** Air	9004770102086	**-€ 1.360**
8 (+8)	**T4**	**Aria** Air	9004770102087	**-€ 1.580**
10 (+10)	**T4**	**Aria** Air	9004770102003	**-€ 1.680**
12 (+12)	**T4**	**Aria** Air	9004770102003	**-€ 1.680**

Nota: Non vengono garantite le corrette performance della vetrina se l'Unità Condensatrice Remota non è fornita direttamente da ISA S.p.A.
Note: The correct performance of the showcase is not guaranteed if the Remote Condensing Unit is not directly supplied by ISA S.p.A.

60 Hz	**UCB**	**Tutte le versioni** All versions	**+€ 400**
	UCR	**4 (+4) • 6 (+6)**	**+€ 400**
		8 (+8) • 10 (+10) • 12 (+12)	**+€ 800**

Zoccolo basamento in acciaio inox
Stainless steel base plinth

4 (+4)	**+€ 20**
6 (+6)	**+€ 30**
8 (+8)	**+€ 40**
10 (+10)	**+€ 50**
12 (+12)	**+€ 60**

Kit obbligatorio ad ogni canalizzazione
Mandatory kit for each channelling — **+€ 60**

		Colori Colours			4 (+4)	6 (+6)	8 (+8)	10 (+10)	12 (+12)
Pannello frontale Finitura opaca Front panel Matte finish	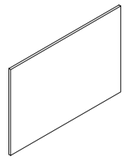	**RAL 9003** **Bianco** White	**RAL 7022** **Grigio** Grey	**RAL 9005** **Nero** Black	**+€ 280**	**+€ 320**	**+€ 360**	**+€ 400**	**+€ 440**
Fianco laterale sx / dx Finitura opaca Side panel sx / dx Matte finish	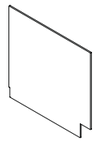	**RAL 9003** **Bianco** White	**RAL 7022** **Grigio** Grey	**RAL 9005** **Nero** Black	**+€ 320** **prezzo unitario** unit price				

ISA Adaptive Technology — **+€ 690**

Energy meter

Disponibile solo nella versione UCB
Available only for UCB version

Alimentazione elettrica monofase
Single-phase electric power — **+€ 104**

MultyCool Accessori / Optionals

			Codice Code	Quantità Quantity	
Portaconi completo grigio Complete grey cone holder			9001390900802	1	**€ 180**
Portaconi completo grigio con vaschette portagranelle Complete grey cone holder with toppings container			9001390900801	1	**€ 300**
Lavaporzionatore con vaschetta inox e rubinetto Scoop washer with stainless steel container and water tap			9001920000281	1	**€ 180**
Carapina in acciaio inox (antirotazione) Stainless steel ice cream container "Carapina"	**7** lt.	Ø203x250H (mm)	9001090900118	1	**€ 140**

MultyCool Allestimenti / Setup

Carapiner gelato (accessori)
Ice cream containers (optionals)

Gelato		**T2** **2 temperature** 2 temperatures		**T4** **4 temperature** 4 temperatures		
7 lt. ø 200x250H (mm)					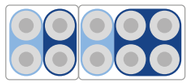	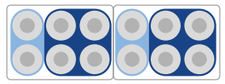
		4 (+4)	**6 (+6)**	**8 (+8)**	**10 (+10)**	**12 (+12)**

MultyCool Gelato / VG RS

Dati tecnici Technical data UC-B

Incluso: Fianchi-Pannello frontale-Griglia frontale inferiore - Piano inox
Included: Sides-Front panel-Bottom front grille - Stainless steel top

		4 (+4) **T2**	6 (+6) **T2**	8 (+8) **T4**	10 (+10) **T4**	12 (+12) **T4**
Dimensioni esterne (LxPxH) mm External dimensions (LxDxH)	**H**96	660x820x960	915x820x960	1170x820x960	1425x820x960	1680x820x960
	H117	660x820x1170	915x820x1170	1170x820x1170	1425x820x1170	1680x820x1170
Peso (netto) kg Weight (net)	**H**96	96	115	184	207	230
	H117	101	120	194	217	240
Refrigerazione Refrigeration		**Statica** Static				
Sbrinamento Defrost		**Manuale** Manual				
Temperatura di esercizio °C Operating temperature		-16 / -10				
Classe climatica - Condizioni ambientali (°C / %RH) Climate class - Operating conditions	**R290**	5 (40 / 40)				

Dati elettrici Electrical data

Modelli con unità condensatrici a bordo - condensazione ad aria
Models with on-board condensing units - air condensing

Compressore (Quantità - Tipologia) Compressor (Quantity - Type)		**1 - Ermetico** Hermetic	**2 - Ermetici** Hermetics			
Alimentazione elettrica (V / Ph / Hz) Power supply		230 / 1 / 50				
Refrigerante Refrigerant		**R290**				
Assorbimento elettrico (W / A) Electrical input	**a regime** nominal	313 / 2	396 / 2,4	616 / 4	709 / 4,4	792 / 4,8
	in sbrinamento defrost	-	-	-	-	-

H96

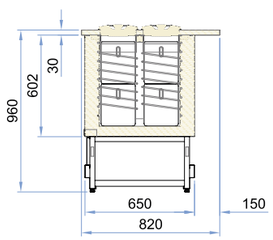

H117

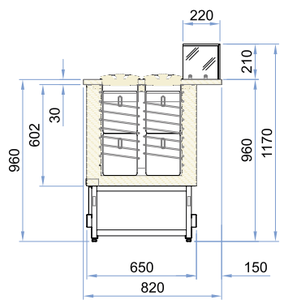

MultyCool Gelato / VG RS

Dati tecnici Technical data UC-R

Incluso: Fianchi-Pannello frontale-Griglia frontale inferiore - Piano inox
Included: Sides-Front panel-Bottom front grille - Stainless steel top

		4 (+4)	6 (+6)	8 (+8)	10 (+10)	12 (+12)
		T2	**T2**	**T4**	**T4**	**T4**
Dimensioni esterne (LxPxH) mm External dimensions (LxDxH)	H96	660x820x960	915x820x960	1170x820x960	1425x820x960	1680x820x960
	H117	660x820x1170	915x820x1170	1170x820x1170	1425x820x1170	1680x820x1170
Peso (netto) kg Weight (net)	H96	74	93	151	179	202
	H117	79	98	161	189	212
Refrigerazione Refrigeration		**Statica** Static				
Sbrinamento Defrost		**Manuale** Manual				

UC-R
0 ► mt ◄ **35**

Compressore (Quantità - Tipologia) Compressor (Quantity - Type)		**1 - Ermetico Tropicalizzato** Tropicalised Hermetic			
Refrigerante Refrigerant		**R452A**			
Dimensioni esterne (LxPxH) mm - UC-R External dimensions (LxDxH)		460x460x350			
Peso (netto) kg Weight (net)		22		27	28
Sbrinamento Defrost		**Manuale** Manual			
Classe climatica - Condizioni ambientali (°C / %RH) Climate class - Operating conditions		5 (40 / 40)			
Richiesta frigo Heat extraction rate (Ørun) [W@-40 °C]		315		435	702
Alimentazione elettrica V/Ph/Hz Power supply		230 / 1 / 50			
Assorbimento elettrico Unità condensatrice V/A Absorbed power of Condensing unit		271 / 1,2	308 / 1,3	400 / 1,7	612 / 2,7
Tubazioni Piping — **Liquida** Liquid	Ø mm	6			
Tubazioni Piping — **Aspirazione** Suction	Ø mm	14			

H96

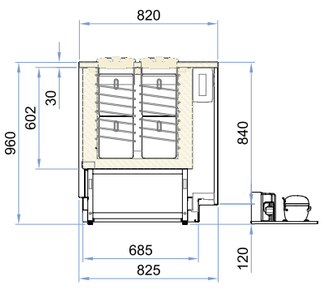

H117

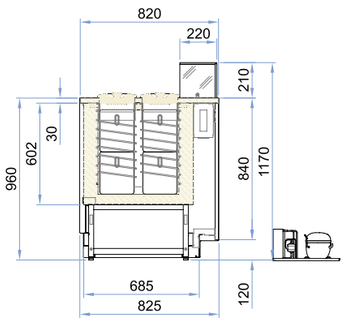

MultyCool Piante tecniche / Technical plants

Gelato

4 (+4)

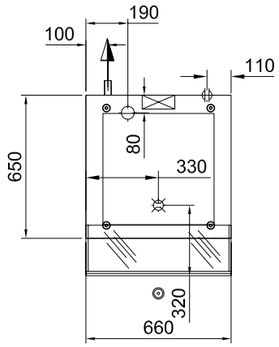

6 (+6)

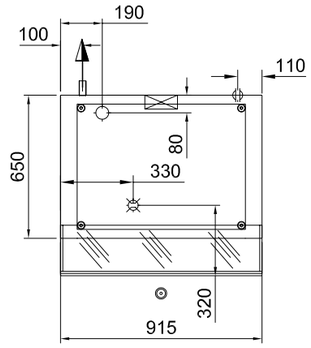

8 (+8)

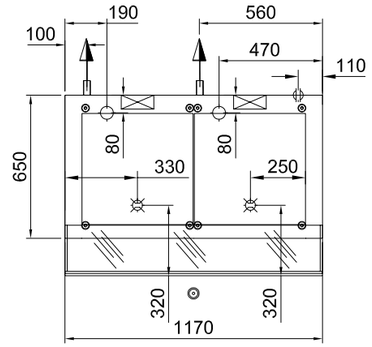

10 (+10)

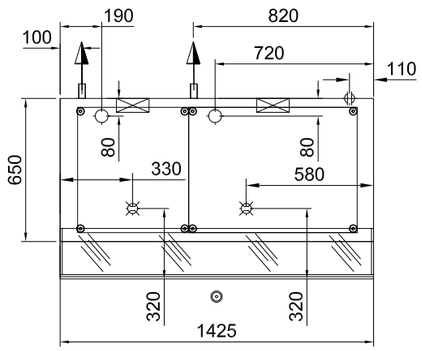

12 (+12)

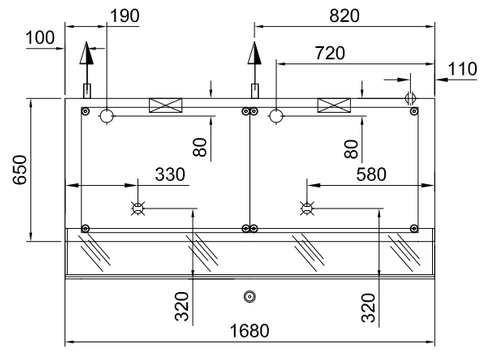

	Piedi appoggio	Support feet	● 32			**Ruota**	Wheel
	Scarico	Discharge	Ø int. 25 mm			**Ruota con freno**	Wheel with brake
	Allacciamento gas	Gas connection	Ø in 8 mm	Ø out 10 mm		**Lato cliente**	Customer side
	Uscita cavi	Cable output				**Passaggio tubi**	Pipe passage
	Quadro comandi	Control panel					

Imballo standard: Pallet + estensibile
Standard packaging: Pallet + protective film

Altezza Height	**Modelli** Models	**Dimensioni esterne - imballo singolo (LxPxH)** External dimensions - single packaging (LxDxH) mm	**Volume** Volume m^3	**Container** Container 20 ft 5,9 m	 40 ft 12 m BOX HC	**Trailer** Bilico 13,6 m Rib./Mega
	4 (+4)	850 x 920 x 1300	1,02	12	26	30
	6 (+6)	1100 x 920 x 1300	1,31	12	24	28
H96 **H**117	8 (+8)	1350 x 920 x 1300	1,61	8	16	18
	10 (+10)	1600 x 920 x 1300	1,91	6	14	16
	12 (+12)	1850 x 920 x 1300	2,21	6	12	14

Metro

ST
Pastry
H135
RAL 9003
Fianchi - Pannello frontale - Griglia frontale inferiore finitura opaca
Sides - Front panel - Bottom front grille
Matte finish

ST Self
Pastry (Food&Beverage)
H117
RAL 9003
Fianchi - Pannello frontale - Griglia frontale inferiore finitura opaca
Sides - Front panel - Bottom front grille
Matte finish

Pastry	Chocolate	Hot&Cold	Not refrigerated
VP RV	**VCH**	**VCS**	**N**
CE, Intertek, Intertek	CE	CE	CE

Immagine sopra indicata a solo scopo illustrativo - non contrattuale. L'immagine rappresentata, è puramente indicativa del prodotto finito con fianchi laterali, pannello frontale e griglia frontale inferiore installate.
Image for illustration purposes only - not contractual.The image shown is purely indicative of the finished product with side panels, front panel and bottom front grille installed.

Metro

Configurazione standard	Standard configuration	287
Servita / Pastry	**UC-B / UCR**	288
Servita / Chocolate	**UC-B / UCR**	289
Servita / Hot Snack		290
Servita / Not refrigerated		291
Self / Pastry	**UC-B / UCR**	292
Unità condensatrici remote	Remote condensing units	293
Varianti	Functions	294
Allestimenti	Setup	297
Dati tecnici	Technical data	299
Piante tecniche	Technical plants	307
Spedizioni	Shipping	308

Metro

Configurazione Standard
Standard Configuration

			ST				ST Self
			Pastry **VP RV**	Chocolate **VCH**	Hot snack **VCS**	Not refrigerated **N**	Pastry **VP RV**
Altezza Height	H117		√	√	√	√	√
	H135		√	√	√	√	√
Installazione Installation	**UC-B**		√	√			√
	UC-R		√	√			√
Ripiani illuminati: Shelves illuminated	**Vetro** Glass	H117	2	2	2	2	2
		H135	3	3	3	3	3
Ripiano di fondo: Bottom shelf	**Acciaio inox** Stainless steel		√	√	√	√	√
Basamento: Basement	**Piedini regolabili in altezza** Height adjustable feet		√	√	√	√	√
Illuminazione: Lighting	**Led Bianco freddo 3000 K** Cool white led						√
	Led Bianco freddo 5700 K Cool white led		√	√	√	√	
Chiusura anteriore Closing system	**Tenda manuale autoavvolgente** Self rolling curtain						√
Chiusura posteriore Closing system	**Scorrevoli in vetro** Glass sliding doors		√	√	√	√	√
Imballo: Packaging	**Pallet + cartone** Pallet + carton		√	√	√	√	√

Escluso: Fianchi - Pannello frontale - Griglia frontale inferiore
Excluded: Sides - Front panel - Bottom front grille

VP RV	**Vetrina Pasticceria a refrigerazione ventilata**	Pastry display cabinet at ventilated refrigeration
VCH	**Vetrina Cioccolato a refrigerazione ventilata**	Chocolate display cabinet at ventilated refrigeration
VCS	**Vetrina Calda a secco**	Dry heat display cabinet
N	**Vetrina neutra non refrigerata**	Display cabinet not refrigerated
H	**Altezza**	Height
L	**Lunghezza**	Lenght
P	**Profondità**	Depth
UC-B	**Unità condensatrice a bordo**	Plug-In
UC-R	**Unità condensatrice remota**	Remote condensing unit

Metro Servita Pastry / VP RV

UC-B

UNITÀ CONDENSATRICI A BORDO
INCLUSO:
- **Unità condensatrice ermetica**
- **Vaschetta asciuga condensa**

ESCLUSO:
- **Fianchi**
- **Pannello frontale**
- **Griglia frontale inferiore**

PLUG-IN
INCLUDED:
- Hermetic condensing unit
- Self evaporating tray

EXCLUDED:
- Sides
- Front panel
- Bottom front grille

UC-R

UNITÀ CONDENSATRICI REMOTE
INCLUSO:
- **Unità condensatrice Ermetica Tropicalizzata**

ESCLUSO:
- **Fianchi**
- **Pannello frontale**
- **Griglia frontale inferiore**
- **Tubazioni**
- **Installazione unità condensatrice**

REMOTE CONDENSING UNITS
INCLUDED:
- Tropicalised Hermetic condensing Unit

EXCLUDED:
- Sides
- Front panel
- Bottom front grille
- Pipes
- Condensing units installation

ST

Altezza
Height
H117
P80

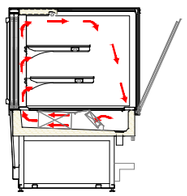

ST

Altezza
Height
H135
P80

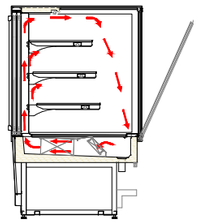

Modelli Models	**Condensazione** Condensation	**UC-B** R290	**UC-R** R452A 0 > 35 m	**UC-B** R290	**UC-R** R452A 0 > 35 m
100	**Aria** Air	**€ 7.880**	**€ 9.000**	**€ 8.150**	**€ 9.270**
130	**Aria** Air	**€ 9.400**	**€ 10.710**	**€ 9.690**	**€ 11.010**
150	**Aria** Air	**€ 11.010**	**€ 12.050**	**€ 11.520**	**€ 12.560**

Nota: I prezzi sopraindicati sono in accordo alla configurazione standard indicata a pagina 287.
Note: The above prices are in accordance with the standard configuration shown on page 287.

Metro Servita Chocolate / VCH

UC-B

UNITÀ CONDENSATRICI A BORDO
INCLUSO:
- **Unità condensatrice ermetica**
- **Vaschetta asciuga condensa**

ESCLUSO:
- **Fianchi**
- **Pannello frontale**
- **Griglia frontale inferiore**

PLUG-IN
INCLUDED:
- Hermetic condensing unit
- Self evaporating tray

EXCLUDED:
- Sides
- Front panel
- Bottom front grille

UC-R

UNITÀ CONDENSATRICI REMOTE
INCLUSO:
- **Unità condensatrice Ermetica Tropicalizzata**

ESCLUSO:
- **Fianchi**
- **Pannello frontale**
- **Griglia frontale inferiore**
- **Tubazioni**
- **Installazione unità condensatrice**

REMOTE CONDENSING UNITS
INCLUDED:
- Tropicalised Hermetic condensing Unit

EXCLUDED:
- Sides
- Front panel
- Bottom front grille
- Pipes
- Condensing units installation

ST

Altezza
Height
H117
P80

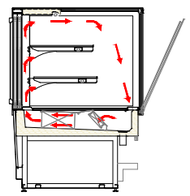

ST

Altezza
Height
H135
P80

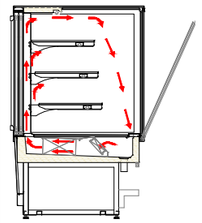

Modelli Models	**Condensazione** Condensation	**UC-B** R290	**UC-R** R452A 0 > 35 m	**UC-B** R290	**UC-R** R452A 0 > 35 m
100	**Aria** Air	**€ 8.140**	**€ 9.260**	**€ 8.450**	**€ 9.530**
130	**Aria** Air	**€ 9.660**	**€ 10.970**	**€ 9.950**	**€ 11.270**
150	**Aria** Air	**€ 11.270**	**€ 12.310**	**€ 11.780**	**€ 12.820**

Nota: I prezzi sopraindicati sono in accordo alla configurazione standard indicata a pagina 287.
Note: The above prices are in accordance with the standard configuration shown on page 287.

Metro Servita Hot Snack / VCS

ESCLUSO:
- **Fianchi**
- **Pannello frontale**
- **Griglia frontale inferiore**

EXCLUDED:
- Sides
- Front panel
- Bottom front grille

	ST	ST
	Altezza Height	**Altezza** Height
	H117	**H**135
	P80	**P**80
	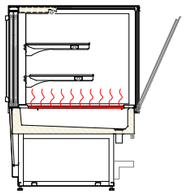	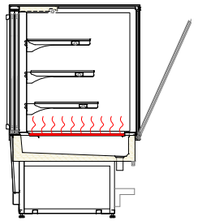
Modelli Models		
100	**€ 7.190**	**€ 7.470**
130	**€ 9.040**	**€ 9.330**
150	**€ 10.660**	**€ 11.170**

Nota: I prezzi sopraindicati sono in accordo alla configurazione standard indicata a pagina 287.
Note: The above prices are in accordance with the standard configuration shown on page 287.

Metro Servita Not refrigerated / N

ESCLUSO:
- **Fianchi**
- **Pannello frontale**
- **Griglia frontale inferiore**

EXCLUDED:
- Sides
- Front panel
- Bottom front grille

	ST	ST
	Altezza Height	**Altezza** Height
	H117	**H**135
	P80	**P**80
	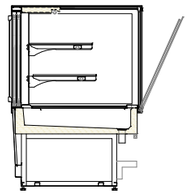	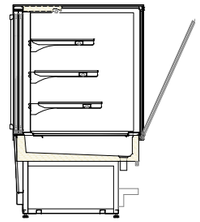
Modelli Models		
100	**€ 5.190**	**€ 5.460**
130	**€ 5.620**	**€ 5.920**
150	**€ 6.550**	**€ 7.060**

Nota: I prezzi sopraindicati sono in accordo alla configurazione standard indicata a pagina 287.
Note: The above prices are in accordance with the standard configuration shown on page 287.

UC-B

UNITÀ CONDENSATRICI A BORDO
INCLUSO:
- **Unità condensatrice ermetica**
- **Vaschetta asciuga condensa**

ESCLUSO:
- **Fianchi**
- **Pannello frontale**
- **Griglia frontale inferiore**

PLUG-IN
INCLUDED:
- Hermetic condensing unit
- Self evaporating tray

EXCLUDED:
- Sides
- Front panel
- Bottom front grille

UC-R

UNITÀ CONDENSATRICI REMOTE
INCLUSO:
- **Unità condensatrice Ermetica Tropicalizzata**

ESCLUSO:
- **Fianchi**
- **Pannello frontale**
- **Griglia frontale inferiore**
- **Tubazioni**
- **Installazione unità condensatrice**

REMOTE CONDENSING UNITS
INCLUDED:
- Tropicalised Hermetic condensing Unit

EXCLUDED:
- Sides
- Front panel
- Bottom front grille
- Pipes
- Condensing units installation

ST Self

Altezza
Height
H117
P80

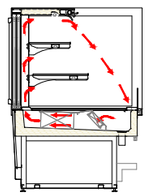

ST Self

Altezza
Height
H135
P80

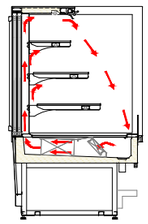

Modelli Models	**Condensazione** Condensation	**UC-B** R290	**UC-R** R452A 0 > 35 m	**UC-B** R290	**UC-R** R452A 0 > 35 m
100	**Aria** Air	**€ 7.470**	**€ 8.590**	**€ 7.740**	**€ 8.860**
130	**Aria** Air	**€ 8.910**	**€ 10.230**	**€ 9.200**	**€ 10.520**
150	**Aria** Air	**€ 10.470**	**€ 11.510**	**€ 10.980**	**€ 12.010**

Nota: I prezzi sopraindicati sono in accordo alla configurazione standard indicata a pagina 287.
Note: The above prices are in accordance with the standard configuration shown on page 287.

UC-R

Prezzo già incluso nelle versioni UC-R
Detrarre i prezzi sottoindicati in caso di richiesta della sola vetrina con predisposizione per unità remota.

Price already included in UC-R versions
Deduct the prices below in case of requesting the showcase only with provision for remote unit.

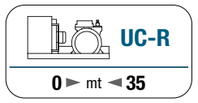

Modelli Models	**Condensazione** Condensation	**ST** Pastry VP RV / Chocolate VCH		**ST-Self** Pastry VP RV	
100	**Aria** Air	9004770102034	**-€ 1.750**	9004770102049	**-€ 1.690**
130	**Aria** Air	9004770102034	**-€ 1.750**	9004770100007	**-€ 1.750**
150	**Aria** Air	9004770102049	**-€ 1.690**	9004770100007	**-€ 1.750**

Nota: Non vengono garantite le corrette performance della vetrina se l'Unità Condensatrice Remota non è fornita direttamente da ISA S.p.A.
Note: The correct performance of the showcase is not guaranteed if the Remote Condensing Unit is not directly supplied by ISA S.p.A.

		Colori Colours	100	130	150
Pannello frontale Front panel	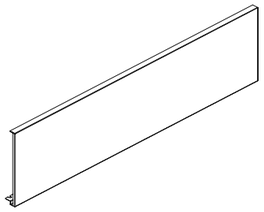	**RAL 9003** **Bianco** White / **RAL 7022** **Grigio** Grey / **RAL 9005** **Nero** Black	**+€ 100**	**+€ 140**	**+€ 160**
		Extra colori Extra colours	**+€ 310**	**+€ 350**	**+€ 370**

		Colori Colours	100	130	150
Zoccolo basamento Base plinth	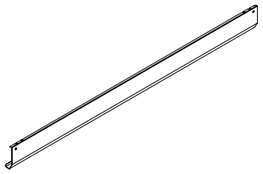	**RAL 9003** **Bianco** White / **RAL 7022** **Grigio** Grey / **RAL 9005** **Nero** Black	**+€ 40**	**+€ 50**	**+€ 60**
		Extra colori Extra colours	**+€ 90**	**+€ 100**	**+€ 110**
		Acciaio inox Stainless steel	**+€ 20**	**+€ 30**	**+€ 40**

		Colori Colours	100	130	150
Fianco laterale sx / dx **Finitura opaca** Side panel sx / dx Matte finish	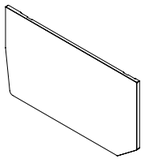	**RAL 9003** **Bianco** White / **RAL 7022** **Grigio** Grey / **RAL 9005** **Nero** Black	**+€ 250** **prezzo unitario** unit price		
		Extra colori Extra colours	**+€ 350** **prezzo unitario** unit price		

		Colori Colours	100	130	150
Ripiano di fondo Bottom shelf	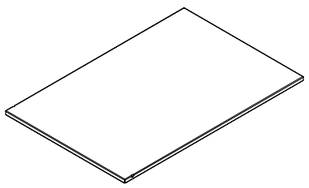	**Extra colori** Extra colours	**+€ 210**		

		H117 **Profilo castello vetri** Glass structure **RAL 9005** **RAL 9006**	H135 **Profilo castello vetri** Glass structure **RAL 9005** **RAL 9006**
1 Vetro fianco 1 Side glass **Prezzo da detrarre in caso di canalizzazione** Price deduction for channelling	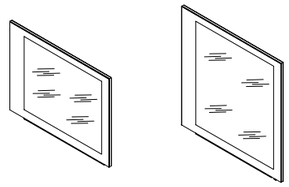	**-€ 460**	**-€ 480**

Canalizzazione Channelling		H117 **Piano interno in acciaio inox** Stainless steel inner surface	H117 **Piano interno Extra colori** Extra colours inner surface	H135 **Piano interno in acciaio inox** Stainless steel inner surface	H135 **Piano interno Extra colori** Extra colours inner surface
1 kit divisorio in vetro 1 glass partition kit ST Self - ST Self	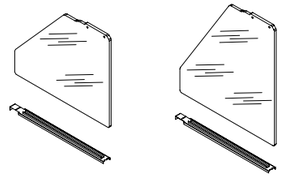	**+€ 190**	**+€ 230**	**+€ 240**	**+€ 280**
1 kit divisorio in vetro 1 glass partition kit ST Servita - ST Servita	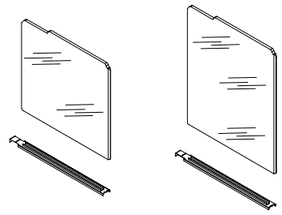	**+€ 210**	**+€ 250**	**+€ 260**	**+€ 300**

Canalizzazione Channelling		H117 **Piano interno in acciaio inox** Stainless steel inner surface **Profilo castello vetri** Glass structure **RAL 9005** **RAL 9006**	H117 **Piano interno Extra colori** Extra colours inner surface **Profilo castello vetri** Glass structure **RAL 9005** **RAL 9006**	H135 **Piano interno in acciaio inox** Stainless steel inner surface **Profilo castello vetri** Glass structure **RAL 9005** **RAL 9006**	H135 **Piano interno Extra colori** Extra colours inner surface **Profilo castello vetri** Glass structure **RAL 9005** **RAL 9006**
1 kit divisorio in vetro 1 glass partition kit ST Self - ST Servita ST Servita - ST Self	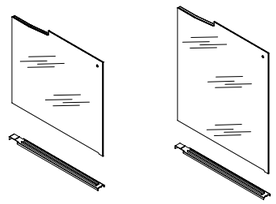	**+€ 730**	**+€ 770**	**+€ 780**	**+€ 820**

Kit obbligatorio ad ogni canalizzazione Mandatory kit for each channelling	**+€ 100**

Metro Varianti / Functions

	150	
	H117	**H**135
Kit mensole illuminate in sostituzione di due 1/2 mensole Illuminated shelf kit to replace two 1/2 shelves ST Self	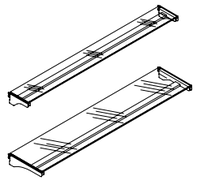 **+€ 240**	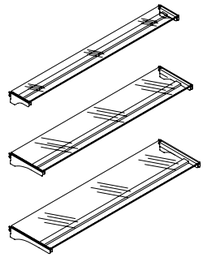 **+€ 370**
Kit mensole illuminate in sostituzione di due 1/2 mensole Illuminated shelf kit to replace two 1/2 shelves ST Servita	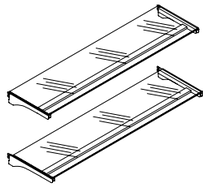 **+€ 270**	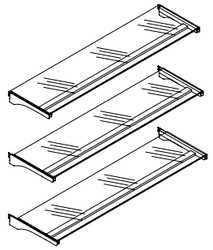 **+€ 400**

ISA CONNECT IAT.

ISA Adaptive Technology		**+€ 690**
Kit ruote pivottanti con freno Swivel castor kit with brake	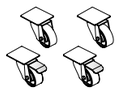	100 **+€ 50** 130 **+€ 50** 150 **+€ 50**
60 Hz		**+€ 400**

Energy meter

Alimentazione elettrica monofase Single-phase electric power	**+€ 104**

Metro Allestimenti / Setup

Ripiani espositivi
Display shelves

Pastry Chocolate **P**80			100 ST	130 ST	150 ST
H117	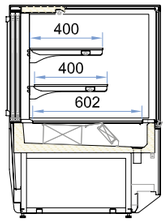	**Ripiano** Shelf **(LxP)** (LxD) mm	**907x400** **907x400** **910x602**	**1207x400** **1207x400** **1210x602**	**1407x400** **1407x400** **1410x602**
H135	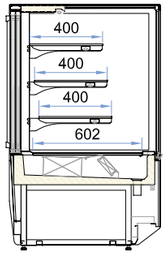	**Ripiano** Shelf **(LxP)** (LxD) mm	**907x400** **907x400** **907x400** **910x602**	**1207x400** **1207x400** **1207x400** **1210x602**	**1407x400** **1407x400** **1407x400** **1410x602**

Hot snack **P**80			100 ST	130 ST	150 ST
H117	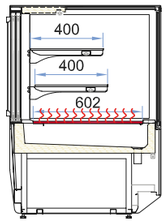	**Ripiano** Shelf **(LxP)** (LxD) mm	**907x400** **907x400** **910x602**	**1207x400** **1207x400** **1210x602**	**1407x400** **1407x400** **1410x602**
H135	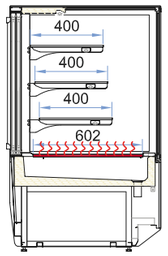	**Ripiano** Shelf **(LxP)** (LxD) mm	**907x400** **907x400** **907x400** **910x602**	**1207x400** **1207x400** **1207x400** **1210x602**	**1407x400** **1407x400** **1407x400** **1410x602**

Ripiani espositivi
Display shelves

Not refrigerated **P**80				100 ST	130 ST	150 ST
H117	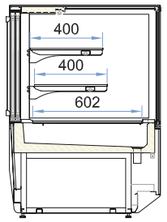	**Ripiano** Shelf	**(LxP)** (LxD) mm	**907x400** **907x400** **910x602**	**1207x400** **1207x400** **1210x602**	**1407x400** **1407x400** **1410x602**
H135	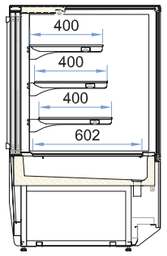	**Ripiano** Shelf	**(LxP)** (LxD) mm	**907x400** **907x400** **907x400** **910x602**	**1207x400** **1207x400** **1207x400** **1210x602**	**1407x400** **1407x400** **1407x400** **1410x602**

Pastry **P**80				100 ST Self	130 ST Self	150 ST Self
H117	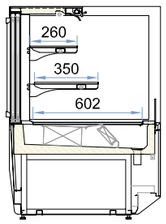	**Ripiano** Shelf	**(LxP)** (LxD) mm	**907x260** **907x350** **910x602**	**1207x260** **1207x350** **1210x602**	**1407x260** **1407x350** **1410x602**
H135	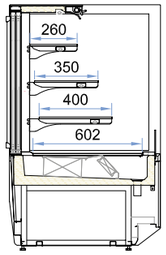	**Ripiano** Shelf	**(LxP)** (LxD) mm	**907x260** **907x350** **907x400** **910x602**	**1207x260** **1207x350** **1207x400** **1210x602**	**1407x260** **1407x350** **1407x400** **1410x602**

Dati tecnici Technical data **UC-B**

Incluso: Fianchi-Pannello frontale-Griglia frontale inferiore
Included: Sides-Front panel-Bottom front grille

			100	130	150
Dimensioni esterne (LxPxH) mm External dimensions (LxDxH)	**H**117	**Piedini regolabili in altezza** Height adjustable feet	1000x833x1170	1300x833x1170	1500x833x1170
		Ruote pivottanti con freno Swivel casters with brake	1000x833x1216	1300x833x1216	1500x833x1216
	H135	**Piedini regolabili in altezza** Height adjustable feet	1000x833x1350	1300x833x1350	1500x833x1350
		Ruote pivottanti con freno Swivel casters with brake	1000x833x1397	1300x833x1397	1500x833x1397
Peso (netto) kg Weight (net)	**H**117		200	215	230
	H135		210	225	240
Refrigerazione Refrigeration			**Ventilata** Ventilated		
Sbrinamento Defrost			**Fermata compressore** Off cycle		
Temperatura di esercizio °C Operating temperature			+1 / +10		
Classe climatica - Condizioni ambientali (°C / %RH) Climate class - Operating conditions	**R290**		3 (25 / 60)		

Dati elettrici Electrical data

Modelli con unità condensatrici a bordo - condensazione ad aria
Models with on-board condensing units - air condensing

Compressore (Quantità - Tipologia) Compressor (Quantity - Type)		**1 - Ermetico** Hermetic		
Alimentazione elettrica (V / Ph / Hz) Power supply		230 / 1 / 50		
Refrigerante Refrigerant		**R290**		
Assorbimento elettrico (W / A) Electrical input	**a regime** nominal	530 / 3,5	550 / 3,5	570 / 3,6
	in sbrinamento defrost	35 / 0,2	35 / 0,2	50 / 0,3

H117
P80

Piedini regolabili in altezza
Height adjustable feet

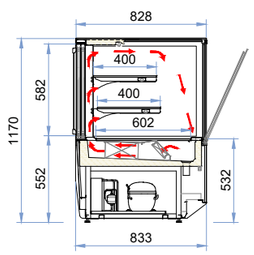

H135
P80

Piedini regolabili in altezza
Height adjustable feet

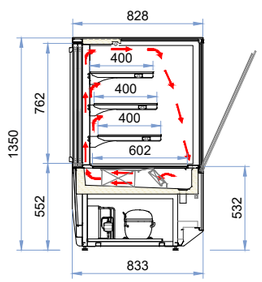

Metro Servita Pastry / VP RV

Dati tecnici Technical data UC-R

Incluso: Fianchi-Pannello frontale-Griglia frontale inferiore
Included: Sides-Front panel-Bottom front grille

			100	130	150
Dimensioni esterne (LxPxH) mm External dimensions (LxDxH)	H117	**Piedini regolabili in altezza** Height adjustable feet	1000x833x1170	1300x833x1170	1500x833x1170
		Ruote pivottanti con freno Swivel casters with brake	1000x833x1216	1300x833x1216	1500x833x1216
	H135	**Piedini regolabili in altezza** Height adjustable feet	1000x833x1350	1300x833x1350	1500x833x1350
		Ruote pivottanti con freno Swivel casters with brake	1000x833x1397	1300x833x1397	1500x833x1397
Peso (netto) kg - Unità Condensatrice esclusa Weight (net) - Condensing units excluded	H117		170	185	200
	H135		180	195	210
Refrigerazione Refrigeration			**Ventilata** Ventilated		
Sbrinamento Defrost			**Fermata compressore** Off cycle		

UC-R
0 ► mt ◄ **35**

Compressore (Quantità - Tipologia) Compressor (Quantity - Type)			**1 - Ermetico Tropicalizzato** Tropicalised Hermetic	
Refrigerante Refrigerant			**R452A**	
Dimensioni esterne (LxPxH) mm - UC-R External dimensions (LxDxH)			1095x550x380	
Peso (netto) kg Weight (net)			38	45
Sbrinamento Defrost			**Fermata compressore** Off cycle	
Classe climatica - Condizioni ambientali (°C / %RH) Climate class - Operating conditions			3 (25 / 60)	
Richiesta frigo Heat extraction rate (Ørun) [W@-10 °C]			1910	2360
Alimentazione elettrica V/Ph/Hz Power supply			230 / 1 / 50	
Assorbimento elettrico Unità condensatrice V/A Absorbed power of Condensing unit			1200 / 5,7	1700 / 8,5
Tubazioni Piping	**Liquida** Liquid	Ø mm	6	
	Aspirazione Suction	Ø mm	14	

H117
P80

Piedini regolabili in altezza
Height adjustable feet

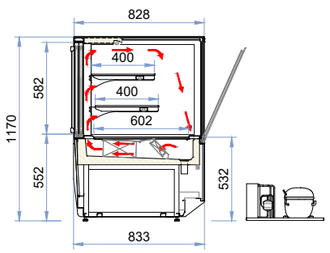

H135
P80

Piedini regolabili in altezza
Height adjustable feet

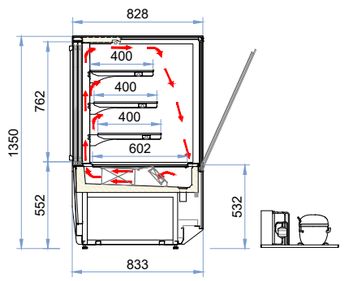

Metro Servita Chocolate / VCH

Dati tecnici Technical data UC-B

Incluso: Fianchi-Pannello frontale-Griglia frontale inferiore
Included: Sides-Front panel-Bottom front grille

			100	130	150
Dimensioni esterne (LxPxH) mm External dimensions (LxDxH)	H117	**Piedini regolabili in altezza** Height adjustable feet	1000x833x1170	1300x833x1170	1500x833x1170
		Ruote pivottanti con freno Swivel casters with brake	1000x833x1216	1300x833x1216	1500x833x1216
	H135	**Piedini regolabili in altezza** Height adjustable feet	1000x833x1350	1300x833x1350	1500x833x1350
		Ruote pivottanti con freno Swivel casters with brake	1000x833x1397	1300x833x1397	1500x833x1397
Peso (netto) kg Weight (net)	H117		200	215	230
	H135		210	225	240
Refrigerazione Refrigeration			**Ventilata** Ventilated		
Sbrinamento Defrost			**Fermata compressore** Off cycle		
Temperatura di esercizio °C Operating temperature			+14 / +16		
Classe climatica - Condizioni ambientali (°C / %RH) Climate class - Operating conditions	**R290**		3 (25 / 60)		

Dati elettrici Electrical data

Modelli con unità condensatrici a bordo - condensazione ad aria
Models with on-board condensing units - air condensing

Compressore (Quantità - Tipologia) Compressor (Quantity - Type)		**1 - Ermetico** Hermetic		
Alimentazione elettrica (V / Ph / Hz) Power supply		230 / 1 / 50		
Refrigerante Refrigerant		**R290**		
Assorbimento elettrico (W / A) Electrical input	**a regime** nominal	530 / 3,5	550 / 3,5	570 / 3,6
	in sbrinamento defrost	35 / 0,2	35 / 0,2	50 / 0,3

H117
P80

Piedini regolabili in altezza
Height adjustable feet

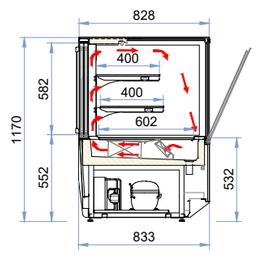

H135
P80

Piedini regolabili in altezza
Height adjustable feet

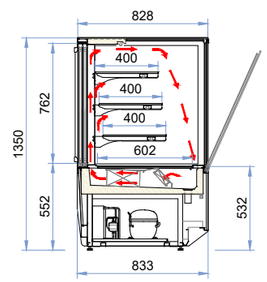

Metro Servita Chocolate / VCH

Dati tecnici Technical data UC-R

Incluso: Fianchi-Pannello frontale-Griglia frontale inferiore
Included: Sides-Front panel-Bottom front grille

			100	130	150
Dimensioni esterne (LxPxH) mm External dimensions (LxDxH)	H117	**Piedini regolabili in altezza** Height adjustable feet	1000x833x1170	1300x833x1170	1500x833x1170
		Ruote pivottanti con freno Swivel casters with brake	1000x833x1216	1300x833x1216	1500x833x1216
	H135	**Piedini regolabili in altezza** Height adjustable feet	1000x833x1350	1300x833x1350	1500x833x1350
		Ruote pivottanti con freno Swivel casters with brake	1000x833x1397	1300x833x1397	1500x833x1397
Peso (netto) kg - Unità Condensatrice esclusa Weight (net) - Condensing units excluded	H117		170	185	200
	H135		180	195	210
Refrigerazione Refrigeration			**Ventilata** Ventilated		
Sbrinamento Defrost			**Fermata compressore** Off cycle		

UC-R
0 ► mt ◄ 35

Compressore (Quantità - Tipologia) Compressor (Quantity - Type)			**1 - Ermetico Tropicalizzato** Tropicalised Hermetic	
Refrigerante Refrigerant			**R452A**	
Dimensioni esterne (LxPxH) mm - UC-R External dimensions (LxDxH)			1095x550x380	
Peso (netto) kg Weight (net)			38	45
Sbrinamento Defrost			**Fermata compressore** Off cycle	
Classe climatica - Condizioni ambientali (°C / %RH) Climate class - Operating conditions			3 (25 / 60)	
Richiesta frigo Heat extraction rate (Ørun) [W@-10 °C]			1910	2360
Alimentazione elettrica V/Ph/Hz Power supply			230 / 1 / 50	
Assorbimento elettrico Unità condensatrice V/A Absorbed power of Condensing unit			1200 / 5,7	1700 / 8,5
Tubazioni Piping	**Liquida** Liquid	Ø mm	6	
	Aspirazione Suction	Ø mm	14	

H117
P80

Piedini regolabili in altezza
Height adjustable feet

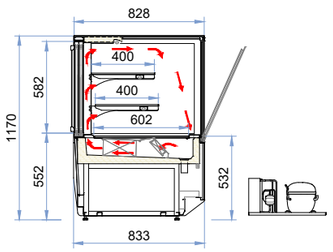

H135
P80

Piedini regolabili in altezza
Height adjustable feet

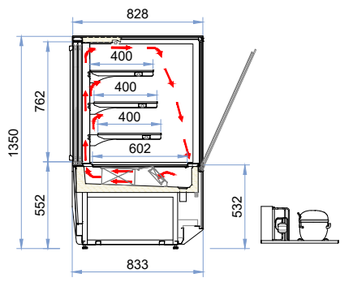

Metro Servita Hot Snack / VCS

Dati tecnici Technical data

Incluso: Fianchi-Pannello frontale-Griglia frontale inferiore
Included: Sides-Front panel-Bottom front grille

			100	130	150
Dimensioni esterne (LxPxH) mm External dimensions (LxDxH)	H117	**Piedini regolabili in altezza** Height adjustable feet	1000x833x1170	1300x833x1170	1500x833x1170
		Ruote pivottanti con freno Swivel casters with brake	1000x833x1216	1300x833x1216	1500x833x1216
	H135	**Piedini regolabili in altezza** Height adjustable feet	1000x833x1350	1300x833x1350	1500x833x1350
		Ruote pivottanti con freno Swivel casters with brake	1000x833x1397	1300x833x1397	1500x833x1397
Peso (netto) kg Weight (net)	H117		180	195	210
	H135		190	205	220
Temperatura di esercizio °C Operating temperature			+65		

Dati elettrici
Electrical data

Alimentazione elettrica (V / Ph / Hz) Power supply		230 / 1 / 50		
Assorbimento elettrico (W / A) Electrical input	**a regime** nominal	738 / 3,5	931 / 4,5	1125 / 5,4

H117
P80

Piedini regolabili in altezza
Height adjustable feet

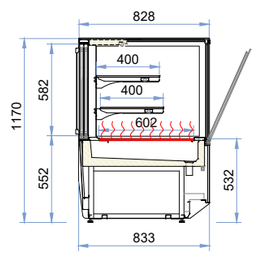

H135
P80

Piedini regolabili in altezza
Height adjustable feet

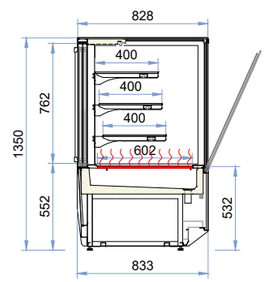

Metro Servita Not refrigerated / N

Dati tecnici Technical data

Incluso: Fianchi-Pannello frontale-Griglia frontale inferiore
Included: Sides-Front panel-Bottom front grille

			100	130	150
Dimensioni esterne (LxPxH) mm External dimensions (LxDxH)	H117	**Piedini regolabili in altezza** Height adjustable feet	1000x833x1170	1300x833x1170	1500x833x1170
		Ruote pivottanti con freno Swivel casters with brake	1000x833x1216	1300x833x1216	1500x833x1216
	H135	**Piedini regolabili in altezza** Height adjustable feet	1000x833x1350	1300x833x1350	1500x833x1350
		Ruote pivottanti con freno Swivel casters with brake	1000x833x1397	1300x833x1397	1500x833x1397
Peso (netto) kg Weight (net)	H117		175	190	205
	H135		185	200	215

Dati elettrici
Electrical data

Alimentazione elettrica (V / Ph / Hz) Power supply		230 / 1 / 50		
Assorbimento elettrico (W / A) Electrical input	**a regime** nominal	24 / 0,2	33 / 0,3	40 / 0,4

H117
P80

Piedini regolabili in altezza
Height adjustable feet

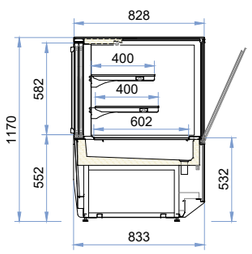

H135
P80

Piedini regolabili in altezza
Height adjustable feet

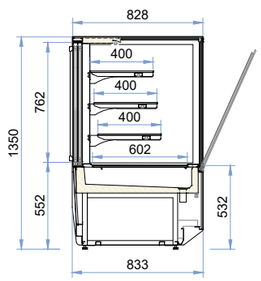

Metro Self Pastry / VP RV

Dati tecnici Technical data UC-B

Incluso: Fianchi-Pannello frontale-Griglia frontale inferiore
Included: Sides-Front panel-Bottom front grille

			100	130	150
Dimensioni esterne (LxPxH) mm External dimensions (LxDxH)	H117	**Piedini regolabili in altezza** Height adjustable feet	1000x833x1170	1300x833x1170	1500x833x1170
		Ruote pivottanti con freno Swivel casters with brake	1000x833x1216	1300x833x1216	1500x833x1216
	H135	**Piedini regolabili in altezza** Height adjustable feet	1000x833x1350	1300x833x1350	1500x833x1350
		Ruote pivottanti con freno Swivel casters with brake	1000x833x1397	1300x833x1397	1500x833x1397
Peso (netto) kg Weight (net)	H117		180	208	223
	H135		190	218	233
Refrigerazione Refrigeration			**Ventilata** Ventilated		
Sbrinamento Defrost			**Fermata compressore** Off cycle		
Temperatura di esercizio °C Operating temperature			+1 / +10		
Classe climatica - Condizioni ambientali (°C / %RH) Climate class - Operating conditions	**R290**		3 (25 / 60)		

Dati elettrici Electrical data
Modelli con unità condensatrici a bordo - condensazione ad aria
Models with on-board condensing units - air condensing

Compressore (Quantità - Tipologia) Compressor (Quantity - Type)		**1 - Ermetico** Hermetic		
Alimentazione elettrica (V / Ph / Hz) Power supply		230 / 1 / 50		
Refrigerante Refrigerant		**R290**		
Assorbimento elettrico (W / A) Electrical input	**a regime** nominal	890 / 4	910 / 4,1	1050 / 5
	in sbrinamento defrost	60 / 0,3	60 / 0,3	70 / 0,4

H117
P80

Piedini regolabili in altezza
Height adjustable feet

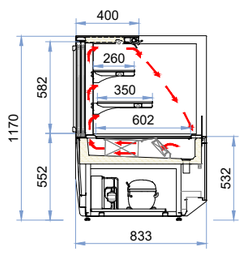

H135
P80

Piedini regolabili in altezza
Height adjustable feet

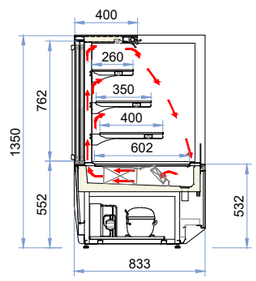

Dati tecnici Technical data UC-R

Incluso: Fianchi-Pannello frontale-Griglia frontale inferiore
Included: Sides-Front panel-Bottom front grille

			100	130	150
Dimensioni esterne (LxPxH) mm External dimensions (LxDxH)	H117	**Piedini regolabili in altezza** Height adjustable feet	1000x833x1170	1300x833x1170	1500x833x1170
		Ruote pivottanti con freno Swivel casters with brake	1000x833x1216	1300x833x1216	1500x833x1216
	H135	**Piedini regolabili in altezza** Height adjustable feet	1000x833x1350	1300x833x1350	1500x833x1350
		Ruote pivottanti con freno Swivel casters with brake	1000x833x1397	1300x833x1397	1500x833x1397
Peso (netto) kg - Unità Condensatrice esclusa Weight (net) - Condensing units excluded	H117		135	156	171
	H135		145	166	181
Refrigerazione Refrigeration			**Ventilata** Ventilated		
Sbrinamento Defrost			**Fermata compressore** Off cycle		

UC-R
0 ► mt ◄ **35**

Compressore (Quantità - Tipologia) Compressor (Quantity - Type)			**1 - Ermetico Tropicalizzato** Tropicalised Hermetic	
Refrigerante Refrigerant			**R452A**	
Dimensioni esterne (LxPxH) mm - UC-R External dimensions (LxDxH)			1095x550x380	1110x550x380
Peso (netto) kg Weight (net)			45	52
Sbrinamento Defrost			**Fermata compressore** Off cycle	
Classe climatica - Condizioni ambientali (°C / %RH) Climate class - Operating conditions			3 (25 / 60)	
Richiesta frigo Heat extraction rate (Ørun) [W@-10 °C]			2360	3410	3410
Alimentazione elettrica V/Ph/Hz Power supply			230 / 1 / 50	
Assorbimento elettrico Unità condensatrice V/A Absorbed power of Condensing unit			1700 / 8,5	1940 / 9,8
Tubazioni Piping	**Liquida** Liquid	Ø mm	6	8
	Aspirazione Suction	Ø mm	14	16

H117
P80

Piedini regolabili in altezza
Height adjustable feet

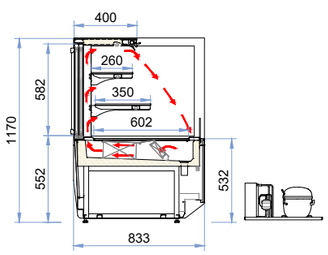

H135
P80

Piedini regolabili in altezza
Height adjustable feet

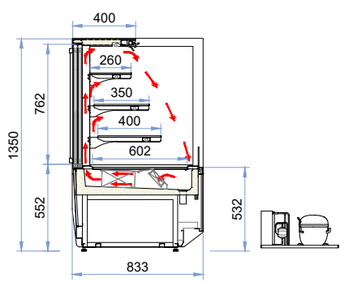

ST
Pastry • Chocolate

ST Self
Pastry

120

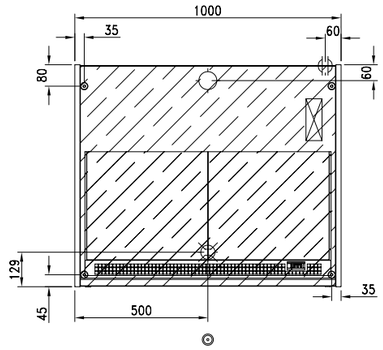

120

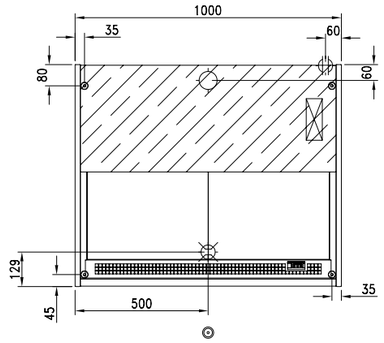

130

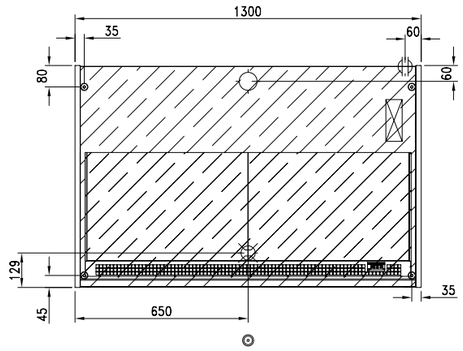

130

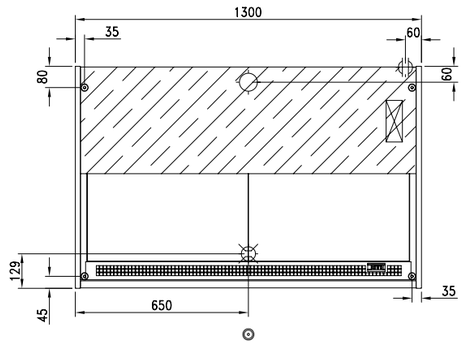

150

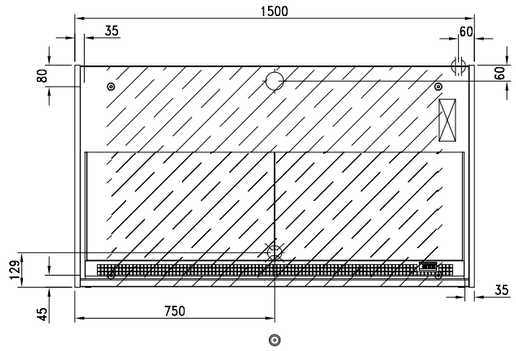

150

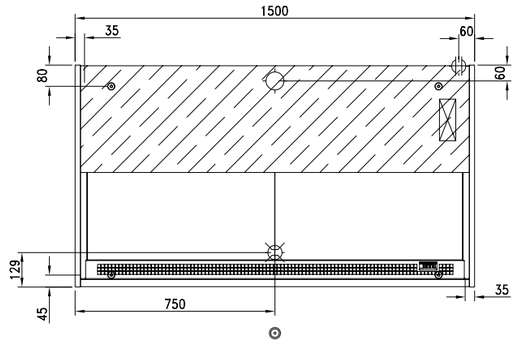

	Piedi appoggio	Support feet	● 32		**Ruota**	Wheel
	Scarico	Discharge	Ø int. 25 mm		**Ruota con freno**	Wheel with brake
	Allacciamento gas	Gas connection	Ø in 8 mm	Ø out 10 mm	**Lato cliente**	Customer side
	Uscita cavi	Cable output			**Passaggio tubi**	Pipe passage
	Quadro comandi	Control panel				

Imballo standard: Pallet + cartone
Standard packaging: Pallet + carton

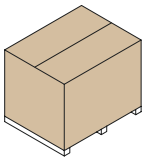

Altezza Height	**Modelli** Models	**Dimensioni esterne - imballo singolo (LxPxH)** External dimensions - single packaging (LxDxH) mm	**Volume** Volume m^3	**Container** Container 20 ft 5,9 m	 40 ft 12 m	 HC 12 m	**Trailer** Motrice 9,6 m	 Bilico 13,6 m	 Mega 13,6 m
H117 H135	100	910 x 1100 x 1540	1,54	12	24	24	20	28	28
	130	910 x 1400 x 1550	1,97	10	20	20	16	23	23
	150	910 x 1600x 1550	2,25	7	14	14	11	16	16

Metro Combi

Pastry (Food&Beverage)

H117 **P**80

RAL 9003
Fianchi - Pannello frontale - Griglia frontale inferiore finitura opaca
Sides - Front panel - Bottom front grille
Matte finish

Pastry (Food&Beverage)

H135 **P**100

RAL 9003
Fianchi - Pannello frontale - Griglia frontale inferiore finitura opaca
Sides - Front panel - Bottom front grille
Matte finish

Pastry

VP RV

Immagine sopra indicata a solo scopo illustrativo - non contrattuale. L'immagine rappresentata, è puramente indicativa del prodotto finito con fianchi laterali, pannello frontale e griglia frontale inferiore installate.
Image for illustration purposes only - not contractual.The image shown is purely indicative of the finished product with side panels, front panel and bottom front grille installed.

Configurazione standard	Standard configuration	311
Pastry	**UC-B / UCR**	312
Unità condensatrici remote	Remote condensing units	314
Varianti	Functions	315
Allestimenti	Setup	318
Dati tecnici	Technical data	319
Piante tecniche	Technical plants	322
Spedizioni	Shipping	163323

Configurazione Standard
Standard Configuration

			Pastry **VP RV**
Altezza - Profondità Height - Depth	**H**117 **P**80 **P**100		√
	H135 **P**80 **P**100		√
Installazione Installation	**UC-B**		√
	UC-R		√
Ripiani espositivi: Dispaly shelves	**Acciaio inox** Stainless steel	**H**117	2
		H135	2
	Vetro Glass	**H**135	1
Basamento: Basement	**Piedini regolabili in altezza** Height adjustable feet		√
Illuminazione: Lighting	**Led Bianco freddo 3000 K** Cool white led		√
Chiusura anteriore Closing system	**Tenda manuale autoavvolgente** Self rolling curtain		√
Chiusura posteriore Closing system	**Scorrevoli in vetro** Glass sliding doors		√
Imballo: Packaging	**Pallet + cartone** Pallet + carton		√

Escluso: Fianchi - Pannello frontale - Griglia frontale inferiore
Excluded: Sides - Front panel - Bottom front grille

VP RV	**Vetrina Pasticceria a refrigerazione ventilata**	Pastry display cabinet at ventilated refrigeration
H	**Altezza**	Height
L	**Lunghezza**	Lenght
P	**Profondità**	Depth
UC-B	**Unità condensatrice a bordo**	Plug-In
UC-R	**Unità condensatrice remota**	Remote condensing unit

UC-B

UNITÀ CONDENSATRICI A BORDO
INCLUSO:
- **Unità condensatrice ermetica**
- **Vaschetta asciuga condensa**

ESCLUSO:
- **Fianchi**
- **Pannello frontale**
- **Griglia frontale inferiore**

PLUG-IN
INCLUDED:
- Hermetic condensing unit
- Self evaporating tray

EXCLUDED:
- Sides
- Front panel
- Bottom front grille

UC-R

UNITÀ CONDENSATRICI REMOTE
INCLUSO:
- **Unità condensatrice Ermetica Tropicalizzata**

ESCLUSO:
- **Fianchi**
- **Pannello frontale**
- **Griglia frontale inferiore**
- **Tubazioni**
- **Installazione unità condensatrice**

REMOTE CONDENSING UNITS
INCLUDED:
- Tropicalised Hermetic condensing Unit

EXCLUDED:
- Sides
- Front panel
- Bottom front grille
- Pipes
- Condensing units installation

Altezza - Profondità
Height - Depth

H117
P80

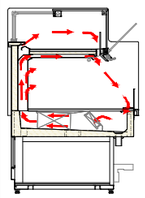

H135
P80

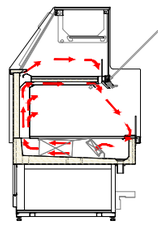

H117
P100

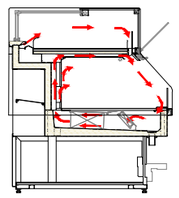

H135
P100

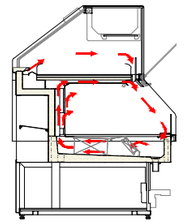

Modelli Models	Condensazione Condensation	UC-B R290	UC-R R452A 0 > 35 m	UC-B R290	UC-R R452A 0 > 35 m	Refrigerante Refrigerant UC-B R290	UC-R R452A 0 > 35 m	Refrigerante Refrigerant UC-B R290	UC-R R452A 0 > 35 m
100	**Aria** Air	€ 14.090 D	€ 14.520	€ 14.480 D	€ 14.910	€ 14.640 D	€ 15.070	€ 15.030 D	€ 15.460
130	**Aria** Air	€ 16.400 D	€ 16.710	€ 16.800 D	€ 17.100	€ 17.020 D	€ 17.330	€ 17.420 D	€ 17.720
150	**Aria** Air	€ 18.490 D	€ 18.600	€ 18.910 D	€ 19.010	€ 19.140 D	€ 19.240	€ 19.550 D	€ 19.660

Nota: I prezzi sopraindicati sono in accordo alla configurazione standard indicata a pagina 311.
Note: The above prices are in accordance with the standard configuration shown on page 311.

Metro Combi Pastry / VP RV

Metro Combi Unità condensatrici remote / Remote condensing units

UC-R

Prezzo già incluso nelle versioni UC-R
Detrarre i prezzi sottoindicati in caso di richiesta della sola vetrina con predisposizione per unità remota.

Price already included in UC-R versions
Deduct the prices below in case of requesting the showcase only with provision for remote unit.

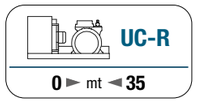

		Pastry VP RV	
100	**Aria** Air	9004770102049	**-€ 1.690**
130	**Aria** Air	9004770100007	**-€ 1.750**
150	**Aria** Air	9004770100007	**-€ 1.750**

Nota: Non vengono garantite le corrette performance della vetrina se l'Unità Condensatrice Remota non è fornita direttamente da ISA S.p.A.
Note: The correct performance of the showcase is not guaranteed if the Remote Condensing Unit is not directly supplied by ISA S.p.A.

Metro Combi Varianti / Functions

		Colori Colours	100	130	150
Pannello frontale Front panel	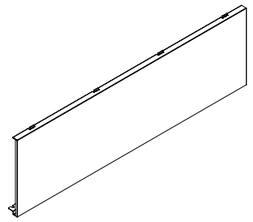	**RAL 9003** **Bianco** White / **RAL 7022** **Grigio** Grey / **RAL 9005** **Nero** Black	**+€ 100**	**+€ 140**	**+€ 160**
		Extra colori Extra colours	**+€ 310**	**+€ 350**	**+€ 370**

		Colori Colours	100	130	150
Zoccolo basamento Base plinth	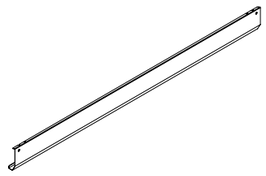	**RAL 9003** **Bianco** White / **RAL 7022** **Grigio** Grey / **RAL 9005** **Nero** Black	**+€ 40**	**+€ 50**	**+€ 60**
		Extra colori Extra colours	**+€ 90**	**+€ 100**	**+€ 110**
		Acciaio inox Stainless steel	**+€ 20**	**+€ 30**	**+€ 40**

		Colori Colours	100	130	150
Fianco laterale sx / dx **Finitura opaca** Side panel sx / dx Matte finish **P**80 **H**117 **H**135	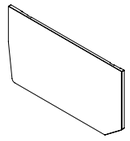	**RAL 9003** **Bianco** White / **RAL 7022** **Grigio** Grey / **RAL 9005** **Nero** Black	**+€ 150** prezzo unitario unit price		
		Extra colori Extra colours	**+€ 250** prezzo unitario unit price		

		Colori Colours	100	130	150
Fianco laterale sx / dx **Finitura opaca** Side panel sx / dx Matte finish **P**100 **H**117 **H**135	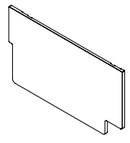	**RAL 9003** **Bianco** White / **RAL 7022** **Grigio** Grey / **RAL 9005** **Nero** Black	**+€ 150** prezzo unitario unit price		
		Extra colori Extra colours	**+€ 250** prezzo unitario unit price		

		Colori Colours	100	130	150
Ripiani espositivi Display shelves **P**80 **H**117 **H**135	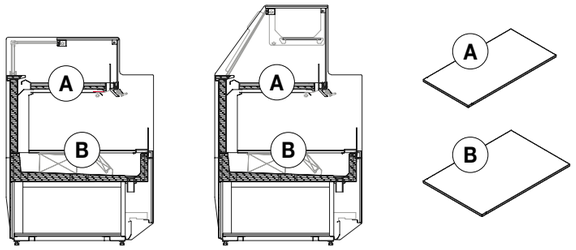	**Extra colori** Extra colours	**+€ 210**		

		Colori Colours	100	130	150
Ripiani espositivi Display shelves **P**100 **H**117 **H**135	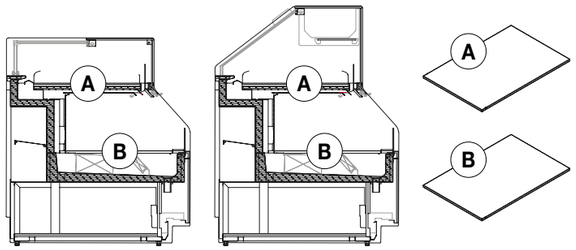	**Extra colori** Extra colours	**+€ 210**		

ISA CONNECT IAT.

ISA Adaptive Technology	**+€ 690**

Kit ruote pivottanti con freno Swivel castor kit with brake	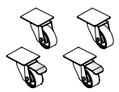	100	**+€ 50**
		130	**+€ 50**
		150	**+€ 50**

60 Hz	**+€ 400**

Energy meter

Alimentazione elettrica monofase Single-phase electric power	**+€ 104**

Canalizzazione Channelling	**Colori** Colours	**H**117 **P**80	**H**117 **P**100	**H**135 **P**80	**H**135 **P**100
FIANCO INTERMEDIO INTERMEDIATE SIDE **(1 Vetro fianco + 1 Fianco laterale compreso kit di canalizzazione)** (1 Side glass + Side panel including channeling kit)	**RAL 9003** **Bianco** White **RAL 7022** **Grigio** Grey **RAL 9005** **Nero** Black	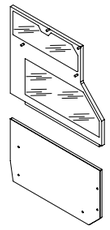 **+€ 730**	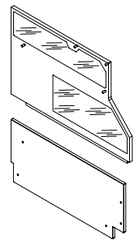 **+€ 760**	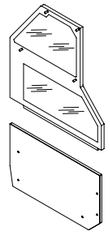 **+€ 870**	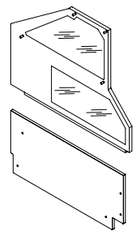 **+€ 1.030**
	Extra colori Extra colours	**+€ 830**	**+€ 860**	**+€ 970**	**+€ 1.130**

	Colori Colours	**H**117 **P**80	**H**117 **P**100	**H**135 **P**80	**H**135 **P**100
1 Vetro fianco PANORAMICO 1 PANORAMIC Side glass **Prezzo da detrarre in caso di canalizzazione** Price deduction for channelling	**RAL 9006** **Alluminio** Aluminium **RAL 9005** **Nero** Black	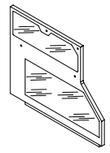 **-€ 540**	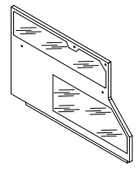 **-€ 580**	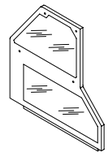 **-€ 570**	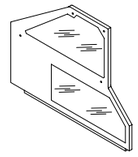 **-€ 730**

	Colori Colours	**H**117 **P**80	**H**117 **P**100	**H**135 **P**80	**H**135 **P**100
1 Vetro fianco SEMI - PANORAMICO 1 SEMI-PANORAMIC Side glass **Prezzo da detrarre in caso di canalizzazione** Price deduction for channelling	**RAL 9006** **Alluminio** Aluminium **RAL 9005** **Nero** Black	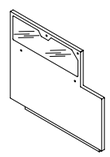 **-€ 540**	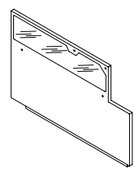 **-€ 580**	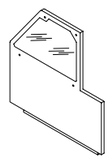 **-€ 570**	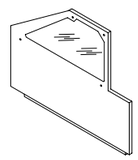 **-€ 730**

Metro Combi Allestimenti / Setup

Ripiani espositivi
Display shelves

Pastry **P**80

			100	130	150
H117 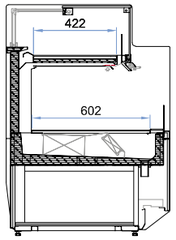	**Ripiano** Shelf	**(LxP)** (LxD) mm	**422x910** **602x910**	**422x1210** **602x1210**	**422x1410** **602x1410**
H135 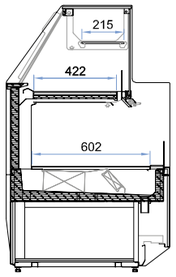	**Ripiano** Shelf	**(LxP)** (LxD) mm	**215x920** **422x910** **602x910**	**215x1220** **422x1210** **602x1210**	**215x1420** **422x1410** **602x1410**

Pastry **P**100

			100	130	150
H117 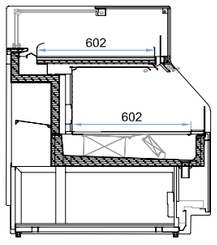	**Ripiano** Shelf	**(LxP)** (LxD) mm	**602x910** **602x910**	**602x1210** **602x1210**	**602x1410** **602x1410**
H135 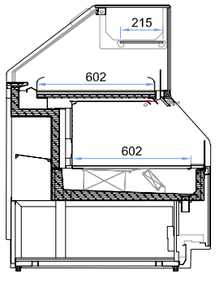	**Ripiano** Shelf	**(LxP)** (LxD) mm	**215x920** **602x910** **602x910**	**215x1220** **602x1210** **602x1210**	**215x1420** **602x1410** **602x1410**

Metro Combi Pastry / VP RV

Dati tecnici Technical data **UC-B**

Incluso: Fianchi-Pannello frontale-Griglia frontale inferiore
Included: Sides-Front panel-Bottom front grille

				100	130	150
Dimensioni esterne (LxPxH) mm External dimensions (LxDxH)	**H**117	**P**80	**Piedini regolabili in altezza** Height adjustable feet	1000x833x1170	1300x833x1170	1500x833x1170
			Ruote pivottanti con freno Swivel casters with brake	1000x833x1216	1300x833x1216	1500x833x1216
		P100	**Piedini regolabili in altezza** Height adjustable feet	1000x1040x1170	1300x1040x1170	1500x1040x1170
			Ruote pivottanti con freno Swivel casters with brake	1000x1040x1216	1300x1040x1216	1500x1040x1216
	H135	**P**80	**Piedini regolabili in altezza** Height adjustable feet	1000x833x1350	1300x833x1350	1500x833x1350
			Ruote pivottanti con freno Swivel casters with brake	1000x833x1396	1300x833x1396	1500x833x1396
		P100	**Piedini regolabili in altezza** Height adjustable feet	1000x1040x1350	1300x1040x1350	1500x1040x1350
			Ruote pivottanti con freno Swivel casters with brake	1000x1040x1396	1300x1040x1396	1500x1040x1396
Peso (netto) kg Weight (net)	**H**117	**P**80		120	165	190
		P100		165	220	260
	H135	**P**80		135	185	210
		P100		180	240	280
Refrigerazione Refrigeration				**Ventilata** Ventilated		
Sbrinamento Defrost				**Fermata compressore** Off cycle		
Temperatura di esercizio °C Operating temperature				+1 / +10		
Classe climatica - Condizioni ambientali (°C / %RH) Climate class - Operating conditions	**R290**			3 (25 / 60)		

Dati elettrici Electrical data

Modelli con unità condensatrici a bordo - condensazione ad aria
Models with on-board condensing units - air condensing

Compressore (Quantità - Tipologia) Compressor (Quantity - Type)			**1 - Ermetico** Hermetic		
Alimentazione elettrica (V / Ph / Hz) Power supply			230 / 1 / 50		
Refrigerante Refrigerant			**R290**		
Assorbimento elettrico (W / A) Electrical input	**P**80	**a regime** nominal	850 / 4,5	1000 / 4,5	1240 / 5,9
		in sbrinamento defrost	60 / 0,7	80 / 0,7	100 / 0,5
	P100	**a regime** nominal	850 / 4,5	1000 / 4,5	1240 / 5,9
		in sbrinamento defrost	60 / 0,7	80 / 0,7	100 / 0,8

H117 **P**80

Piedini regolabili in altezza
Height adjustable feet

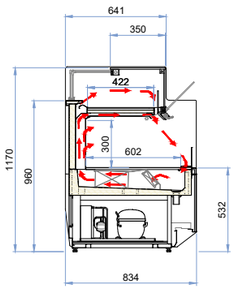

H135 **P**80

Piedini regolabili in altezza
Height adjustable feet

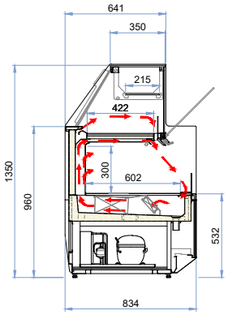

H117 **P**100

Piedini regolabili in altezza
Height adjustable feet

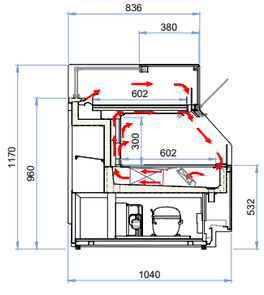

H135 **P**100

Piedini regolabili in altezza
Height adjustable feet

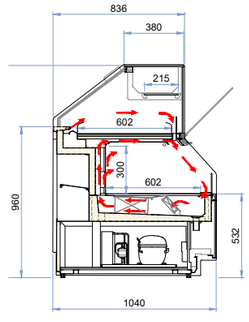

Metro Combi Pastry / VP RV

Dati tecnici Technical data UC-R

Incluso: Fianchi-Pannello frontale-Griglia frontale inferiore
Included: Sides-Front panel-Bottom front grille

				100	130	150
Dimensioni esterne (LxPxH) mm External dimensions (LxDxH)	H117	P80	**Piedini regolabili in altezza** Height adjustable feet	1000x833x1170	1300x833x1170	1500x833x1170
			Ruote pivottanti con freno Swivel casters with brake	1000x833x1216	1300x833x1216	1500x833x1216
		P100	**Piedini regolabili in altezza** Height adjustable feet	1000x1040x1170	1300x1040x1170	1500x1040x1170
			Ruote pivottanti con freno Swivel casters with brake	1000x1040x1216	1300x1040x1216	1500x1040x1216
	H135	P80	**Piedini regolabili in altezza** Height adjustable feet	1000x833x1350	1300x833x1350	1500x833x1350
			Ruote pivottanti con freno Swivel casters with brake	1000x833x1396	1300x833x1396	1500x833x1396
		P100	**Piedini regolabili in altezza** Height adjustable feet	1000x1040x1350	1300x1040x1350	1500x1040x1350
			Ruote pivottanti con freno Swivel casters with brake	1000x1040x1396	1300x1040x1396	1500x1040x1396
Peso (netto) kg - Unità Condensatrice esclusa Weight (net) - Condensing units excluded	H117	P80		90	135	160
		P100		135	190	230
	H135	P80		105	155	180
		P100		150	210	250
Refrigerazione Refrigeration				**Ventilata** Ventilated		
Sbrinamento Defrost				**Fermata compressore** Off cycle		

UC-R
0 ► mt ◄ **35**

Compressore (Quantità - Tipologia) Compressor (Quantity - Type)			**1 - Ermetico Tropicalizzato** Tropicalised Hermetic	
Refrigerante Refrigerant			**R452A**	
Dimensioni esterne (LxPxH) mm - UC-R External dimensions (LxDxH)			1095x550x380	1110X550X380
Peso (netto) kg Weight (net)			45	52
Sbrinamento Defrost			**Fermata compressore** Off cycle	
Classe climatica - Condizioni ambientali (°C / %RH) Climate class - Operating conditions			3 (25 / 60)	
Richiesta frigo Heat extraction rate (Ørun) [W@-10 °C]			2360	3410
Alimentazione elettrica V/Ph/Hz Power supply			230 / 1 / 50	
Assorbimento elettrico Unità condensatrice V/A Absorbed power of Condensing unit			1700 / 8,5	1940 / 9,8
Tubazioni Piping	**Liquida** Liquid	Ø mm	6	8
	Aspirazione Suction	Ø mm	14	16

H117
P80

Piedini regolabili in altezza
Height adjustable feet

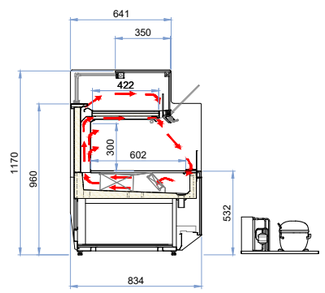

H135
P80

Piedini regolabili in altezza
Height adjustable feet

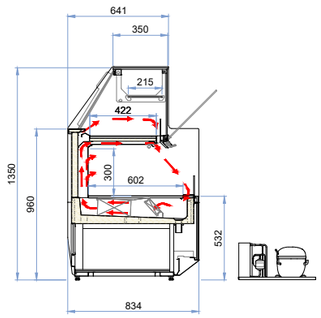

H117
P100

Piedini regolabili in altezza
Height adjustable feet

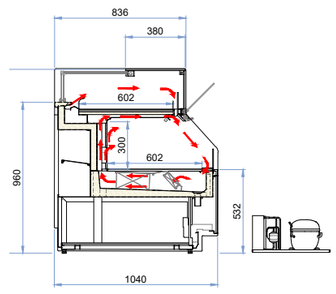

H135
P100

Piedini regolabili in altezza
Height adjustable feet

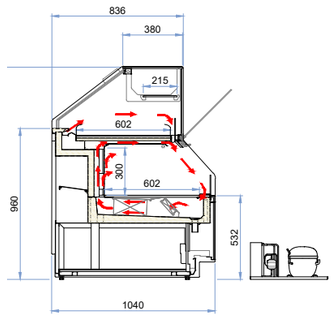

Pastry

120

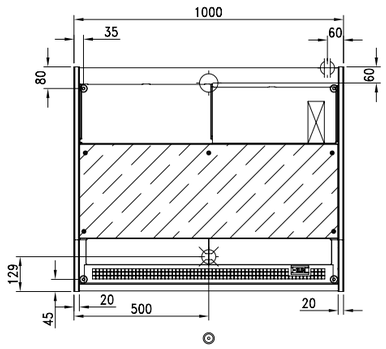

130

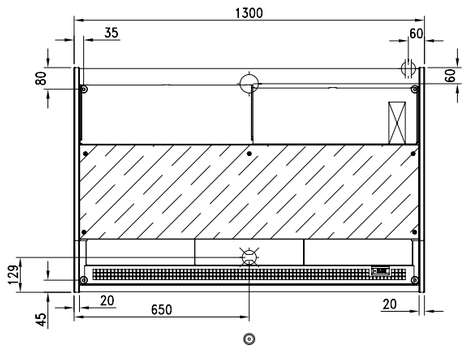

150

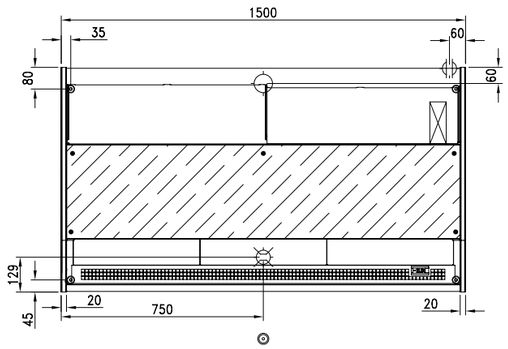

Piedi appoggio	Support feet	● 32		
Scarico	Discharge	Ø int. 25 mm		
Allacciamento gas	Gas connection	Ø in 8 mm	Ø out 10 mm	
Uscita cavi	Cable output			
Quadro comandi	Control panel			

Ruota	Wheel
Ruota con freno	Wheel with brake
Lato cliente	Customer side
Passaggio tubi	Pipe passage

Imballo standard: Pallet + cartone
Standard packaging: Pallet + carton

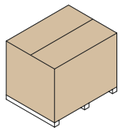

Altezza Height	Modelli Models	Dimensioni esterne - imballo singolo (LxPxH) External dimensions - single packaging (LxDxH) mm	Peso lordo Gross weight kg UCB	 UCR	Volume Volume m^3	Container Container 20 ft 5,9 m	 40 ft 12 m BOX HC	Trailer Bilico 13,6 m Rib./Mega
P80 H117 H135	100	910 x 1100 x 1540	240	-	1,79	12	24	20/28
	130	910 x 1400 x 1540	249	-	2,30	8	16	12/18
	150	910 x 1600 x 1540	277	-	2,62	6	14	11/16
P100 H117 H135	100	1100 x 1140 x 1540	240	-	1,93	10	20	16/24
	130	1400 x 1140 x 1540	249	-	2,45	8	16	12/18
	150	1600 x 1140 x 1540	277	-	2,80	6	14	11/16

Cristal Tower

Gelato
H160
RAL 9005

Gelato
H206
RAL 9003

Gelato
H206
RAL 9005

Gelato-Pastry	Gelato	Pastry
TB RV - TN RV	**TB RS**	**TN RV**
CE	CE	CE

Immagine sopra indicata a solo scopo illustrativo - non contrattuale. L'immagine rappresentata, è puramente indicativa del prodotto finito con fianchi laterali, pannello frontale e griglia frontale inferiore installate.
Image for illustration purposes only - not contractual.The image shown is purely indicative of the finished product with side panels, front panel and bottom front grille installed.

Cristal Tower

Configurazione standard	Standard configuration	327
Gelato-Pastry	**UC-B**	328
Gelato	**UC-B**	329
Pastry	**UC-B**	330
Varianti	Functions	331
Accessori	Optional	332
Allestimenti	Setup	333
Dati tecnici	Technical data	334
Spedizioni	Shipping	337

Cristal Tower

Configurazione Standard
Standard Configuration

		Gelato-Pastry **TB RV - TN RV**	Gelato **TB RS**	Pastry **TN RV**
Altezza Height	**H**160	√		
	H206	√	√	√
Installazione Installation	**UC-B**	√	√	√
Funzione doppia temperatura Dual temperature function		√		
Colori Colours	**RAL 9003 Bianco** White **RAL 9005 Nero** Black	√	√	√
Ripiani fissi evaporanti Evaporating shelves fixed			√	
Basamento: Basement	**Ruote pivottanti con freno** Swivel casters with brake	√	√	√
Illuminazione: Lighting	**Led Tunable** Led Tunable	√	√	√
Imballo: Packaging	**Pallet + cartone** Pallet + carton	√	√	√

TB RV - TN RV	**Espositore verticale per Gelato - Pasticceria a refrigerazione ventilata**	Upright display for Ice Cream - Pastry with ventilated refrigeration
TB RS	**Espositore verticale per Gelato a refrigerazione statica**	Upright ice cream display with static refrigeration
TN RV	**Espositore verticale per Pasticceria a refrigerazione ventilata**	Upright display for Pastry with ventilated refrigeration
H	**Altezza**	Height
L	**Lunghezza**	Lenght
P	**Profondità**	Depth
UC-B	**Unità condensatrice a bordo**	Plug-In

Cristal Tower Gelato-Pastry / TB RV - TN RV

UC-B

UNITÀ CONDENSATRICI A BORDO
INCLUSO:
- **Unità condensatrice ermetica**
- **Funzione Doppia temperatura**
- **Vaschetta asciuga condensa**

PLUG-IN
INCLUDED:
- Hermetic condensing unit
- Dual Temperature function
- Self evaporating tray

Altezza
Height
H160

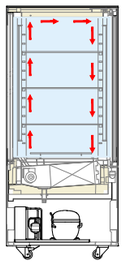

Altezza
Height
H206

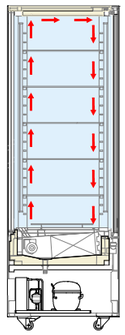

Modelli Models	**Condensazione** Condensation	**UC-B** R290	**UC-B** R290
75	**Aria** Air	€ 8.200	€ 8.600
93	**Aria** Air	€ 9.200	€ 9.700

Nota: I prezzi sopraindicati sono in accordo alla configurazione standard indicata a pagina 327.
Note: The above prices are in accordance with the standard configuration shown on page 327.

Cristal Tower Gelato / TB RS

UC-B

UNITÀ CONDENSATRICI A BORDO
INCLUSO:
- **Unità condensatrice ermetica**
- **Vaschetta asciuga condensa**

PLUG-IN
INCLUDED:
- Hermetic condensing unit
- Self evaporating tray

Altezza
Height
H206

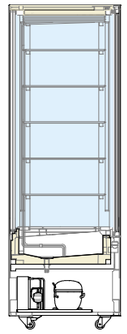

Modelli Models	**Condensazione** Condensation	**UC-B** R290
75	**Aria** Air	€ 7.700
93	**Aria** Air	€ 8.200

Nota: I prezzi sopraindicati sono in accordo alla configurazione standard indicata a pagina 327.
Note: The above prices are in accordance with the standard configuration shown on page 327.

Cristal Tower Pastry / TN RV

UC-B

UNITÀ CONDENSATRICI A BORDO
INCLUSO:
- **Unità condensatrice ermetica**
- **Vaschetta asciuga condensa**

PLUG-IN
INCLUDED:
- Hermetic condensing unit
- Self evaporating tray

Altezza
Height

H206

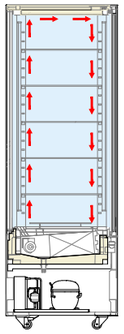

Modelli Models	**Condensazione** Condensation	**UC-B** R290
75	**Aria** Air	€ 7.000
93	**Aria** Air	€ 7.600

Nota: I prezzi sopraindicati sono in accordo alla configurazione standard indicata a pagina 327.
Note: The above prices are in accordance with the standard configuration shown on page 327.

Cristal Tower Varianti / Functions

Film Anti Fog Anti Fog film	**H**160	TB RV - TN RV	75	+€ 100
			93	+€ 100
	H206	TB RV - TN RV TB RS TN RV	75	+€ 160
			93	+€ 160
Ripiano base LED Bottom shelf LED	**H**160 **H**206	TB RV - TN RV TN RV	75	+€ 590
			93	+€ 620
Griglia di fondo in filo cromata Chromed wire bottom grid	**H**160 **H**206	TB RS	75	+€ 80
			93	+€ 90
Kit (3 griglie) (3 grid) kit	**H**160	TB RV - TN RV	75	+€ 210
			93	+€ 240
Kit (5 griglie) (5 grid) kit	**H**206	TB RV - TN RV TN RV	75	+€ 350
			93	+€ 400
Kit (5 ripiani in vetro) (5 glass shelf) kit	**H**206	TB RS	75	+€ 200
			93	+€ 250
ISA CONNECT IAT. **ISA Adaptive Technology**	**H**160 **H**206	TB RV - TN RV	75	+€ 690
			93	
		TB RS	75 93	
		TN RV	75 93	

Energy meter

Disponibile solo nella versione UCB
Available only for UCB version

Alimentazione elettrica monofase
Single-phase electric power — **+€ 104**

60 Hz — **+€ 400**

Imballo cassa
Packaging crate

+€ 400

Predisposizione vetri banco per trasporto in alta quota
Bench glass arrangement for high altitude transport — **+€ 1.150**

Cristal Tower Accessori / Optionals

			Codice Code	Quantità Quantity	
Griglia di fondo in filo cromata Chromed wire bottom grid	RS	75	9001990000027	1	€ 80
		93	9001990000028	1	€ 90
Kit (5 ripiani in vetro) (5 glass shelf) kit	RS	75	9001990000029	1	€ 200
		93	9001990000030	1	€ 250
Griglia Grid	RV	75	9001990000031	1	€ 70
		93	9001990000032	1	€ 80

Cristal Tower Allestimenti / Setup

TB RV - TN RV				75	93
Ripiano Shelf	**(LxP)** (LxD)	mm	**H**160 **H**206	**554x509**	**734x509**
Ripiano di fondo Bottom shelf	**(LxP)** (LxD)	mm	**H**160 **H**206	**605x389**	**785x389**
TB RS				-	93
Ripiano Shelf	**(LxP)** (LxD)	mm	**H**206	**495x518**	**675x518**
TN RV				75	93
Ripiano Shelf	**(LxP)** (LxD)	mm	**H**206	**554x509**	**734x509**
Ripiano di fondo Bottom shelf	**(LxP)** (LxD)	mm	**H**206	**605x389**	**785x389**

Cristal Tower Gelato-Pastry / TB RV - TN RV

Dati tecnici Technical data UC-B

UC-B

			75	93
Dimensioni esterne (LxPxH) mm External dimensions (LxDxH)		H160	750x745x1611	930x745x1611
		H206	750x745x2062	930x745x2062
Peso (netto) kg Weight (net)		H160	195	215
		H206	288	310
Refrigerazione Refrigeration			**Ventilata** Ventilated	
Sbrinamento Defrost			**Gas caldo** Hot gas	
Temperatura di esercizio °C Operating temperature			-18 / +10	
Classe climatica - Condizioni ambientali (°C / %RH) Climate class - Operating conditions	**R290**		4 (30 / 55)	

Dati elettrici Electrical data

Modelli con unità condensatrici a bordo - condensazione ad aria
Models with on-board condensing units - air condensing

Compressore (Quantità - Tipologia) Compressor (Quantity - Type)			**1 - Ermetico** Hermetic	
Alimentazione elettrica (V / Ph / Hz) Power supply			230 / 1 / 50	
Refrigerante Refrigerant			**R290**	
Assorbimento elettrico (W / A) Electrical input	**a regime** nominal	H160	1000 / 5,1	1050 / 5,5
	in sbrinamento defrost	H160	1450 / 7	1450 / 6,7
	a regime nominal	H206	1040 / 5,1	1250 / 5,8
	in sbrinamento defrost	H206	1500 / 7,1	2030 / 9

H160

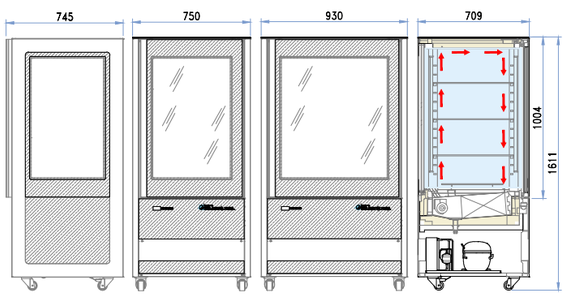

H206

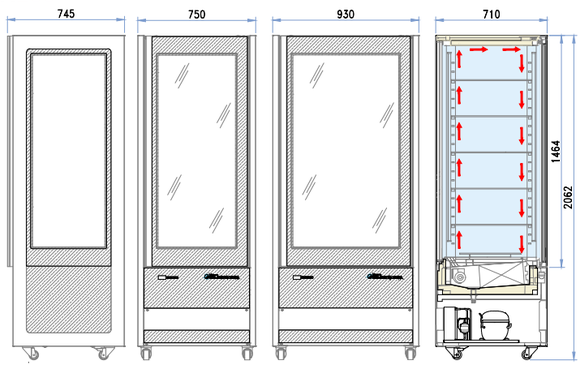

Cristal Tower Gelato / TB RS

Dati tecnici Technical data UC-B

UC-B

		75	93
Dimensioni esterne (LxPxH) mm External dimensions (LxDxH)	H206	750x745x2062	930x745x2062
Peso (netto) kg Weight (net)	H206	288	310
Refrigerazione Refrigeration		**Ventilata** Ventilated	
Sbrinamento Defrost		**Manuale** Manual	
Temperatura di esercizio °C Operating temperature		-15 / -18	
Classe climatica - Condizioni ambientali (°C / %RH) Climate class - Operating conditions	**R290**	4 (30 / 55)	

Dati elettrici Electrical data

Modelli con unità condensatrici a bordo - condensazione ad aria
Models with on-board condensing units - air condensing

Compressore (Quantità - Tipologia) Compressor (Quantity - Type)		**1 - Ermetico** Hermetic	
Alimentazione elettrica (V / Ph / Hz) Power supply		230 / 1 / 50	
Refrigerante Refrigerant		**R290**	
Assorbimento elettrico (W / A) Electrical input	**a regime** nominal	820 / 4,3	1200 / 6
	in sbrinamento defrost	-	-

H206

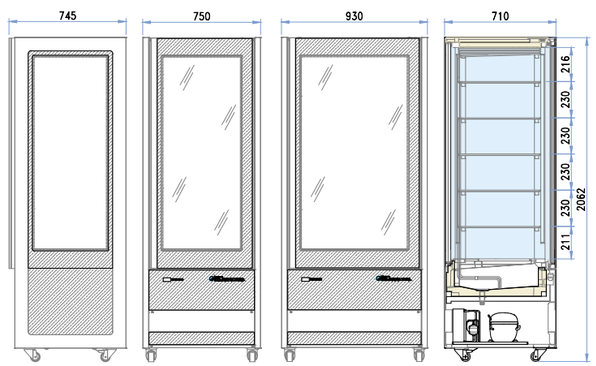

Cristal Tower Pastry / TN RV

Dati tecnici Technical data UC-B

		75	93
Dimensioni esterne (LxPxH) mm External dimensions (LxDxH)	H206	750x745x2062	930x745x2062
Peso (netto) kg Weight (net)	H206	288	310
Refrigerazione Refrigeration		**Ventilata** Ventilated	
Sbrinamento Defrost		**Fermata compressore** Off cycle	
Temperatura di esercizio °C Operating temperature		+1 / +10	
Classe climatica - Condizioni ambientali (°C / %RH) Climate class - Operating conditions	**R290**	4 (30 / 55)	

Dati elettrici Electrical data

Modelli con unità condensatrici a bordo - condensazione ad aria
Models with on-board condensing units - air condensing

Compressore (Quantità - Tipologia) Compressor (Quantity - Type)		**1 - Ermetico** Hermetic	
Alimentazione elettrica (V / Ph / Hz) Power supply		230 / 1 / 50	
Refrigerante Refrigerant		**R290**	
Assorbimento elettrico (W / A) Electrical input	**a regime** nominal	470 / 3,1	580 / 3,1
	in sbrinamento defrost	50 / 0,4	160 / 0,8

H206

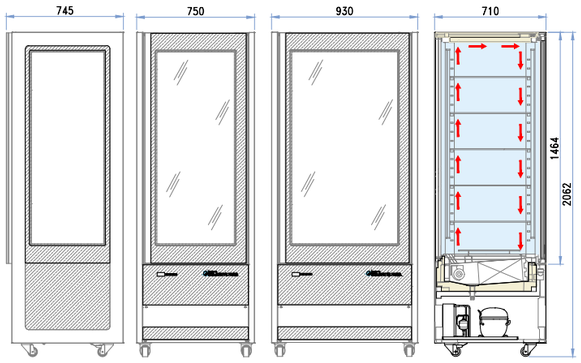

Cristal Tower Spedizioni / Shipping

Imballo standard: Pallet + cartone
Standard packaging: Pallet + carton

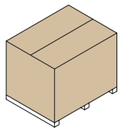

Altezza Height	Modelli Models	Dimensioni esterne - imballo singolo (LxPxH) External dimensions - single packaging (LxDxH) mm	Peso lordo Gross weight kg UCB	 UCR	Volume Volume m³	Container Container 20 ft 5,9 m	 40 ft 12 m BOX HC	Trailer Bilico 13,6 m Rib./Mega
H160	75	895 x 876 x 1640	-	-	1,28	12	26	30
H206	75	895 x 876 x 2100	-	-	1,64	12	26	30
H160	93	1075 x 876 x 1640	-	-	1,54	12	26	30
H206	93	1075 x 876 x 2100	-	-	1,97	12	26	30

MultyShow

IAT.
ISA Adaptive Technology

Gelato-Pastry

H135

Legno Teak
Fianchi - Pannello frontale - Griglia frontale inferiore
Sides - Front panel - Bottom front grille

Gelato-Pastry

VG RV - VP RV

CE

Immagine sopra indicata a solo scopo illustrativo - non contrattuale. L'immagine rappresentata, è puramente indicativa del prodotto finito con fianchi laterali, pannello frontale e griglia frontale inferiore installate.
Image for illustration purposes only - not contractual.The image shown is purely indicative of the finished product with side panels, front panel and bottom front grille installed.

Configurazione standard	Standard configuration	245
Gelato-Pastry	**UC-B / UCR**	246
Unità condensatrici remote	Remote condensing units	249
Varianti	Functions	250
Accessori	Optionals	253

Configurazione Standard
Standard Configuration

		Gelato-Pastry **VG RV - VP RV**
Altezza Height	**H**117	√
	H135	√
Installazione Installation	**UC-B**	√
	UC-R	√
Piano di lavoro: Work top	**Solid surface (Bianco)** White	√
Funzione doppia temperatura Dual temperature function		√
Mensola/e Illuminate Shelf/Shelves Illuminated	**H**117	
	H135	
Basamento: Basement	**Ruote pivottanti con freno e piedini regolabili in altezza** Swivel casters with brake and height adjustable feet	√
Illuminazione: Lighting	**Led Bianco freddo 4000 K** Cool white led	√
	Led Bianco freddo 5700 K Cool white led	√
Chiusura posteriore Closing system	**Scorrevoli in plexiglass** Plexiglass sliding doors	√
Imballo: Packaging	**Pallet + cartone** Pallet + carton	√

Escluso: Fianchi - Pannello frontale - Griglia frontale inferiore
Excluded: Sides - Front panel - Bottom front grille

VG RV - VP RV	**Vetrina Gelato - Pasticceria a refrigerazione ventilata**	Gelato - Pastry display cabinet at ventilated refrigeration
H	**Altezza**	Height
L	**Lunghezza**	Lenght
P	**Profondità**	Depth
UC-B	**Unità condensatrice a bordo**	Plug-In
UC-R	**Unità condensatrice remota**	Remote condensing unit

UC-B

UNITÀ CONDENSATRICI A BORDO
INCLUSO:
- **Unità condensatrice ermetica**
- **Funzione Doppia temperatura**
- **Vaschetta asciuga condensa**

ESCLUSO:
- **Fianchi**
- **Pannello frontale**
- **Griglia frontale inferiore**

PLUG-IN
INCLUDED:
- Hermetic condensing unit
- Dual Temperature function
- Self evaporating tray

EXCLUDED:
- Sides
- Front panel
- Bottom front grille

UC-R

UNITÀ CONDENSATRICI REMOTE
INCLUSO:
- **Unità condensatrice Semi-Ermetica Tropicalizzata**
- **Funzione Doppia temperatura**

ESCLUSO:
- **Fianchi**
- **Pannello frontale**
- **Griglia frontale inferiore**
- **Tubazioni**
- **Installazione unità condensatrice**

REMOTE CONDENSING UNITS
INCLUDED:
- Tropicalised Semi-Hermetic condensing Unit
- Dual Temperature function

EXCLUDED:
- Sides
- Front panel
- Bottom front grille
- Pipes
- Condensing units installation

Altezza
Height

H117

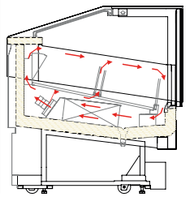

H135

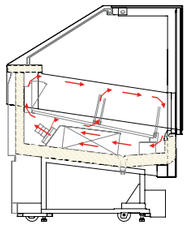

Modelli Models	Condensazione Condensation	UC-B R290	UC-R R452A 0 > 35 m	UC-B R290	UC-R R452A 0 > 35 m
130	**Aria** Air	**€ 21.000**	**€ 24.760**	**€ 21.460**	**€ 25.220**
190	**Aria** Air	**€ 26.000**	**€ 29.700**	**€ 26.760**	**€ 30.460**

Nota: I prezzi sopraindicati sono in accordo alla configurazione standard indicata a pagina 245.
Note: The above prices are in accordance with the standard configuration shown on page 245.

UC-R

Prezzo già incluso nelle versioni UC-R
Detrarre i prezzi sottoindicati in caso di richiesta della sola vetrina con predisposizione per unità remota.

Price already included in UC-R versions
Deduct the prices below in case of requesting the showcase only with provision for remote unit.

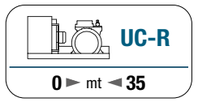

Modelli Models	Condensazione Condensation	Gelato-Pastry VG RV - VP RV
130	**Aria** Air	9004770800058 **-€ 4.700**
190	**Aria** Air	9004770800059 **-€ 6.100**

Nota: Non vengono garantite le corrette performance della vetrina se l'Unità Condensatrice Remota non è fornita direttamente da ISA S.p.A.
Note: The correct performance of the showcase is not guaranteed if the Remote Condensing Unit is not directly supplied by ISA S.p.A.

130	**+€ 250**
190	**+€ 320**

Kit tecnico obbligatorio per la fornitura della sola vetrina predisposta a motore remoto. Non valido per allacci a centrale; tali casi dovranno essere valutati dagli uffici interni.
Mandatory technical kit for the supply of only the display case equipped with a remote motor. Not valid for central connections; such cases will have to be evaluated by the internal offices.

	H117	H135
1 Vetro fianco 1 Side glass		
Prezzo da detrarre in caso di canalizzazione Price deduction for channelling	**-€ 850**	**-€ 970**

Canalizzazione Channelling		H117	H135
Kit divisori Partitions kit	**1 divisorio in vetro riscaldato (obbligatorio in caso di canalizzazione di servizi diversi)** 1 Partition in heated glass (mandatory in the case of channeling different services) 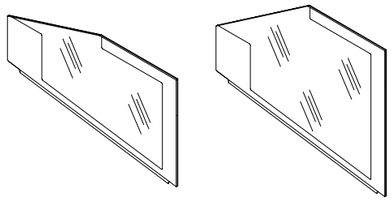	**+€ 440**	**+€ 490**
	1 divisorio in vetro 1 Glass partition 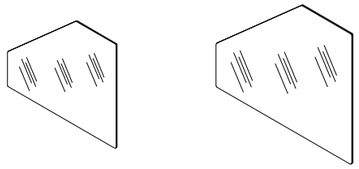	**+€ 380**	**+€ 430**
	1 divisorio basso in plexiglass 1 Plexiglass low partition	**+€ 140**	
Kit obbligatorio ad ogni canalizzazione Mandatory kit for each channelling		**+€ 120**	

	Colori Colours	120	170	220
Pannello frontale **+ Griglia frontale inferiore** Front panel + Bottom front grille 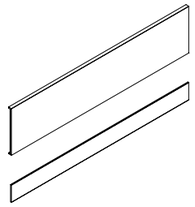	**Pannello frontale** Front panel **RAL 9003** **Bianco** White / **RAL 7022** **Grigio** Grey / **RAL 9005** **Nero** Black **Griglia frontale inferiore** Bottom front grille **RAL 9003** **Bianco** White / **RAL 7022** **Grigio** Grey / **RAL 9005** **Nero** Black	**+€ 1.550**	**+€ 2.260**	**+€ 2.770**
	Pannello frontale Extra colori Extra colours Front panel **Griglia frontale inferiore Extra colori** Extra colours Bottom front grille	**+€ 1.950**	**+€ 2.660**	**+€ 3.170**

	Colori Colours	120	170	220
Pannello frontale **+ Griglia frontale inferiore** Front panel + Bottom front grille 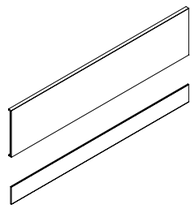	**Pannello frontale** Front panel **Solid surface** **Bianco** White **Griglia frontale inferiore** Bottom front grille **RAL 9003** **Bianco** White / **RAL 7022** **Grigio** Grey / **RAL 9005** **Nero** Black	**+€ 2.090**	**+€ 2.600**	**+€ 3.110**
	Pannello frontale Front panel **Solid surface** **Bianco** White **Griglia frontale inferiore** Bottom front grille **Solid surface** **Bianco** White	**+€ 2.350**	**+€ 2.900**	**+€ 3.400**
	Pannello frontale Front panel **Solid surface** **Bianco** White **Griglia frontale inferiore Extra colori** Extra colours Bottom front grille	**+€ 2.290**	**+€ 2.800**	**+€ 3.310**

MultyShow Varianti / Functions

		Colori Colours	120	170	220
Fianco laterale sx / dx **Finitura opaca** Side panel sx / dx Matte finish	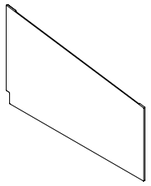	**RAL 9003** **Bianco** White **RAL 7022** **Grigio** Grey **RAL 9005** **Nero** Black	**+€ 200** **prezzo unitario** unit price		
		Extra colori Extra Colours	**+€ 300** **prezzo unitario** unit price		

		Colori Colours	120	170	220
Fianco laterale sx / dx **Finitura opaca** Side panel sx / dx Matte finish	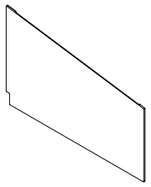	**Solid surface** **Bianco** White	**+€ 1.450** **prezzo unitario** unit price		

Energy meter

Disponibile solo nella versione UCB
Available only for UCB version

Alimentazione elettrica monofase Single-phase electric power	**+€ 104**
Alimentazione elettrica trifase Three-phase electric power	**+€ 192**

60 Hz

+€ 400

Imballo cassa Packaging crate		**+€ 400**

MultyShow Accessori / Optionals

			Codice Code	Quantità Quantity	
Portaconi completo grigio Complete grey cone holder			9001390900802	1	**€ 180**
Portaconi completo grigio con vaschette portagranelle Complete grey cone holder with toppings container			9001390900801	1	**€ 300**
Consolle lavaporzionatore con rubinetto Consolle scoop washer with water tap			9001920000273	1	**€ 460**
Consolle lavaporzionatore con doccetta avvolgitubo Consolle scoop with shower selfrolling			9001920000272	1	**€ 1.490**
Vaschetta gelato in policarbonato Policarbonate ice cream container	**5** lt.	360x165x120H (mm)	9001991000006	1	**€ 50**
	5 lt.	360x250x80H (mm)	9001991000007	1	**€ 60**
Vaschetta gelato stecchi in policarbonato Policarbonate ice cream stick container		360x250x43H (mm)	9001990000014	1	**€ 90**
Vaschetta gelato monoporzioni in policarbonato Policarbonate ice cream single portion container		360x250x43H (mm)	9001390900816	1	**€ 84**
Carapina gelato in policarbonato Carapina policarbonate ice cream container	**3** lt.	Ø154x160H (mm)	9002140011001	1	**€ 70**
	5 lt.	Ø219x140H (mm)	9002140011003	1	**€ 80**

Portaconi completo grigio
Complete grey cone holder

9001390900802

Vaschetta gelato stecchi in policarbonato
Policarbonate
ice cream stick container

9001990000014

Vaschetta gelato monoporzioni in policarbonato
Policarbonate
ice cream single portion container

9001390900816

Consolle lavaporzionatore con rubinetto
Consolle scoop washer
with water tap

9001920000273

Consolle lavaporzionatore con doccetta avvolgitubo
Consolle scoop
with shower selfrolling

9001920000272

Vaschette portagranelle
Toppings container

Vaschette gelato (accessori)
Ice cream containers (optionals)

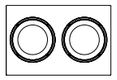

5 lt.
Carapina trasparente
Transparent carapina
142H (mm)

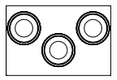

3 lt.
Carapina trasparente
Transparent carapina
162 H (mm)

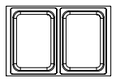

Vaschetta trasparente
Transparent container
360x250x80H (mm)

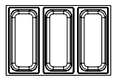

Vaschetta trasparente
Transparent container
360x165x120H (mm)

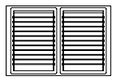

Vaschetta stecchi trasparente
Transparent ice cream
stick container
360x250x80H (mm)

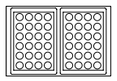

Vaschetta monoporzioni trasparente
Transparent ice cream
single portion container
360x250x80H (mm)

Esempi di configurazione

Configuration examples

L 130

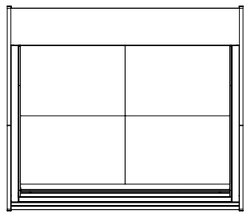

L 190

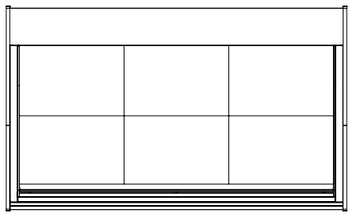

Esempio 1
Example 1

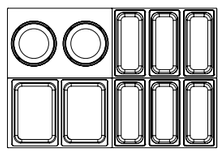
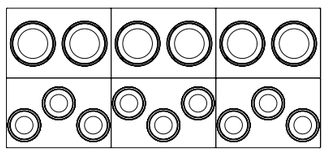

Esempio 2
Example 2

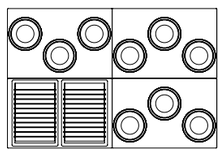
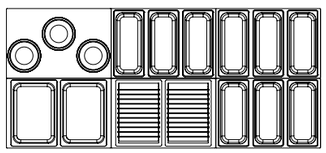

Esempio 3
Example 3

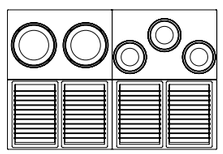
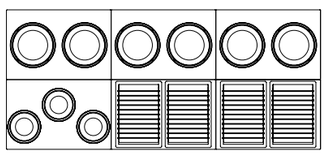

Energy Label

European Regulation
Energy Label 2019/2018

Dal 1° Marzo 2021 è entrato in vigore, per le attrezzature professionali, il Regolamento Europeo Energy Label 2019/2018. Lo scopo dell'Unione Europea è quello di ridurre l'impatto ambientale in termini di consumi energetici favorendo e promuovendo la vendita di prodotti più efficienti e sostenibili. Non sarà quindi possibile vendere all'interno dell'Unione Europea prodotti non conformi.

Le Classi energetiche
Le classi di efficienza energetica si basano sull'Indice
di Efficienza Energetica EEI (Energy Efficiency Index).
Quanto è più basso questo valore, maggiore sarà l'efficienza energetica. Le etichette energetiche classificano i prodotti in base al loro consumo energetico su una scala da A (la più efficiente) a G.

Verso il 2030
La classificazione europea è sfidante, per questo nei primi anni le classi A e B saranno raggiunte da pochissimi prodotti. (attualmente la maggior parte dei prodotti sarà in classe E o F) in quanto rappresentano la sfida dell'Europa di avere oltre il 60% dei prodotti in classe A e B entro il 2030.

In concreto
L'etichetta fornisce una serie di informazioni immediate in termini di Classe Energetica, Volumi, consumo annuo etc. Include inoltre un QR code che rimanda alla scheda tecnica contenente tutte le informazioni di prodotto obbligatorie raccolte nel database Europeo EPREL. Anche la documentazione commerciale e il sito web devono riportare le informazioni normative obbligatorie del prodotti.

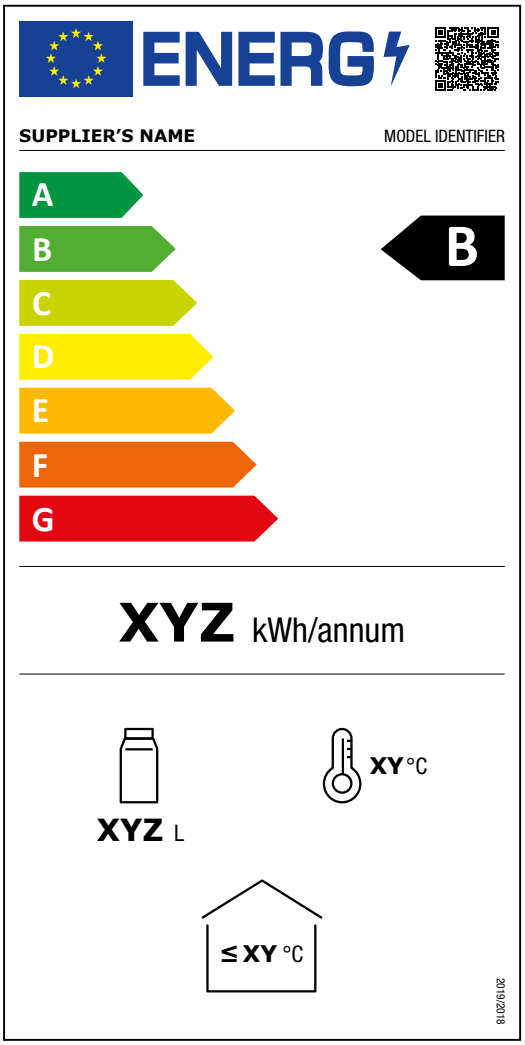

As of March 1, 2021, the European Energy Label Regulation 2019/2018 came into force for professional equipment. The purpose of the European Union is to reduce the environmental impact in terms of energy consumption by encouraging and promoting the sale of more efficient and sustainable products. Therefore, it will not be possible to sell non-compliant products within the European Union.

Energy Classes
Energy efficiency classes are based on the Energy Efficiency Index (EEI). The lower this value, the higher the energy efficiency. Energy labels rank products based on their energy consumption on a scale of A (most efficient) to G.

Road to 2030
The European classification is challenging, so in the first few years Class A and B will be achieved by very few products. (currently most products will be in class E or F) as they represent Europe's challenge to have over 60% of products in class A and B by 2030.

In concrete terms
The label provides a series of immediate information in terms of Energy Class, Volumes, annual consumption, etc.. It also includes a QR code that links to the technical data sheet containing all mandatory product information collected in the European database EPREL. Sales literature and the company's website must also include mandatory product information.

Condizioni generali di vendita

1. Conclusione del Contratto. Il contratto di vendita si conclude con la comunicazione da parte del Compratore al Venditore dell'accettazione scritta del preventivo sopra riportato. Nel caso in cui la ISA S.p.a. sia tenuta all'elaborazione di un progetto esecutivo della fornitura, il contratto di vendita si conclude con la comunicazione da parte del Compratore al Venditore dell'accettazione scritta del disegno esecutivo e del preventivo ad esso associato. Il Compratore autorizza la registrazione del contratto a proprie spese.
2. Recesso dal contratto e modifica dell'ordine. Il Compratore, entro due settimane dalla conferma d'ordine , può recedere unilateralmente dal contratto di vendita. In tal caso lo stesso è tenuto a versare al Venditore a titolo di penale un importo pari ad 1/3 del prezzo pattuito ed a risarcire il maggior danno eventualmente da quest'ultimo subito. Il Compratore entro tre giorni lavorativi dalla conclusione del contratto di vendita può richiedere per iscritto la modifica del relativo oggetto. In tal caso entro e non oltre dieci giorni dalla trasmissione da parte di ISA S.p.a. di un nuovo preventivo dovrà comunicare al venditore l'accettazione scritta di quest'ultimo. Il nuovo preventivo conterrà le modifiche richieste con il prezzo aggiornato e terrà conto anche del rimborso dei costi di quanto eventualmente già da ISA S.p.a. prodotto e/o acquistato da altro fornitore in virtù del precedente ordine. In difetto di comunicazione dell'accettazione del nuovo preventivo entro il termine suddetto resterà valido ed efficace il contratto originario. Resta fermo che la modifica concordata dell'oggetto del contratto farà decorrere un nuovo termine non tassativo, né essenziale per la consegna della merce.
3. Disegno esecutivo e render. Ove la ISA S.p.a. sia tenuta all'elaborazione di un progetto esecutivo della fornitura e/o un render, gli stessi si intendono inclusi nel prezzo di vendita pattuito. I disegni esecutivi ed i renders successivi al primo, non si intendono invece inclusi nel prezzo di vendita e verranno addebitati al Compratore in fattura.
4. Consegna della merce. La consegna della merce si intende sempre franco fabbrica ISA S.p.a. anche quando venga pattuito trasporto e montaggio a carico di quest'ultima. La merce verrà consegnata, per quanto possibile, entro il termine non tassativo, né essenziale indicato nel preventivo sopra riportato, fatti sempre salvi i casi di impedimenti imprevisti come casi di forza maggiore, ritardi nelle consegne da parte di fornitori, ritardi del Compratore nel trasmettere dati, nell'eseguire opere a proprio carico o pagamenti etc.
La ISA S.p.a. si riserva di sospendere la consegna della merce qualora abbia fondati motivi per ritenere che il Compratore sia divenuto insolvibile ovvero qualora questi non abbia comunicato fatti o situazioni comunque pregiudizievoli per il Venditore.
Il Compratore, cui la merce sia messa a disposizione dal Venditore per iscritto e che non provveda al ritiro della stessa entro due settimane, sarà tenuto a pagare in aggiunta ad ISA S.p.a. una penale pari al 10% del valore della fornitura. Il mancato ritiro della merce entro quattro settimane dalla relativa messa a disposizione per iscritto da parte del Venditore comporterà invece la facoltà per il Venditore di ritenere risolto il contratto con obbligo per il Compratore di versare ad ISA S.p.a. a titolo di penale un importo pari ad 1/3 del prezzo pattuito e di risarcire il maggior danno subito; in tal caso l'intera fornitura resterà in proprietà di ISA S.p.a.
5. Imballaggio, trasporto e montaggio. Il Venditore, salva diversa richiesta scritta del Compratore al momento dell'ordine, provvederà ad imballare la merce secondo il metodo standard in funzione della tipologia dei beni e cioè alternativamente con cartone e pallet, con gabbia in legno o con film protettivo. Il trasporto e lo scarico della merce, anche se effettuati con mezzi predisposti dal Venditore sono sempre, in tutte le loro fasi, a rischio del Compratore. Il Compratore dovrà provvedere in tempo utile all'approntamento di tutte le opere murarie, elettriche idrauliche, di allacciamenti, di manovalanza e di ponteggi, occorrenti per l'installazione sollecita della fornitura. Sono sempre a carico del Compratore le spese di vitto e alloggio dei montatori eventualmente inviati dal Venditore. Il Compratore solleva espressamente il Venditore da ogni responsabilità, relativa ad incidenti, di qualsiasi genere, che si verificassero durante le operazioni di scarico e montaggio.
6. Garanzia. Solo nei confronti del Compratore che denunci per iscritto la presenza di problemi tecnici relativi all'attrezzatura compravenduta entro giorni 8 dalla relativa scoperta e che abbia, sino a quella data, esattamente adempiuto a tutte le obbligazioni contrattuali ed a tutte le obbligazioni contrattuali, il Venditore si obbliga, per il periodo di 12 mesi dalla consegna, a svolgere un sopralluogo nel termine di giorni 15 dal ricevimento della denuncia, senza che ciò comporti riconoscimento, anche implicito, di ogni e qualsiasi responsabilità per inadempimento contrattuale. Qualora all'esito del sopralluogo il Venditore riscontri a proprio insindacabile giudizio l'esistenza di un vizio o difetto di fabbricazione si a scelta a ripararle e/o a sostituirle.
Non rientrano nella garanzia: il buon funzionamento dei beni compravenduti, le parti elettriche, le rotture provocate da cause estrinseche, le difettosità imputabili al non corretto posizionamento o allacciamento delle attrezzature alla rete elettrica, al non corretto utilizzo o alla omessa o cattiva manutenzione delle stesse e alla normale usura dei relativi componenti (come ad esempio la rottura dei compressori e del sistema di illuminazione se non dovuta a difetti di fabbricazione). Non rientrano inoltre nella garanzia le chiamate per l'istallazione, le istruzioni tecniche, le regolazioni, la pulizia dei condensatori, le spese di viaggio e soggiorno dei Tecnici autorizzati dal Venditore.
Tutto quanto non ricompreso nella garanzia, resta ad esclusivo carico del Compratore che autorizza fin d'ora l'emissione di tratta per i relativi importi dovuti, con scadenza a 30 gg. al sopralluogo e/o dall'intervento tecnico.
Il riscontro da parte di tecnici autorizzati dal Venditore: del posizionamento o dell'installazione dell'attrezzatura in modo non conforme a quanto previsto dal manuale di istruzione ed uso, di componenti non originali o manomessi, di riparazioni non autorizzate, di modifiche all'apparecchiatura ovvero di uso improprio della stessa produrrà l'immediata decadenza del Compratore dalla garanzia con conseguente automatico addebito degli importi dovuti per il sopralluogo e/o l'intervento tecnico secondo le modalità descritte nel periodo che precede.
In ogni caso il Compratore rinuncia espressamente alla richiesta di indennizzi per danni, diretti o indiretti, a qualsiasi titolo.
6.1 PROTEZIONE ESTESA IAT - 24 mesi (estensione garanzia su componenti)
Per la validità della Protezione Estesa IAT - PE24 è necessario che la connessione IAT (Isa Adaptive Technology) sia attiva fin dal momento della installazione dell'apparecchiatura.
In aggiunta alle condizioni di garanzia standard Isa, con la Protezione Estesa IAT - 24 mesi (PE24) nei 2 anni successivi alla data di scadenza della garanzia standard, Isa garantisce la fornitura gratuita (in porto assegnato) delle parti difettose per fabbricazione o montaggio. Restano invece a carico del cliente i costi dell'intervento di riparazione effettuato dal centro di assistenza tecnica autorizzato.
Il pezzo difettoso dovrà essere riconsegnato ad Isa attraverso il centro di assistenza autorizzato.
Come già previsto dalle condizioni standard di garanzia Isa, non rientrano nella PE24 i difetti imputabili a:
- Non corretto utilizzo della apparecchiatura
- Non rispetto delle istruzioni di uso e manutenzione della apparecchiatura (esempio pulizia periodica del condensatore)
- Normale usura di componenti (lampade, led ecc…) se non dovute a difetti di fabbricazione

Il riscontro da parte di tecnici autorizzati di componenti manomessi o di riparazioni effettuati da centri di assistenza non autorizzati, produrrà la decadenza della Protezione Estesa
7. Pagamenti. Il pagamento del prezzo dovrà avvenire presso la sede di ISA S.p.a., prima della consegna della merce ovvero nel termine indicato nel preventivo che precede. Nessuna contestazione a qualsiasi titolo autorizza il Compratore a sospendere i pagamenti alle scadenze pattuite, come nessun accordo verbale potrà essere invocato a modifica di quanto pattuito per iscritto. Per ogni ritardo di pagamento il Compratore sarà tenuto a corrispondere al Venditore gli interessi moratori ex DLGS 231/2002. Qualora tra la data del contratto e la data di consegna della fornitura, le materie prime o la mano d'opera subiscano un aumento superiore al 5%, i prezzi di contratto saranno soggetti automaticamente a revisione.
8. Riservato dominio: In caso di pagamento rateale la vendita si intende conclusa con patto di riservato dominio. Il mancato pagamento anche parziale di una sola rata o di più rate che superino l'ottava parte del prezzo totale, il Venditore potrà risolvere il contratto ed il Compratore decadrà dal beneficio del termine. In caso di risoluzione, fermo l'obbligo dell'acquirente di restituire i beni, le rate riscosse dal Venditore verranno dallo stesso acquisite a titolo di indennità e di risarcimento del danno che viene predeterminato in misura pari al 10% del prezzo pattuito per ogni 6 mesi successivi alla consegna.
9. Marchio. A termine di legge, il Compratore si impegna a non asportare, né manomettere il marchio registrato "ISA".
10. Legge applicabile, giurisdizione e foro competente. Ogni controversia relativa al presente contratto ovvero allo stesso connessa e/o collegata sarà esclusivamente definita secondo la Legge Italiana, rimessa alla giurisdizione del Giudice Italiano ed alla competenza del Tribunale di Perugia.
In ……, lì
TIMBRO e FIRMA …….
Per presa visione e specifica approvazione delle condizioni generali di vendita n. 2), 4), 5), 6), 7), 8) e 10).
TIMBRO e FIRMA …….

General sale terms

1. Conclusion of the contract. The sales contract is deemed concluded upon the Buyer's written acceptance to the Seller of the above quotation. Should ISA S.p.A. be required to prepare an executive project for the supply, the sales contract is deemed concluded upon the Buyer's written acceptance to the Seller of the executive project and its related quotation. The Buyer hereby authorises registration of the contract at its own expense.
2. Withdrawal from the contract and order modification. The Buyer may unilaterally withdraw from the sales contract within two weeks of the order confirmation. In such case, the Buyer is required to pay the Seller, by way of penalty, an amount equal to 1/3 of the agreed price and compensate the Seller for any greater damage that they may incur. The Buyer may request in writing a modification of the subject matter of the sales contract within three working days of its conclusion. In such case, the Buyer must communicate its acceptance in writing, no later than ten days from ISA S.p.A.'s submission of a revised quotation. The new quotation shall contain the requested amendments with the updated price and shall also take into account reimbursement of costs for any items already produced by ISA S.p.A. and/or purchased from another supplier, in compliance with the previous order. If acceptance of the new quotation is not communicated within the aforementioned deadline, the original contract shall remain valid and effective. It is understood that any agreed modification to the subject matter of the contract will give rise to a new delivery term, neither mandatory nor essential for the delivery of the goods.
3. Executive project and render. If ISA S.p.A. is required to prepare an executive project for the supply and/or a render, these are deemed included in the agreed sales price. Any executive project and render subsequent to the first one shall not be deemed included in the sales price and shall be invoiced to the Buyer.
4. Delivery of the goods. Delivery of the goods shall always be Ex-works ISA S.p.A., even where transport and installation at the Seller's expense have been agreed upon. The goods shall be delivered, as far as possible, within the non-binding and non-essential timeframe specified in the above quotation, without prejudice to unforeseen circumstances such as force majeure, delays in deliveries by suppliers, delays by the Buyer in providing data, performing work at one's own expense or making payments, etc.
ISA S.p.a. reserves the right to suspend delivery of the goods if it has reasonable grounds to believe that the Buyer has become insolvent or has failed to report any fact or situation that may be detrimental to the Seller.
If the Buyer, after having been notified in writing that the goods are available, fails to collect them within two weeks, they will be required to pay ISA S.p.A. an additional penalty equal to 10% of the value of the supply. Failure to collect the goods within four weeks of the Seller's written notification of availability shall instead entitle the Seller to deem the contract terminated; the Buyer shall be obliged to pay ISA S.p.A., by way of penalty, an amount equal to 1/3 of the agreed price and to compensate for any greater damage; in this case, the entire supply shall remain the property of ISA S.p.A.
5. Packaging, transport and installation. Unless otherwise requested in writing by the Buyer at the time of the order, the Seller will package the goods following the standard method appropriate to the type of goods, i.e., either with cardboard and pallets, a wooden crate or with protective film. Transport and unloading of the goods, even if carried out using vehicles provided by the Seller, shall always be at the Buyer's risk, at all stages. The Buyer must in good time ensure the completion of all masonry, electrical and plumbing works, connections, labour and scaffolding required for the prompt installation of the goods supplied. All costs for board and lodging of any installers sent by the Seller shall always be borne by the Buyer. The Buyer expressly releases the Seller from any liability relating to accidents of any kind that may occur during unloading and installation.
6. Warranty. The Seller undertakes, only with respect to the Buyer who reports in writing any technical issues relating to the purchased equipment within 8 days of their discovery and who has, up to that date, fulfilled all contractual obligations, to conduct, for a period of 12 months from delivery, an inspection within 15 days of receipt of such report; this shall not imply any acknowledgement, express or implied, of any liability for a breach of contract. If the Seller finds during the inspection, at its sole discretion, a defect or manufacturing fault, defective items can be repaired and/or replaced.
The warranty does not cover the following: proper functioning of the purchased goods, electrical components, breakages caused by external causes, defects attributable to incorrect positioning or connection of the equipment to the electricity grid, improper use, lack of or poor maintenance, and normal wear and tear of components (such as compressor or lighting system failures not due to manufacturing defects). The warranty also does not cover calls for installation, technical instructions, adjustments, condenser cleaning, as well as travel and accommodation expenses for technicians authorised by the Seller.
Anything not covered by the warranty shall be borne exclusively by the Buyer, who hereby authorises the issuance of a draft for the amounts due, payable within 30 days after the inspection and/or technical intervention.
Should technicians authorised by the Seller find that the equipment has been positioned or installed not in accordance with the instruction and user manual, or find non-original or tampered components, unauthorised repairs, modifications to the equipment, or any other improper use of the equipment, the Buyer shall void the warranty with immediate effect, and the amounts due for the inspection and/or technical intervention shall be automatically charged to the Buyer, in compliance with the aforementioned terms.
In any case, the Buyer expressly waives any claim to compensation for direct or indirect damages of any kind.
6.1 IAT EXTENDED PROTECTION - 24 months (extention of warranty on components)
For IAT Extended Protection – PE24 to be valid, the IAT (Isa Adaptive Technology) connection must be active from the time the equipment is installed.
In addition to Isa's standard warranty terms, with IAT Extended Protection – 24 months (PE24), for the two years following the expiry date of the standard warranty, Isa guarantees the free supply (carriage forward) of faulty parts due to manufacturing or assembly defects. The cost of any repair work carried out by an authorised service centre shall, however, be borne by the client.
The defective part must be returned to Isa via an authorised service centre.
As already provided for under Isa's standard warranty terms, PE24 does not cover defects attributable to:
- Improper use of the equipment
- Failure to follow the instructions for use and maintenance of the equipment (for example, regular cleaning of the condenser)
- Normal wear and tear of parts (lamps, LEDs, etc.) unless due to manufacturing defects

Any evidence, identified by authorised technicians, of tampering with parts or of repairs carried out by unauthorised service centres shall result in the forfeiture of the Extended Protection
7. Payments. Payment must be made at ISA S.p.A.'s registered office prior to delivery of the goods or within the deadline specified in the aforementioned quotation. No dispute, on any ground, shall entitle the Buyer to suspend payments on the agreed due dates, nor shall any verbal agreement be invoked to modify the terms agreed upon in writing. For any delay in payment, the Buyer shall be required to pay the Seller default interest, in compliance with Legislative Decree 231/2002. If the cost of raw materials or labour increase by more than 5% between the date of the contract and the delivery date of the supply, the contract prices shall be automatically adjusted accordingly.
8. Retention of ownership: In case of payment in instalments, the sale shall be deemed concluded under retention of title. Failure to pay, even partially, a single instalment or multiple instalments exceeding one-eighth of the total price shall entitle the Seller to terminate the contract, and the Buyer will forfeit the benefit of the term. In the event of termination, without prejudice to the Buyer's obligation to return the goods, the instalments collected by the Seller shall be retained as compensation and damages, which will be pre-determined at 10% of the agreed price for every 6 months following delivery.
9. Trademark. In compliance with the law, the Buyer undertakes not to remove or tamper with the "ISA" registered trademark.
10. Applicable law, jurisdiction and competent court. Any dispute relating to or connected with this contract shall be exclusively governed by Italian law, subject to the Italian Jurisdiction and the competent Court of Perugia.
Place ……, date
STAMP and SIGNATURE …….

For acknowledgement and specific approval of General Sale Terms Nos. 2), 4), 5), 6), 7), 8) and 10).
STAMP and SIGNATURE …….

Condizioni generali di garanzia

Il venditore garantisce le proprie apparecchiature per la durata di 12 (dodici) mesi dalla data della fattura. La garanzia comprende la riparazione e/o la sostituzione delle parti eventualmente difettose per fabbricazione o montaggio. Non copre danni causati da uso improprio, negligenza, manutenzione inadeguata, modifiche non autorizzate o incidenti.
Esclusioni (non rientrano nella garanzia):
- Danni causati da trasporto o movimentazione non corretta
- Danni causati da installazione non conforme alle istruzioni del produttore o dal non corretto utilizzo dell'apparecchiatura
- Danni derivanti da sovratensioni elettriche o fulmini
- Parti soggette a normale usura (es. compressori, lampade led, guarnizioni, etc.) se non dovute a difetti di fabbricazione
- Danni causati da utilizzo di detergenti o prodotti chimici non approvati
- Danni derivanti da condizioni ambientali estreme (es. temperature troppo alte o basse, umidità eccessiva)
- Interventi di manutenzione ordinaria
- Le chiamate per l'installazione, le istruzioni tecniche, le regolazioni, la pulizia del condensatore.

Procedura di attivazione della garanzia: per richiedere un intervento in garanzia, il cliente deve inviare una comunicazione scritta a isaservice@isaitaly.com, indicando:
- numero di matricola
- descrizione dettagliata del problema riscontrato
- eventuali allegati per velocizzare la risoluzione.

L'eventuale sostituzione del prodotto/componente, ad insindacabile giudizio del venditore, non comporta il prolungamento o il rinnovo delle condizioni di garanzia.
Le spedizioni relative a componenti in garanzia saranno effettuate esclusivamente in porto assegnato.
Il riscontro da parte di tecnici autorizzati dal produttore di componenti manomessi, di riparazioni da parte di Centri di Assistenza non autorizzati, di uso improprio dell'apparecchiatura, produrrà la decadenza immediata della garanzia stessa.
Eventuali danni dell'apparecchiatura rilevati al momento della consegna ed imputabili al trasporto, dovranno essere annotati sullo stesso documento di accompagnamento per il risarcimento dei danni da parte del vettore e comunicati al venditore entro 3gg dalla consegna allegando fotografie dell'accaduto.
Il produttore non risponde in alcun caso di danni al prodotto conservato causati da avaria dell'apparecchiatura. È esclusa qualsiasi diversa ed ulteriore responsabilità del venditore, e così anche per danni diretti e/o indiretti, incidentali o consequenziali derivanti dall'uso dell'attrezzatura.

PROTEZIONE ESTESA IAT - 24 mesi (estensione garanzia su componenti)
Per la validità della Protezione Estesa IAT - PE24 è necessario che la connessione IAT (Isa Adaptive Technology) sia attiva fin dal momento della installazione dell'apparecchiatura.
In aggiunta alle condizioni di garanzia standard Isa, con la Protezione Estesa IAT - 24 mesi (PE24) nei 2 anni successivi alla data di scadenza della garanzia standard, Isa garantisce la fornitura gratuita (in porto assegnato) delle parti difettose per fabbricazione o montaggio. Restano invece a carico del cliente i costi dell'intervento di riparazione effettuato dal centro di assistenza tecnica autorizzato.
Il pezzo difettoso dovrà essere riconsegnato ad Isa attraverso il centro di assistenza autorizzato.
Come già previsto dalle condizioni standard di garanzia Isa, non rientrano nella PE24 i difetti imputabili a:
- Non corretto utilizzo della apparecchiatura
- Non rispetto delle istruzioni di uso e manutenzione della apparecchiatura (esempio pulizia periodica del condensatore)
- Normale usura di componenti (lampade, led ecc…) se non dovute a difetti di fabbricazione

Il riscontro da parte di tecnici autorizzati di componenti manomessi o di riparazioni effettuati da centri di assistenza non autorizzati, produrrà la decadenza della Protezione Estesa.

Warranty terms and conditions

The vendor guarantees its equipment for the duration of 12 (twelve) months from the date of invoice. The warranty includes repair and/or replacement of parts that may be defective due to manufacture or assembly. It does not cover damage caused by misuse, negligence, improper maintenance, unauthorized modifications or accidents.
Exclusions (not covered by the warranty):
- Damage caused by improper transportation or handling
- Damage caused by installation not in accordance with the manufacturer's instructions or improper use of the equipment
- Damage caused by electrical surges or lightning strikes
- Parts subject to normal wear and tear (e.g., compressors, led lamps, gaskets, etc.) if not due to manufacturing defects
- Damage resulting from the use of unapproved cleaners or chemicals
- Damage resulting from extreme environmental conditions (e.g., excessively high or low temperatures, excessive humidity)
- Routine maintenance work
- Calls for installation, technical instructions, adjustments, condenser cleaning.

Warranty activation procedure: to request warranty service, the customer must send written notice to isaservice@isaitaly.com, indicating:
- serial number
- detailed description of the problem encountered
- any attachments to expedite resolution.

Any replacement of the product/component, at the sole discretion of the seller, will not result in the extension or renewal of the warranty conditions.
Shipments related to warranty components will be made freight collect only.
Findings by manufacturer-authorized technicians of tampered components, repairs by unauthorized Service Centers, or misuse of the equipment will result in immediate forfeiture of the warranty.
Any damage to the equipment detected at the time of delivery and attributable to transport, must be noted on the same accompanying document for compensation of damages by the carrier and reported to the seller within 3 days of delivery by attaching photographs of the incident.
The manufacturer is not liable in any case for damage to the stored product caused by equipment failure. Any other and further liability of the seller is excluded, and so also for direct and/or indirect, incidental or consequential damages resulting from the use of the equipment.

IAT EXTENDED PROTECTION - 24 months (extention of warranty on components)
For IAT Extended Protection – PE24 to be valid, the IAT (Isa Adaptive Technology) connection must be active from the time the equipment is installed.
In addition to Isa's standard warranty terms, with IAT Extended Protection – 24 months (PE24), for the two years following the expiry date of the standard warranty, Isa guarantees the free supply (carriage forward) of faulty parts due to manufacturing or assembly defects. The cost of any repair work carried out by an authorised service centre shall, however, be borne by the client.
The defective part must be returned to Isa via an authorised service centre.
As already provided for under Isa's standard warranty terms, PE24 does not cover defects attributable to:
- Improper use of the equipment
- Failure to follow the instructions for use and maintenance of the equipment (for example, regular cleaning of the condenser)
- Normal wear and tear of parts (lamps, LEDs, etc.) unless due to manufacturing defects

Any evidence, identified by authorised technicians, of tampering with parts or of repairs carried out by unauthorised service centres shall result in the forfeiture of the Extended Protection.

espone | conserva | arreda

ISO 9001
Cert. CISQ/CSQ 9130.TAIF

ISO 14001
Cert. CISQ/CSQ 0304.2018

La ISA S.p.A. nell'ambito del continuo miglioramento del prodotto, si riserva il diritto di modificare in qualsiasi momento, senza preavviso, le caratteristiche tecniche ed estetiche dei propri modelli.

In the interest of continual product improvements, ISA S.p.A. reserves the right to make changes in technical specifications and accessories at any moment and without prior notice.

© 2026 - ISA S.p.A. - Tutti i diritti riservati

428100360000 01/2026

ISA S.p.A.
via Madonna di Campagna 123
06083 Bastia Umbra (PG) - Italy
T. +39 075 801 71
E. customerservice@isaitaly.com
www.isaitaly.com